M-Zert
Zertifiziertes QM-System
DIN EN ISO 9001
Zertifikat-Nr. 01017

Flussostati interamente in metallo

per liquidi

KOBOLD

misurare • monitorare • analizzare

SMN

Basso punto di commutazione
a alte portate

- Portata mass.:
  1-100 l/min
  punto di commutazione a circa 1 l/min di acqua con portata in diminuzione
- p_{max}: 350 bar; t_{max}: 100 °C
- Connessioni: G 1 femmina, 1" NPT femmina
- Materiale: ottone o acciaio inossidabile

S2

KOBOLD è presente con propri uffici nei seguenti Stati:

ARGENTINIA, AUSTRALIA, AUSTRIA, BELGIO, BULGARIA, CANADA, CILE, CINA, COLUMBIA, COREA DEL SUD, EGITTO, FRANCIA, GERMANIA, INDIA, INDONESIA, ITALIA, MALESIA, MESSICO, PAESI BASSI, PERÙ, POLONIA, REGNO UNITO, REPUBBLICA CECA, ROMANIA, SINGAPORE, SPAGNA, SVIZZERA, STATI UNITI D'AMERICA, TAIWAN, THAILANDIA, TUNISIA, TURCHIA, UNGHERIA, VIETNAM

KOBOLD Messring GmbH
Nordring 22-24
D-65719 Hofheim/Ts.
Centralino:
+49(0)6192 299-0
+49(0)6192 23398
info.de@kobold.com
www.kobold.com

1/07 - 2017

Descrizione

Il flussostato modello SMN viene impiegato quando sono richiesti valori di soglia molto bassi unitamente a basse perdite di carico con alte portate.
Il flussostato funziona con il noto principio del galleggiante. Un galleggiante ad orifizio con il suo magnete circolare integrale si muove all'interno di un tubo di misura cilindrico nella direzione del flusso e opposto al campo magnetico di un magnete montato al vertice dello strumento.
Il campo magnetico del galleggiante aziona un contatto "reed" che è montato all'esterno dello strumento in una custodia protettiva scorrevole. La costruzione speciale del galleggiante e tubo di misura comportano che sia sufficiente una minima portata per alzare il galleggiante e quindi attivare il contatto "reed". Se la portata aumenta ulteriormente e il galleggiante raggiunge la fine della sua corsa si apre un ulteriore passaggio per il flusso consentendo portate maggiori senza un significativo aumento delle perdite di carico.

Dimensioni [mm]

(Modello SMN con contatto N/O)

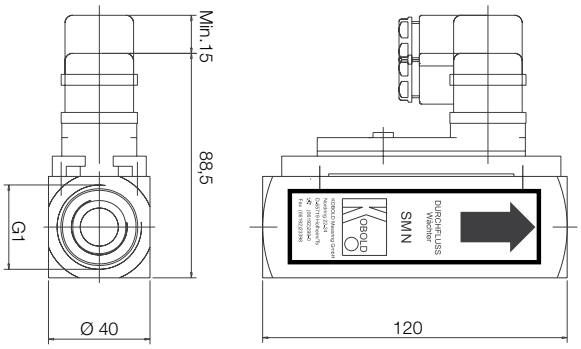

Perdite di carico

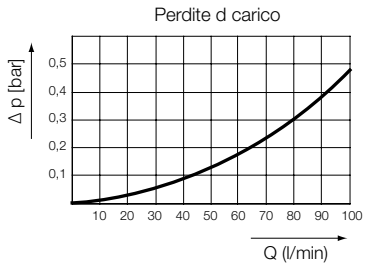

Dati Tecnici

Corpo:	SMN-11...: Ottone, Ms 58 SMN-12...: Acc. inoss., 1.4301
Galleggiante:	SMN-11...: Ottone, Ms 58 SMN-12...: Acc. inoss., 1.4301
Pin:	SMN-11...: Ottone, Ms 58 SMN-12...: Acc. inoss., 1.4301
Molla:	Acciaio inossidabile
Magneti:	Ceramica
Temp. mass.:	100 °C
Press. mass.:	SMN-11...: 250 bar SMN-12...: 350 bar
Installazione:	orizzontale o verticale (verso l'alto) direzione della freccia
Contatti:	1 contatto "reed" bistabile contatto N/O, contatto di scambio
Collegamenti elettrici:	Connettore DIN EN 175301-803
Valori di commutazione:	Contatto N/O mass. 250 $V_{AC/DC}$ / 1,5 A / 100 W / 100 VA Contatto di scambio mass. 250 $V_{AC/DC}$ / 1 A / 30 W / 60 VA Contatto N/O e Contatto di scambio (cCSAus) mass. 230 V_{DC} / 0,26 A / 60 W, 60 V_{DC} / 1 A / 60 W, mass. 240 V_{AC} / 0,42 A / 100 W, 100 V_{AC} / 1 A / 100 W
Campo Ex:	Zona ATEX 1 come »apparecchio semplice«
Precisione:	± 5% del fondo scala
Protezione:	IP 65

Applicazioni

- Cicli d'acqua
- Purificatori alta pressione
- Tecnologia sanitaria
- Pompe
- Installazioni di riscaldamento
- Circuiti di raffreddamento
- Prevenzione di bassi livelli acqua
- Controllo di fluidi confinanti

Dati per l'ordinazione (Esempio: **SMN-1150 R R25**)

Funzione	Versione in ottone	Versione in acciaio.inoss.	Tipo di contatto	Connessioni
Portata mass.: 100 l/min Punto d'intervento a circa 1 l/min con portata in diminuzione	**SMN-1150H...**	**SMN-1250H...**	**..R0..** = 1 contatto N/O **..U0..** = 1 contatto di scambio **..C0..** = 1 contatto N/O (cCSAus) **..D0..** = 1 contatto di scambio (cCSAus)	**...R25** = G 1 femelle **...N25** = 1" NPT femelle

No se asume ninguna responsabilidad por errores; sujeto a cambios sin previo aviso.
1/07 - 2017