M-Zert
Zertifiziertes QM-System
DIN EN ISO 9001
Zertifikat-Nr. 01017

Электроконтактный датчик для малых расходов

с фиксированной уставкой

KOBOLD

измерение • мониторинг • анализ

SVN / KSR

EAC

- Диапазон переключения: фиксированные точки между 2 - (160) 250 cm^3 / min по воде 50 - 6000 Ncm^3 / min по воздуху
- p_{max}: 16 бар; t_{max}: 70 °C
- Присоединение: G ¼, ¼" NPT
- Материалы: нержавеющая сталь / боросиликатное стекло

S1

Компании KOBOLD в мире:

АВСТРАЛИЯ, БЕЛЬГИЯ, БОЛГАРИЯ, КИТАЙ, ГЕРМАНИЯ, ФРАНЦИЯ, ВЕЛИКОБРИТАНИЯ, ИНДИЯ, ИНДОНЕЗИЯ, ИТАЛИЯ, КАНАДА, МАЛАЗИЯ, МЕКСИКА, НИДЕРЛАНДЫ, АВСТРИЯ, ПЕРУ, ПОЛЬША, РЕСПУБЛИКА КОРЕЯ, РОССИЯ, ШВЕЙЦАРИЯ, ИСПАНИЯ, ТАЙЛАНД, ЧЕХИЯ, ТУРЦИЯ, ТУНИС, ВЕНГРИЯ, США, ВЬЕТНАМ

KOBOLD Messring GmbH
Nordring 22-24
D-65719 Hofheim/Ts.
Центральный коммутатор:
+49(0)6192 299-0
+49(0)6192 23398
info.de@kobold.com
www.kobold.com

1/01 - 2018

Принцип действия

Датчик потока производства KOBOLD модели SVN и KSR работают по известному принципу измерений подвешенного поплавка и подходит для жидкостей и газов.

Данный датчик потока монтируется вертикально, а измеряемая среда поступает снизу вверх.

Уставка

Датчик потока спроектирован для небольших потоков. Заданное значение устанавливается на заводе для величины, указанной заказчиком (указывается уменьшающаяся или увеличивающаяся скорость потока).

Диапазоны переключения

Вода:	2 - 250 cm³/min (тип SVN) 2 - 160 cm³/min (тип KSR)
Воздух:	50 - 6000 Ncm³/min при 1013 мбар; 20 °C

Технические характеристики

Присоединение:	G ¼ внутренняя (¼" NPT опционально)
Класс защиты:	IP 67
Макс. давление:	16 бар
Макс. температура:	70 °C
Материалы (конт. со средой):	нерж. сталь 1.4305; боросиликатное стекло Прокладка: ФПМ

Модель SVN:
(с индуктивным конт.)

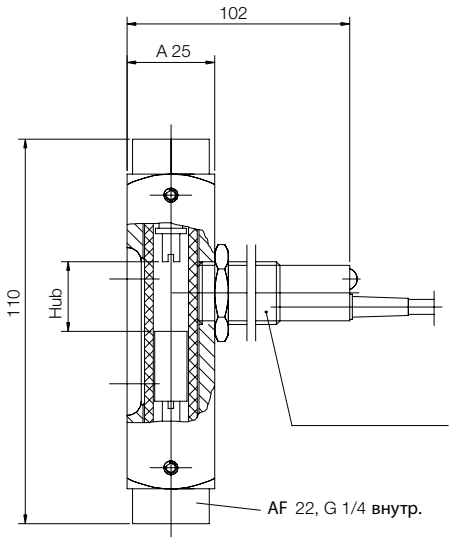

Модель KSR:
(с герконовым контактом)

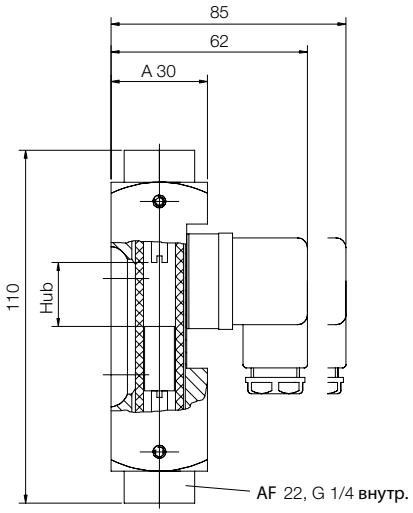

Коды заказа (Пример: **SVN-R[1] - 1200 W R08**; 100 cm³/min снижающийся расход)

Номер заказа	Предельный контакт	Среда	Присоединение (внутр. резьба)	Точка переключения (укажите при заказе)
SVN-R[1]-1201	Постоянное напряжение 10 - 30 V_{DC}, 3-пров., NPN, N/O контакт	**W** = вода **L** = воздух	**R08** = G ¼ **N08** = ¼" NPT	Например 100 cm³/min снижающийся расход
KSR-R-1200	Герконовый N/O контакт 24 V / 0,1 A / 1 W			
KSR-R-1201	Герконовый перекидной контакт 100 V / 0,5 A / 5 W / VA			

[1] Маркировка EAC соответствия технических регламентов Таможенного Союза (ЕврАзЭС).

Ответственность за ошибки не несется; могут быть внесены изменения без предварительного уведомления.

1/01 - 2018