M-Zert
Zertifiziertes QM-System
DIN EN ISO 9001
Zertifikat-Nr. 01017

Medidor de Caudal para muy Bajos Volumenes

con y sin válvula de control

medición • control • análisis

KSV

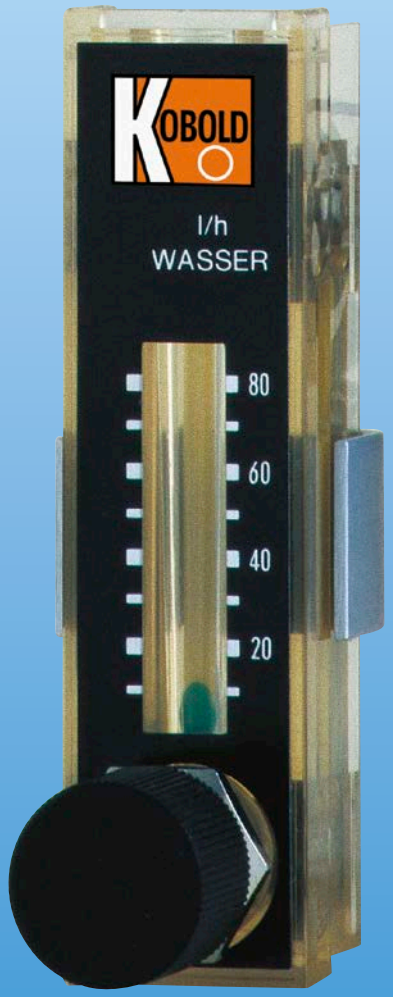

- Rango de caudal:
  Agua 0,25 - 1,5 ... 10 - 80 l/h
  Aire 20 - 80 Nl/h ... 0,5 - 2,4 Nm³/h
- Precisión: ± 6% fondo de escala
- p_{max}: 6 bar; t_{max}: +120 °C
- Conexión: ⅛" NPT hembra
- Materiales:
  polisulfona y latón
  polisulfona y acero inoxidable

S1

KOBOLD a nivel mundial:

ALEMANIA, AUSTRALIA, AUSTRIA, BÉLGICA, BULGARIA, CANADA, CHINA, CORA DEL SUR, ESPAÑA, ESTADOS UNIDOS, FRANCIA, HUNGRÌA, INDIA, INDONESIA, ITALIA, MALASIA, MÉXICO, PAÍSES BAJOS, PERÚ, POLONIA, REINO UNIDO, REPÚBLICA CHECA, RUSIA, SUIZA, TAILANDIA, TÚNEZ, TURQUÍA, VIETNAM

KOBOLD Messring GmbH
Nordring 22-24
D-65719 Hofheim/Ts.
Oficina Principal:
+49(0)6192 299-0
+49(0)6192 23398
info.de@kobold.com
www.kobold.com

Descripción

El medidor e interruptor de caudal para muy bajos volumenes modelo KSV para líquidos o aire, opera bajo el principio del flotador suspendido. La dirección del caudal es desde abajo hacia arriba y la posición de instalación es vertical. El punto de indicación es el borde superior del flotador.

El dispositivo se ha diseñado como un sistema de medición simple y por tanto económico. La válvula de aguja opcional permite un control económico. El dispositivo se ha diseñado para montaje en panel.

Ventajas

- A prueba de ácido y cáusticos
- Adecuado para esterilización (120 °C)
- Resistente a golpes
- Tamaño pequeño
- Peso liviano
- Fácil de instalar

Dimensiones [mm]

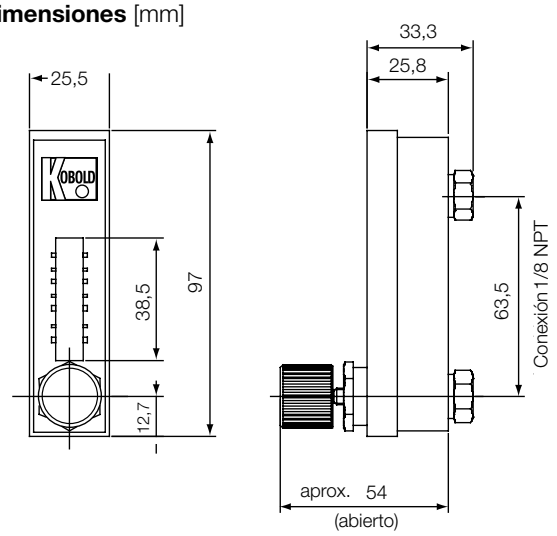

Corte en panel: 93 + 0,5 mm x 23 + 0,5 mm

Detalles Técnicos

Conexión:	⅛" NPT hembra Opción: conector para manguera, Ø 8 mm, poliamida versión recta (no. pedido ...G) versión con ángulo (no. pedido ...W) conexión de compresión en plástico (no. pedido ...K)
Entrada y salida:	horizontal
Precisión:	±6 % fondo de escala
Repetibilidad:	1 % fondo de escala
Presión de operación:	máx. 6,0 bar (el dispositivo no es adecuado para presión de vacío)
Temperatura de operación:	polisulfona: -20 °C ... +120 °C

Combinaciones de material

	Cuerpo	Conexión	Sellos
III	Polisulfona	Latón, níquel-pl.	NBR
IV	Polisulfona	Acero Inox. 1.4305	FPM

Datos de pedido (Ejemplo: **KSV 1404 L**, combinación de material IV (PSU, Acero Inox.) con válvula de control. Rango de med. 50-150 Nl/h aire)

Agua [l/h]	Flotador	Con válvula de control combinación de material		Sin válvula de control combinación de material		Aire (Agregue sufijo »**..L**« al código) [Nl/h*]
		III	IV	III	IV	
0,25 - 1,5	Vidrio	**KSV 1301**	**KSV 1401**	**KSV 2301**	**KSV 2401**	20 - 80
1 - 4	Acero Inox.	**KSV 1304**	**KSV 1404**	**KSV 2304**	**KSV 2404**	50 - 150
0,5 - 6	Vidrio	**KSV 1306**	**KSV 1406**	**KSV 2306**	**KSV 2406**	50 - 300
2,5 - 15	Acero Inox.	**KSV 1316**	**KSV 1416**	**KSV 2316**	**KSV 2416**	50 - 500
5 - 30	Titanio	**KSV 1335**	**KSV 1435**	**KSV 2335**	**KSV 2435**	0,35 - 1,5 Nm³/h
10 - 80	Metal duro	**KSV 1380**	**KSV 1480**	**KSV 2380**	**KSV 2480**	0,5 - 2,4 Nm³/h

Opción: conector para manguera, versión recta Sufijo »...G« Versión con ángulo Sufijo »...W«.
Acople plástico para PE y PP (polipropileno) tubería ND 6 mm Sufijo »...K«.
*A 1,2 bar abs.: 20 °C

No se asume ninguna responsabilidad por errores; sujeto a cambios sin previo aviso.
1/08-2021