M-Zert
Zertifiziertes QM-System
DIN EN ISO 9001
Zertifikat-Nr. 01017

Flussostato a paletta e soffietto

per liquidi

KOBOLD

misurare • monitorare • analizzare

FPS

- Campi di commutazione:
  0,17 ... 0,85 m^3/h ... 72,6 ... 165,7 m^3/h acqua
- p_{max}: 30 bar, t_{max}: 120 °C
- Connessioni:
  G ½, G ¾ (senza attacchi)
  R 1, 1" NPT (>DN 25)
- Materiali: ottone o acciaio inossidabile
- Microinterruttore 250 V, 15 (8) A
- Qualsiasi posizione di montaggio

S3

KOBOLD è presente con propri uffici nei seguenti Stati:

ARGENTINIA, AUSTRALIA, AUSTRIA, BELGIO, BULGARIA, CANADA, CILE, CINA, COLUMBIA, COREA DEL SUD, EGITTO, FRANCIA, GERMANIA, INDIA, INDONESIA, ITALIA, MALESIA, MESSICO, PAESI BASSI, PERÙ, POLONIA, REGNO UNITO, REPUBBLICA CECA, ROMANIA, SINGAPORE, SPAGNA, SVIZZERA, STATI UNITI D'AMERICA, TAIWAN, THAILANDIA, TUNISIA, TURCHIA, UNGHERIA, VIETNAM

KOBOLD Messring GmbH
Nordring 22-24
D-65719 Hofheim/Ts.
Centralino:
+49(0)6192 299-0
+49(0)6192 23398
info.de@kobold.com
www.kobold.com

1/05 - 2017

Descrizione

Il flussostato KOBOLD modello FPS funziona secondo il collaudato principio della paletta e soffietto. Il flusso del fluido agisce sulla paletta azionando così il microinterruttore. Il punto di intervento può essere impostato liberamente e il dispositivo può essere adattato a diverse grandezze nominali di tubazioni grazie alla paletta sostituibile in combinazione con le caratteristiche di impostazione aggiuntive. La sezione elettrica del dispositivo è separata ermeticamente dal fluido di processo tramite il soffietto.
Questa versione speciale di flussostato è stata disegnata specificatamente per valori di intervento minimi. Vedere la tabella per i punti di commutazione. Lo strumento può essere installato in qualsiasi posizione.

Dimensioni [mm]

FPS-2.../3...

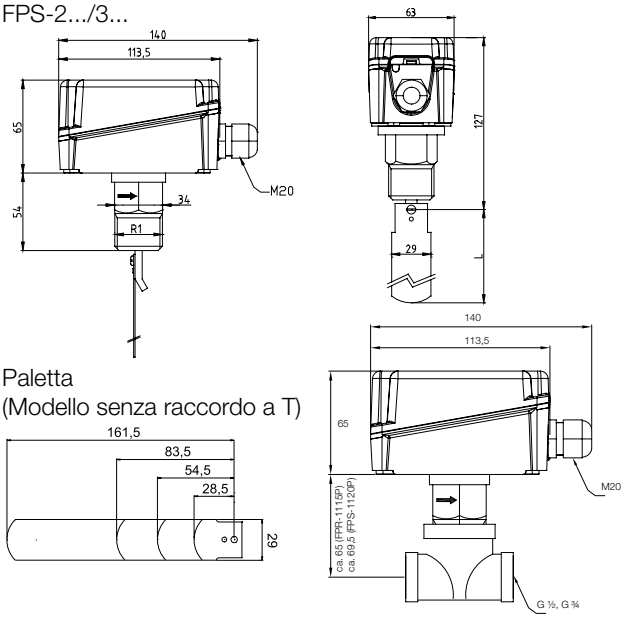

Paletta
(Modello senza raccordo a T)

Dati tecnici

Esecuzione in ottone:	MS 58, soffietto in bronzo, paletta in acc. inoss. 1.4401 raccordo a T: acciaio zincato
Esecuzione in acc. inoss.:	acc. inoss. 1.4541, paletta in acc. inoss. 1.4401
Temperatura del fluido:	-40 ... +120 °C
Temperatura ambiente:	-35 ... +65 °C
Pressione massima ammessa:	ottone 11 bar, acc. inoss. 30 bar
Perdita di carico massima:	ca. 0,01 ... 0,03 bar
Tratto tubazione ingresso e uscita:	5 volte il diametro nominale della tubazione

Dati elettrici

Microinterruttore a tenuta di polvere contatto di scambio a polo singolo

Tensione di commutazione:	mass. 24 - 250 V_{AC}
Corrente di commutazione:	mass. 8 A (carico induttivo) mass. 15 A (carico resistivo)
Allacciamento elettrico:	pressacavo
Cassa:	parte inferiore in ABS, coperchio in PC (transparente)
Tipo di protezione:	IP 65

Collegamenti elettrici

ROSSO-BIANCO apre con portata in diminuzione
ROSSO-BLU chiude con portata in diminuzione

Applicazioni

- Monitoraggio circuiti di raffreddamento e di lubrificazione
- Protezione contro funzionamento a vuoto per pompe
- Prevenzione basso livello acqua

Dati per l'ordinazione (Esempio: **FPS-1115 P**)

Diametro nominale tubazione	Campo di commutazione standard				Campo di commutazione speciale			
	m^3/h acqua decrescente	m^3/h acqua crescente	Codice d'ordinazione ottone	Codice d'ordinazione acc. inoss.	m^3/h acqua decrescente	m^3/h acqua crescente	Codice d'ordinazione ottone	Codice d'ordinazione acc. inoss.
25*	0,6-2	1-2,1	**FPS-2100 P** (Con.: R 1) **FPS-5100 P** (Con.: 1" NPT)	**FPS-2200 P** (Con.: R 1) **FPS-5200 P** (Con.: 1" NPT)	0,2-1	0,6-1,1	**FPS-3100 P** (Con.: R 1) **FPS-6100 P** (Con.: 1" NPT)	**FPS-3200 P** (Con.: R 1) **FPS-6200 P** (Con.: 1" NPT)
32	0,8-2,8	1,3-3			0,25-1,4	0,9-1,6		
40	1,1-3,7	1,7-4			0,5-1,6	1,2-2,2		
50	2,2-5,7	3,1-6,1			0,9-3,6	2,3-4,1		
65	2,7-6,5	4,0-7,0			1,2-4,9	3,1-5,5		
80	4,3-10,7	6,2-11,4			2,1-7,4	4,9-8,2		
100	11,4-27,7 (6,1-17,3)	14,7-29,0 (8,0-18,4)			4,9-17,1 (3,3-11,6)	11,3-19,1 (7,7-13,0)		
125	22,9-53,3 (9,3-25,2)	28,4-55,6 (12,9-26,8)			9,7-34,0 (5,0-17,5)	22,4-37,9 (11,5-19,6)		
150	35,9-81,7 (12,3-30,6)	43,1-85,1 (16,8-32,7)			13,6-47,6 (6,1-21,4)	31,5-53,2 (14,1-23,9)		
200	72,6-165,7 (38,6-90,8)	85,1-172,5 (46,5-94,2)			25,7-90,1 (21,7-55,3)	59,6-100,7 (36,5-61,8)		
	l/h acqua	**l/h acqua**	**Modello con raccordo a T**					
15	174-846	480-948	**FPS-1115 P**					
20	138-768	408-858	**FPS-1120 P**					

* Per DN 25 è richiesto un attacco nel quale la paletta possa muovere liberamente.
I valori tra parentesi si applicano quando si usa la paletta lunga fornita, la quale viene accorciata per utilizzo con DN 100 a DN 150 e che deve essere montata con le tre palette corte.

Salvo errori e omissioni. Specifiche tecniche soggette a variazioni senza preavviso.
1/05 - 2017