Zertifiziertes QM-System
DIN EN ISO 9001
Zertifikat-Nr. 01017

# Bypass-Niveauschalter

messen • kontrollieren • analysieren

## NBA-2 / NBE-2

- $p_{max}$: 10 bar; $t_{max}$: 150 °C
- Anschluss: G ⅜ IG
  R ½ AG
- Material: Aluminium und Edelstahl

N1

Weitere KOBOLD-Gesellschaften befinden sich in folgenden Ländern:

ÄGYPTEN, AUSTRALIEN, BELGIEN, BULGARIEN, CHINA, FRANKREICH, GROSSBRITANNIEN, INDIEN, INDONESIEN, ITALIEN, KANADA, MALAYSIA, MEXIKO, NIEDERLANDE, ÖSTERREICH, PERU, POLEN, REPUBLIK KOREA, RUMÄNIEN, SCHWEIZ, SPANIEN, THAILAND, TSCHECHIEN, TÜRKEI, TUNESIEN, UNGARN, USA, VIETNAM

KOBOLD Messring GmbH
Nordring 22-24
D-65719 Hofheim/Ts.
Zentrale:
+49(0)6192 299-0
Vertrieb DE:
+49(0)6192 299-500
+49(0)6192 23398
info.de@kobold.com
www.kobold.com



1/08 - 2018

## Beschreibung

Die KOBOLD-Bypass-Niveauschalter Typ NBA/NBE kommen dort zur Anwendung, wo. z. B. aus Platzgründen (bei Rührwerken) oder bei hohen Temperaturen eine Niveauüberwachung im Bypass gefordert ist.

Das Gerät besteht aus einem Metallgehäuse mit innenliegendem Niveaumagnetschalter und arbeitet nach dem Prinzip der kommunizierenden Röhren.

Sobald das Gehäuse des Bypass-Niveauschalters etwa halb mit Flüssigkeit gefüllt ist, bewegt sich der Schwimmer nach oben und betätigt mit dem innenliegenden Ringmagneten einen im Gleitrohr befindlichen Umschaltkontakt. Mit dem Umschaltkontakt werden über geeignete elektrische Hilfseinrichtungen (Relais, Schaltschütz) z. B. Magnetventile, Signallampen oder Pumpen geschaltet.

## Abmessungen

**NBA-2**

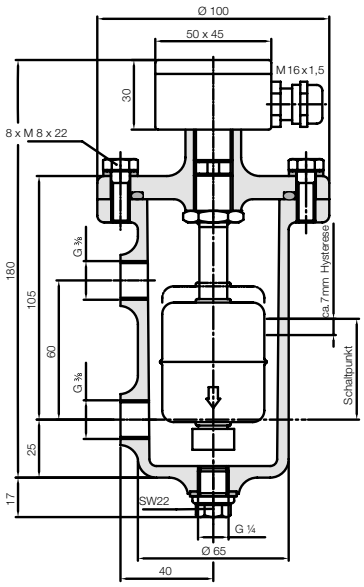


**NBE-2**

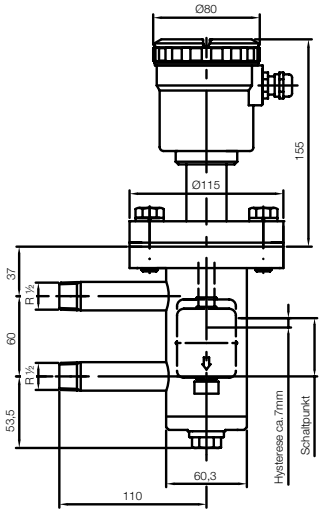


## Technische Vorteile

- kein Platzbedarf innerhalb von Behältern
- besonders geeignet für unruhige und turbulente Flüssigkeiten
  z. B. bei Ölwannen für Motoren, Getriebe oder Hydraulikaggregaten
- einfache Montage an der Behälterseitenwand

## Technische Daten

| | |
|---|---|
| Gehäusematerial: | Aluminium (NBA), Edelstahl (NBE) |
| Dichtung: | |
| Deckel: | NBR (NBA), PTFE (NBE) |
| Ablassschraube: | PTFE |
| Anschlüsse: | G ⅜ Innengewinde (NBA)<br>R ½ Außengewinde (NBE) |
| Elektrisches Anschlussgehäuse: | Aluminium 50 x 45 x 30 mm (NBA)<br>Kunststoff Ø 80 mm (NBE) |
| Kabelverschraubung: | M16 x 1,5<br>Klemmbereich 5 - 9 mm |
| Gleitrohrmaterial: | Edelstahl 1.4571 |
| Schwimmermaterial: | Edelstahl 1.4571 |
| Mediumstemperatur: | -40 ... +90 °C (NBA)<br>-40 ... +150 °C (NBE) |
| Umgebungstemperatur: | -25 ... +80 °C |
| Max. Druck: | 10 bar |
| Dichte der Flüssigkeit: | min. 0,65 kg/dm³ |
| Kontaktbestückung: | 1 Umschalter |
| Kontaktmaterial: | Rhodium |
| Schaltleistung: | max. 60 VA |
| Schaltspannung: | max. 250 $V_{AC}$ |
| Einschaltspitzenstrom: | max. 1 A |
| Hysterese: | ca. 7 mm |
| Schutzart: | IP 65 |

## Elektrischer Anschluss

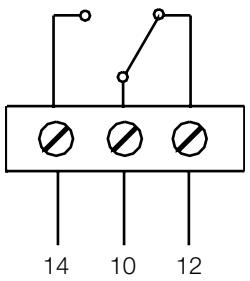


## Bestelldaten

| Gehäusematerial | Bestellnummer |
|---|---|
| Aluminium | **NBA-200 R 10** |
| Edelstahl | **NBE-200 K 15** |