M-Zert
Zertifiziertes QM-System
DIN EN ISO 9001
Zertifikat-Nr. 01017

Termómetro Tipo Varilla para Motores Diesel

Relleno de Nitrógeno

KOBOLD

medición • monitoreo • análisis

TND

- No tóxico para el medio ambiente sistema de medición con nitrógeno no tóxico
- Tiempo de respuesta rápida
- Rango de Medición: 0 ... +800 °C
- Material de la sonda: acero inoxidable

T2

KOBOLD a nivel mundial:

ALEMANIA, ARGENTINA, AUSTRIA, BÉLGICA, BULGARIA, CANADA, CHILE, CHINA, COLOMBIA, CORA DEL SUR, EGIPTO, ESPAÑA, ESTADOS UNIDOS, FRANCIA, HUNGRÌA, INDIA, INDONESIA, ITALIA, MALASIA, MÉXICO, PAÍSES BAJOS, PERÚ, POLONIA, REINO UNIDO, REPÚBLICA CHECA, REPÚBLICA DOMINICANA, RUMANIA, SINGAPUR, SUIZA, TAIWÁN, TAILANDIA, TÚNEZ, TURQUÍA, VIETNAM

KOBOLD Messring GmbH
Nordring 22-24
D-65719 Hofheim/Ts.
Oficina Principal:
+49(0)6192 299-0
+49(0)6192 23398
info.de@kobold.com
www.kobold.com

Descripción

El termómetro tipo varilla para motores diesel es un termómetro de presión de gas especialmente diseñado para el servicio exigente en motores diesel.
El sistema de medición del termómetro de presión de gas comprende la punta de prueba, el tubo capilar, y el Bordón en una cubierta. El sistema de medición completo se llena de nitrógeno presurizado. Un cambio de temperatura causa un cambio en la presión interna en el eje de inmersión. La desviación resultante del tubo de Bourdón se transfiere al indicador a través de un elemento del indicador.
Los dispositivos se llenan de aceite de silicón y son convenientes para el servicio en las puntas de medición expuestas a las vibraciones fuertes. El relleno humedece el sistema de medición cuando esta expuesto a las vibraciones mecánicas y permite así la indicación constante; también proporción buena lubricación para las piezas móviles.

Áreas de Aplicación

- Gas de combustión de motors diesel
- Agua de Refrigeración
- Turbocargadores
- Compresores

Opcional

Para el servicio bajo condiciones extremas los dispositivos se pueden entregar con un resorte de amortiguamiento acondicionado entre la cubierta y la punta de prueba.

Detalles Técnicos

Cuerpo:	acero negro, rellenado con aceite de silicona o acero inoxidable 1.4301, rellenado con aceite de silicona seguro de bayoneta
Ventana:	vidrio instrumento 4 mm
Protección:	IP 67
Dial:	aluminio, blanco con inscripción negra
Indicador:	aluminio negro
Elemento indicador:	latón
Protección de sobrecarga:	1,3 x valor de fondo de escala (máx. 800 °C)
Compensación:	±6% del valor a fondo de escala
Precisión:	Ø 63 y Ø 80 categoria 1,6 Ø100 categoria 1
Tamaños nominales:	Ø 63, 80, 100 mm
Sonda:	acero inoxidable 1.4301
Diámetro del sonda:	12 mm
Longitud de la sonda:	150 mm
Rosca:	rosca hecha de acero o acero inoxidable1.4301

Dimensiones

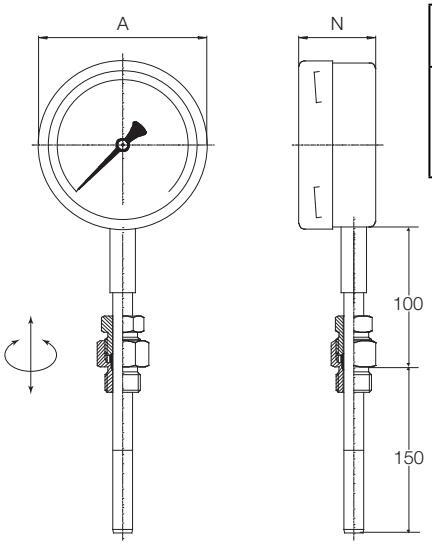

A [mm]	N [mm]
63	38
80	38
100	46

Datos de pedido (Ejemplo: **TND-0D1 60 0C1**)

Modelo	Cuerpo Ø	Material del cuerpo	Rango de Indicación	Conexión Atornillamiento de la abrazadera	Resorte de amortiguamiento
TND-0D..	63 mm	**..4..** = acero pintado de negro llenado con silicona **..5..** = acero inoxidable llenado con silicona	**..60..** = 0 ... +600 **..6A..** = 0 ... +650.. **..6B..** = +50 ... +650 **..70..** = 0 ... +700 **..7A..** = 0 ... +750 **..80..** = 0 ... +800	**..0C1** = acero, G½ A **..0C2** = acero, G¾ A **..0R1** = acero inox., G½ A **..0R2** = acero inox, G¾ A	**0** = sin **1** = con resorte de amortiguamiento
TND-0E..	80 mm				
TND-0F..	100 mm				

Por favor especificar los rangos de medición especial y otras longitudes de sonda por escrito.

No se asume ninguna responsabilidad por errores; sujeto a cambios sin previo aviso.

1/05-2014