Zertifiziertes QM-System
DIN EN ISO 9001
Zertifikat-Nr. 01017

Filtros Magnéticos y Atrapa partículas

medición • control • análisis

MFR / MFF / MFT

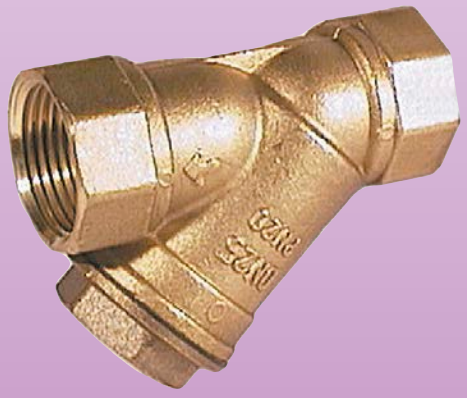

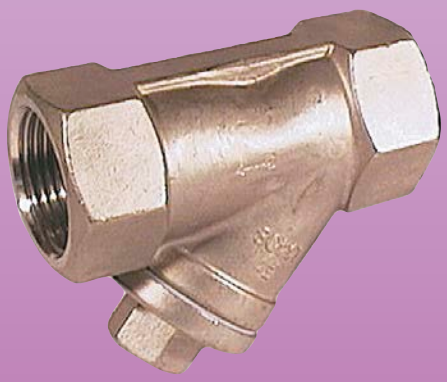

- p_{max}: PN 40
- t_{max}: +200 °C
- Tornillo roscado: G ¼ ... G 4
- Tornillo roscado: Rp 1 ... Rp 2
- Bridas: DN 50 ... DN 200
- Conexiones soldadas: 22 mm ... 35 mm
- Material: latón, acero inoxidable, bronce, hierro fundido
- Tamaños de la malla: 50 µm ... 1200 µm

Z1

KOBOLD a nivel mundial:

ALEMANIA, AUSTRALIA, AUSTRIA, BÉLGICA, BULGARIA, CANADA, CHINA, CORA DEL SUR, ESPAÑA, ESTADOS UNIDOS, FRANCIA, HUNGRÌA, INDIA, INDONESIA, ITALIA, MALASIA, MÉXICO, PAÍSES BAJOS, PERÚ, POLONIA, REINO UNIDO, REPÚBLICA CHECA, RUSIA, SUIZA, TAILANDIA, TÚNEZ, TURQUÍA, VIETNAM

KOBOLD Messring GmbH
Nordring 22-24
D-65719 Hofheim/Ts.
Oficina Principal:
+49(0)6192 299-0
+49(0)6192 23398
info.de@kobold.com
www.kobold.com

1/12 - 2021

Descripción

Los filtros magnéticos KOBOLD son usados en muchas aplicaciones, incluyendo filtros de sistema central, donde es necesario proteger a los dispositivos del polvo y la contaminación. Son utilizados para atrapar y remover contaminantes de los circuitos de lubricación y enfriamiento industrial, especialmente donde los residuos y sedimentos provenientes del ensamblaje (tales como trozos del corte de roscas) y la operación normal (tales como escamas y residuos del desgaste por fricción) pueden ser transportados a lo largo del flujo y en el medio ser filtrados. Contaminantes de este tipo pueden formar depósitos que provocan agrietamiento y corrosión en dispositivos de control y medición altamente sensibles. El mantenimiento y la limpieza regular de los filtros magnéticos prevendrán efectivamente las fallas del sistema y los dispositivos y el consecuente paro de éstos.

Función

El medio que ha sido filtrado con estos dispositivos fluye primero alrededor de la barra magnética posicionada centralmente y luego pasa a través - desde el interior - del carrete de acero inoxidable del filtro. La barra magnética atrae y retiene grandes partículas de hierro, haciendo más fácil la función del filtro magnético. Además, piezas burdas de material son atrapadas por el carrete del filtro. El tamaño de mallas seleccionadas, desde 150 mm a 1200 m, aseguran que el filtro no se atasque con sedimento fino y solamente provoque una pérdida de presión menor.

Filtro magnético, hembr roscada MFR-00

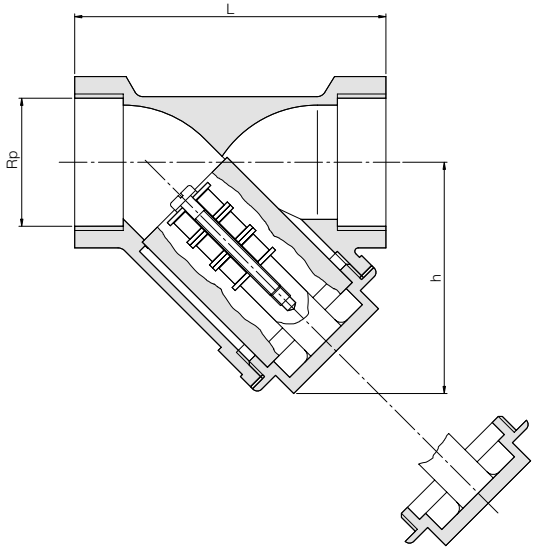

Adaptador de filtro magnético, hembra roscada, MFT-I

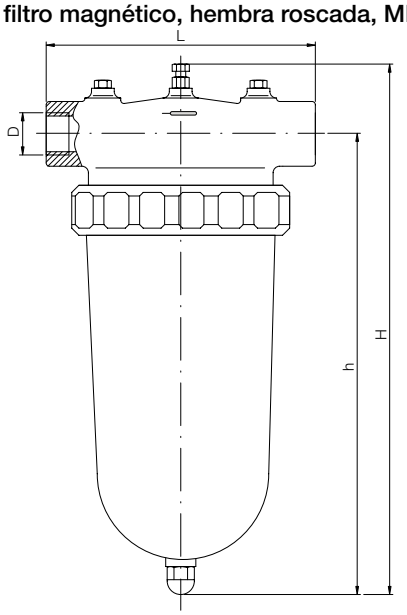

Brida de Filtro magnético MFF-

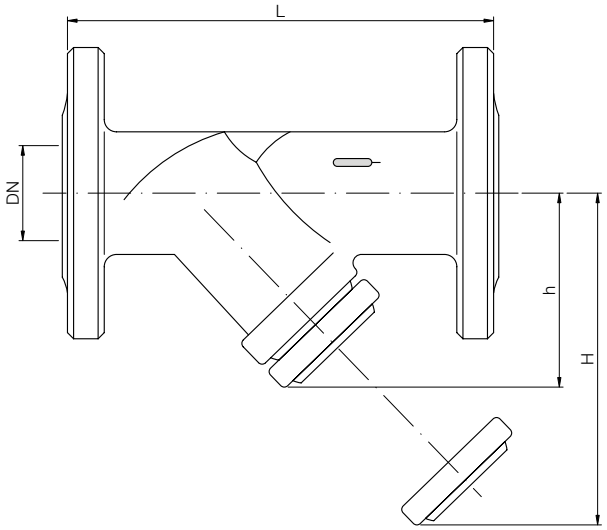

Adaptador de filtro magnético, conexión roscada MFT-A, MFT-L

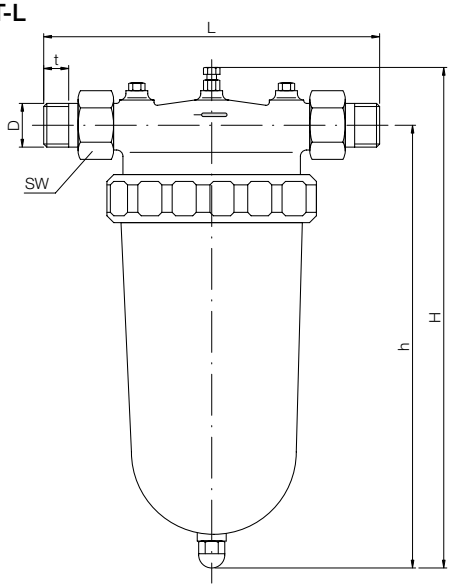

No se asume ninguna responsabilidad por errores;
sujeto a cambios sin previo aviso.

1/12 - 2021

Materiales

Filtro magnético roscado:	cuerpo de bronce
Filtro magnético adaptador:	cuerpo de latón
Filtro magnético de brida:	cuerpo de hierro fundido, recubierto
Carrete del filtro:	acero inoxidable
Magnetos:	óxido cerámico
Sello:	Klinger Sil® C-4300

Montaje

Filtro magnético roscado:	horizontal o vertical
Filtro magnético adaptador:	horizontal
Filtro magnético de brida:	horizontal o vertical

Mantenimiento

Verifique primero antes de colocarlo en operación. Después, la frecuencia de las revisiones dependerán del índice real de contaminación, con una revisión al año como mínimo.

Limpieza

Limpiar con chorro de agua / aire comprimido y cepillo.

Detalles Técnicos

Conexión de rosca:	rosca hembra G½ ... G3 rosca macho R¾ ... R1¼ (según DIN 2999)
Conexiones de soldadura:	22 mm ... 35 mm
Bridas:	según DIN 2533 DN 50 ... DN 200

Presiones nominales

Filtro magnético roscado:	PN 16
Filtro magnético adaptador:	PN 10
Filtro magnético de brida:	PN 16

Máx. temperatura

Filtro magnético roscado:	200 °C
Filtro magnético adaptador:	90 °C
Filtro magnético de brida:	200 °C
Tamaños del engrane:	ver tabla

Dimensiones y detalles del pedido (ejemplo: **MFR-0015**)

Version	Conexión	k_v-valor [m³/h]	Tamaños del engrane [µm]	Tam. de filtro cartucho [mm]	L [mm]	h [mm]	H [mm]	t [mm]	SW* [mm]	Peso [kg]	ID no.
Hembra roscada	G ½	6,2	280	19/32	64	45	-	-	-	0,3	**MFR-0015**
	G ¾	7,7	280	25/38	74	55	-	-	-	0,3	**MFR-0020**
	G 1	12,4	280	29/46	82	62	-	-	-	0,4	**MFR-0025**
	G 1¼	13,9	280	37/55	96	73	-	-	-	0,5	**MFR-0032**
	G 1½	18,5	280	43/61	112	84	-	-	-	0,9	**MFR-0040**
	G 2	31	280	58/75	134	103	-	-	-	2,2	**MFR-0050**
	G 2½	56	280	66/9	151	105	-	-	-	2,8	**MFR-0065**
	G 3	80	530	80/130	172	129	-	-	-	4,8	**MFR-0080**
Adaptador hembra roscada	Rp 1	17,5	600	70/197	130	283	324	-	-	5,1	**MFT-I025**
	Rp 1¼	20	600	70/197	135	283	324	-	-	5,1	**MFT-I032**
	Rp 1½	25	600	70/197	150	293	338	-	-	5,5	**MFT-I040**
	Rp 2	33	600	70/197	160	299	351	-	-	6,0	**MFT-I050**
Adaptador macho roscada	R ¾	12	600	70/197	192	283	324	11	37	5,3	**MFT-A020**
	R 1	17,5	600	70/197	223	283	324	19	46	5,5	**MFT-A025**
	R 1¼	21	600	70/197	253	283	324	21,5	52	5,9	**MFT-A032**
Adaptador para conexion soldada	22 mm	12	600	70/197	176	283	324	17	37	5,3	**MFT-L020**
	28 mm	17,5	600	70/197	184	283	324	18,5	46	5,5	**MFT-L025**
	35 mm	21	600	70/197	200	283	324	23,5	52	5,9	**MFT-L032**
Brida	DN 50	47	750	58/105	230	120	190	-	-	9,0	**MFF-0050**
	DN 65	75	750	73/123	290	140	220	-	-	13,0	**MFF-0065**
	DN 80	113	1200	88/144	310	165	265	-	-	17,0	**MFF-0080**
	DN 100	189	1200	108/184	350	220	340	-	-	27,0	**MFF-0100**
	DN 125	303	1200	135/221	400	260	410	-	-	41,0	**MFF-0125**
	DN 150	379	1200	160/260	480	300	475	-	-	62,0	**MFF-0150**
	DN 200	758	1200	208/360	600	360	580	-	-	115,0	**MFF-0200**

*SW = tamaño de la llave mecánica (A/F)

No se asume ninguna responsabilidad por errores; sujeto a cambios sin previo aviso.

Detalles Tecnicos MFR-rosca hembra (version en laton)

Diseno:	cuerpo roscado de 2 partes
Conexion:	rosca hembra G ¼ ... G 4 DIN ISO 228
Presion nominal:	ver tabla
Rango de temperatura:	máx. 90 °C (agua) -15 °C ... 110 °C (aire)
Tamano malla:	ver tabla
Posicion de instal.:	cubierta hacia abajo verificar direccion de flujo espec.

Materiales

Cuerpo:	laton Ms 58
Cubierta:	laton Ms 58
Malla:	acero inoxidable 1.4301
Empaquetadura:	NBR G 2½ ... G 4 = Betaflex 71 cellulosa con NBR

MFR-IG

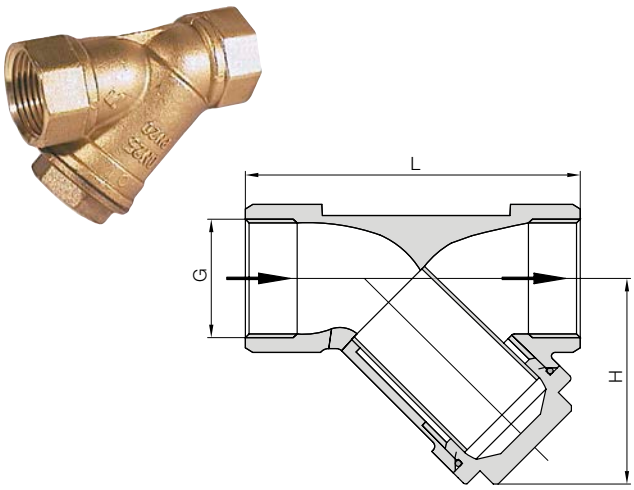

Dimensiones y detalles del pedido

MFR-IG versión de latón
(ejemplo: **MFR-IGR15**)

Torn. roscado [G]	k_v-valor [m³/h]	Pedido no.	Tamano malla [µm]	L [mm]	H [mm]	Presion nominal	Peso [kg]
¼	2,20	**MFR-IGR 08**	500	55	40	PN20	0,13
¼		**MFR-IGR 08 (F)**	50	55	40		
⅜	3,43	**MFR-IGR 10**	500	55	40		0,13
⅜		**MFR-IGR 10 (F)**	50	55	40		
½	4,48	**MFR-IGR 15**	500	58	40		0,15
½		**MFR-IGR 15 (F)**	50	58	40		
¾	7,86	**MFR-IGR 20**	500	70	48		0,24
¾		**MFR-IGR 20 (F)**	50	70	48		
1	11	**MFR-IGR 25**	500	87	56		0,38
1		**MFR-IGR 25 (F)**	50	87	56		
1¼	16	**MFR-IGR 32**	500	96	64		0,56
1¼		**MFR-IGR 32 (F)**	50	96	64		
1½	22	**MFR-IGR 40**	500	106	73		0,7
1½		**MFR-IGR 40 (F)**	50	106	73		
2	35	**MFR-IGR 50**	500	126	89		1,2
2		**MFR-IGR 50 (F)**	50	126	89		
2½	60	**MFR-IGR 65**	800	150	107	PN16	2,2
3	83	**MFR-IGR 80**	800	169	120		3,1
4	100	**MFR-IGR 1H**	800	219	161		6,6

No se asume ninguna responsabilidad por errores; sujeto a cambios sin previo aviso.

1/12 - 2021

Detalles técnicos MFR-EA (versión de acero inoxidable)

Diseño:	cuerpo roscado de dos partes
Conexiones:	rosca hembra G ½ ... G 2 DIN ISO 228 T1
Presión nominal:	PN 40
Rango de temperatura:	-30 °C ... +180 °C (Aire)
Tamaño de la malla:	filtro (estándar) 500 µm filtro (fino) 250 µm
Posición de montaje:	cubierta hacia la base, advierta dirección específica del flujo

Materiales

Cuerpo:	acero inoxidable 1.4408
Cubierta:	acero inoxidable 1.4408
Malla:	acero inoxidable 1.4301
Empaquetadura:	PTFE

MFR-EA

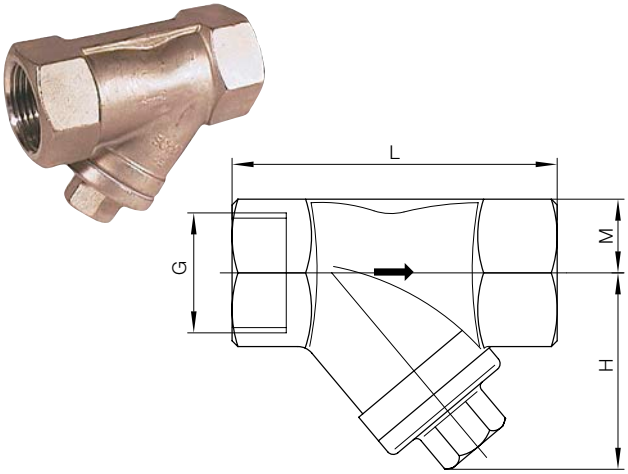

Dimensiones y detalles del pedido

MFR-EA versión de acero inoxidable
(ejemplo: **MFR-EAR15E**)

Torn. roscado [G]	Pedido no. filtro (estandar)	Pedido no. filtro (finea)	M [mm]	H [mm]	L [mm]
½	**MFR-EAR15E**	**MFR-EAR15D**	12,5	42,5	65,0
¾	**MFR-EAR20E**	**MFR-EAR20D**	15,5	49,0	75,0
1	**MFR-EAR25E**	**MFR-EAR25D**	18,5	57,5	90,0
1¼	**MFR-EAR32E**	**MFR-EAR32D**	23,0	65,0	110,0
1½	**MFR-EAR40E**	**MFR-EAR40D**	26,5	74,0	120,0
2	**MFR-EAR50E**	**MFR-EAR50D**	33,5	85,0	150,0

No se asume ninguna responsabilidad por errores;
sujeto a cambios sin previo aviso.

Detalles técnicos MFR-DO (versión de acero inoxidable)

Diseño:	cuerpo roscado de dos partes
Conexiones:	rosca hembra G ¼ ... G 3 DIN ISO 228-1
Presión nominal:	PN 40
Rango de temperatura:	-20 °C ... +180 °C
Tamaño de la malla:	200 malla/75 µm en G ¼, G ⅜ 100 malla/150 µm en G ½, G 1, G 1½ 40 mesh/400 µm für G 2, G 3
Posición de montaje:	cubierta hacia la base, advierta dirección específica del flujo

Materiales

Cuerpo (1):	acero inoxidable 1.4408, EN1503-1
Cubierta (2):	acero inoxidable 1.4408, EN1503-1
Malla (4):	acero inoxidable 316
Tapa de protección (9):	acero inoxidable 1.4408, EN1503-1
Empaquetadura (11):	PTFE
Junta (31):	FPM

MFR-DO

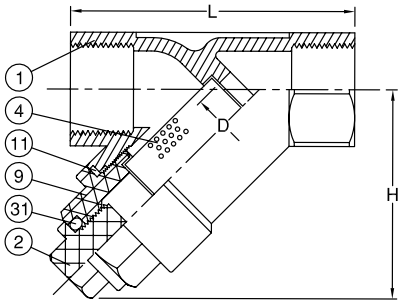

Dimensiones, peso y detalles del pedido

MFR-DO versión de acero inoxidable
(ejemplo: **MFR-DOR15**)

Pedido no.	Tamaño		L [mm]	H [mm]	D [mm]	Peso [kg]
MFR-DOR08	DN08	¼"	65,0	51,0	10,0	0,25
MFR-DOR10	DN10	⅜"	65,0	51,0	12,0	0,25
MFR-DOR15	DN15	½"	65,0	51,0	15,0	0,25
MFR-DOR25	DN25	1"	90,0	72,0	25,0	0,70
MFR-DOR40	DN40	1½"	120,0	87,0	40,0	1,20
MFR-DOR50	DN50	2"	140,0	103,0	50,0	1,90
MFR-DOR80	DN80	3"	200,0	143,0	80,0	6,16

No se asume ninguna responsabilidad por errores; sujeto a cambios sin previo aviso.

1/12 - 2021