M-Zert
Zertifiziertes QM-System
DIN EN ISO 9001
Zertifikat-Nr. 01017

Débitmètre à turbine, faible débit

pour fluides peu visqueux

KOBOLD

Mesure • Contrôle • Analyse

DTK

- Plage de mesure: 0,05 ... 0,6 l/min ... 1,0 ... 12 l/min eau
- Précision: ± 2% de l'échelle
- p_{max}: 30 bar, t_{max}: 140 °C
- Raccord process: G ¼ et ¼ NPT
- Matériau corps: acier inox

S4

Des sociétés KOBOLD se trouvent dans les pays suivants:

ALLEMAGNE, ARGENTINE, AUSTRALIE, AUTRICHE, BELGIQUE, BULGARIE, CANADA, CHILI, CHINE, COLUMBIA, EGYPTE, ESPAGNE, ETATS-UNIS, FRANCE, HONGRIE, INDE, INDONESIE, ITALIE, MALAYSIE, MEXIQUE, PAYS-BAS, PEROU, POLOGNE, RÉPUBLIQUE DE CORÉE, RÉPUBLIQUE TCHEQUE, ROUMANIE, ROYAUME-UNI, SINGAPOUR, SUISSE, TAIWAN, THAILANDE, TUNISIE, TURQUIE, VIET NAM

KOBOLD Messring GmbH
Nordring 22-24
D-65719 Hofheim/Ts.
Siège social:
+49(0)6192 299-0
+49(0)6192 23398
info.de@kobold.com
www.kobold.com

Description

Les débitmètres de type DTK sont utilisés pour la mesure et la surveillance de fluides à faible viscosité. Grâce à leur structure compacte, la mini turbine peut également être utilisée sur des machines exigeant un encombrement réduit.

Mode de fonctionnement

Le fluide traverse un boîtier spécialement formé et met alors la turbine en rotation. Deux aimants situés au niveau de la turbine génèrent dans un capteur Hall des impulsions électriques. La fréquence sortie par le système électronique est alors directement, proportionnelle à la vitesse de passage du fluide. L'électronique placée en aval peut utiliser ces signaux pour la mesure, la surveillance et le dosage.

Domaines d'application

- Fluides à faible viscosité
- Fluides non conducteurs
- Dosage
- Machines à laver
- Industrie des circuits imprimés
- Machines agricoles

Caractéristiques techniques

Précision:	± 2% de l'échelle ± 5% de l'échelle (version OEM)
Linéarité:	±1% de l'échelle
Reproductibilité:	± 0,25 %
Température du fluide:	-15 °C ... +80 °C -15 °C ... +140 °C (DTK-...0S00)
Température ambiante:	-15 °C ... +60 °C
Pression maxi.:	30 bar

Matériaux

Corps:	acier inox 1.3955
Buse:	acier inox 1.4404
Axe:	acier inox 1.4404
Turbine:	PVDF
Joint d'étanchéité:	FPM
Raccord:	taraudage G ¼ taraudage ¼" NPT
Position de montage:	horizontale
Indice de protection:	IP65

Caractéristiques électriques

Sortie fréquence OEM (DTK-...0*00) sans marquage CE

Alimentation:	4-24 V_{CC}
Courant absorbé:	typ. 5 mA
Sortie impulsionnelle:	NPN, maxi 20 mA, collecteur ouvert
Raccordement électrique:	1,5 m câble PVC 1,5 m câble silicone connecteur DIN 43650

AUF-4000
(option pour raccordement par connecteur DIN)

(option pour raccordement par connecteur DIN, peut être calibré seulement avec capteur monté en fabrique)

Affichage:	LED rouges 4 chiffres
Plage de température:	-20 ... +80 °C
Alimentation:	24 V_{CC} ± 20%
Entrée:	impulsions du DTK (capteur Hall NPN)
Sortie:	4-20 mA, 3 fils
Charge:	250 Ω

DTK-...F300

Alimentation:	12-28 V_{CC}
Courant absorbé:	10 mA
Sortie impulsionnelle:	PNP, collecteur ouvert, maxi 20 mA
Raccordement électrique:	connecteur M12x1

DTK-...F390

Alimentation:	24 V_{CC} ± 20%
Courant absorbé:	15 mA
Sortie impulsionnelle:	PNP, collecteur ouvert, max. 20 mA
Facteur de division:	1...$^{1}/_{128}$, paramétré à l'usine
Raccordement électrique:	connecteur M12x1

DTK-...L303; DTK-...L343

Alimentation:	24 V_{CC} ± 20%
Sortie:	0(4)-20 mA, 3 fils
Charge maxi:	500 Ω
Raccordement électrique:	connecteur M12x1

Electronique compacte

Affichage:	3 chiffres LED
Sortie analogique:	réglable (0) 4...20 mA einstellbar, maxi 500 Ω
Sortie contact:	1 (2) transistorisé, PNP ou NPN, paramétré à l'usine
Fonction de contact:	contact NO ou NF fréquence programmable
Réglage:	par l'intermédiaire de 2 touches
Alimentation:	24 V_{CC} ± 20%, 3 fils, env. 100 mA
Raccordement électrique:	connecteur M12x1

Raccordement électrique

Raccordement par connecteur
DTK-...0400

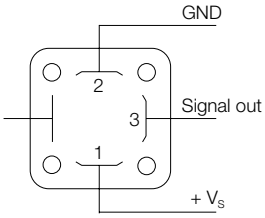

Raccordement par connecteur
DTK-...F3; DTK-...L3

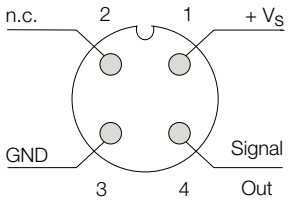

Raccordement par câble
DTK-...0P00; DTK-...0S00

blanc: + V_S
marron: GND
vert: Signal

DTK-..C..

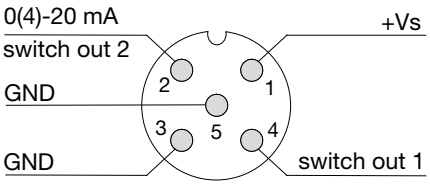

Code de commande (exemple: **DTK-1206 G2 0000**)

Plage de mesure [l/min]	Buse Ø [mm]	Fréquence à l'échelle	Perte de charge à l'échelle	Modèle	Raccordement	Electronique
0,05-0,6	1,0	21 Hz	1,0 bar	**DTK-1210..**	**..G2..**=G ¼ **..N2..**=¼ NPT	**Sortie fréquence OEM sans marquage CE** **..0P00** = NPN, 1,5 m câble PVC **..0S00** = NPN, 1,5 m câble silicone **..0400** = NPN, connecteur DIN 43650 **Sortie fréquence** **..F300** = connecteur M12 x 1, PNP **..F320** = connecteur M12 x 1, PNP, diviseur 1:2 **..F340** = connecteur M12 x 1, PNP, diviseur 1:4 **..F390** = connecteur M12 x 1, PNP, diviseur 1...$^{1}/_{128}$ **Sortie analogique** **..L303** = connecteur M12 x 1, 0-20 mA, 3 fils **..L343** = connecteur M12 x 1, 4-20 mA, 3 fils **Electronique compacte** **..C30R** = électr. compacte, 2 x PNP, conn. M12 x 1 **..C30M** = électr. compacte, 2 x NPN, conn. M12 x 1 **..C34P** = électr. compacte, 4-20 mA, 1 x PNP **..C34N** = électr. compacte, 4-20 mA 1 x NPN
0,1-1,3	1,5	30 Hz	1,0 bar	**DTK-1215..**		
0,2-2,0	1,8	36 Hz	1,1 bar	**DTK-1218..**		
0,3-3,5	2,5	41 Hz	0,9 bar	**DTK-1225..**		
0,3-5,0	3,0	47 Hz	0,9 bar	**DTK-1230..**		
0,5-7,0	3,5	51 Hz	1,0 bar	**DTK-1235..**		
0,5-10,0	5,0	50 Hz	1,0 bar	**DTK-1250..**		
1,0-12,0	6,0	44 Hz	0,9 bar	**DTK-1260..**		

Afficheur emboîtable
pour modèle DTK-...0400 (avec connecteur DIN)

Description	N° de commande
Affichage LED rouge à 4 chiffres Entrée: impulsions du DTK (capteur Hall NPN), Alimentation électrique: 24 V_{CC} Sortie: 4-20 mA, 3 fils, (maxi 250 Ω) Connecteur DIN 43650 (option pour raccordement par connecteur DIN, peut être calibré seulement avec capteur monté en fabrique)	**AUF-4000**

Dimensions

DTK-...0P00; DTK-...0S00

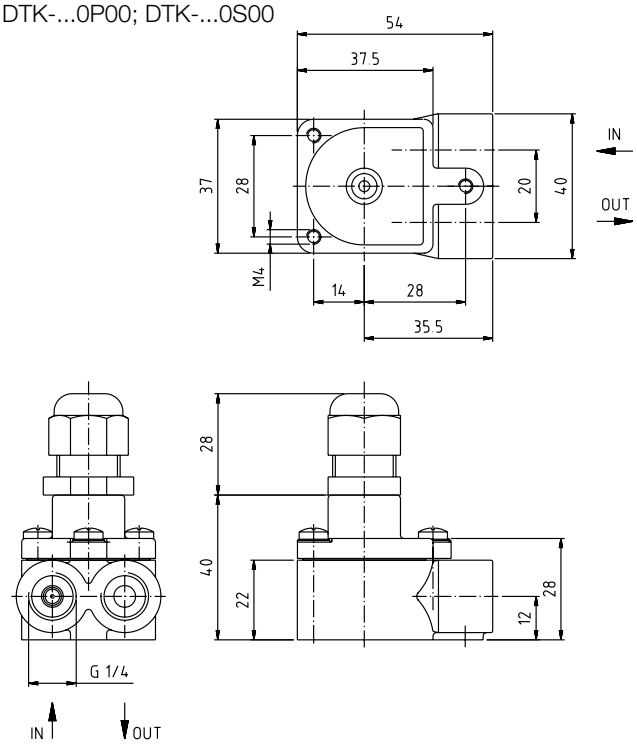

DTK-...0400

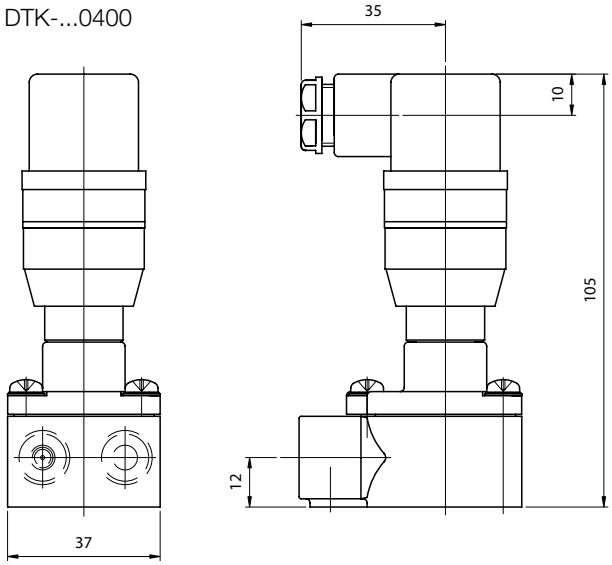

DTK-...F3..; DTK-...L3...

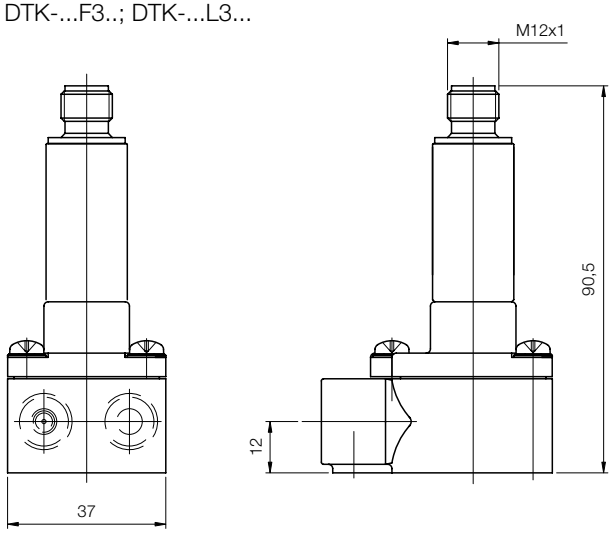

DTK-...0400 avec AUF-4000

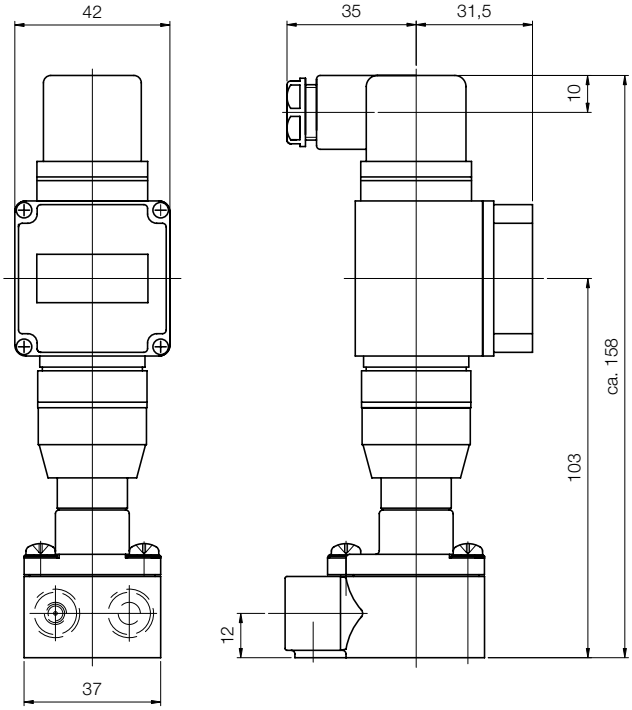
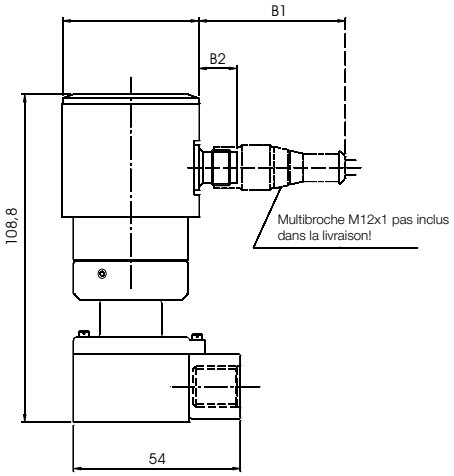
DTK-... avec electronique compacte