M-Zert
Zertifiziertes QM-System
DIN EN ISO 9001
Zertifikat-Nr. 01017

Paddel-Durchflusswächter

für Luft

KOBOLD

messen • kontrollieren • analysieren

LPS-P

- Schaltbereich:
  1 ... 8 m/s (ausschalten)
  2,5 ... 9,2 m/s (einschalten)
- t_{max}: 85 °C
- Anschluss:
  Anschlussplatte (102 x 77 mm)
- Material:
  Messing (Hebel),
  Edelstahl (Paddel)

S3

Weitere KOBOLD-Gesellschaften befinden sich in folgenden Ländern:

ÄGYPTEN, ARGENTINIEN, AUSTRALIEN, BELGIEN, BULGARIEN, CHILE, CHINA, FRANKREICH, GROSSBRITANNIEN, INDIEN, INDONESIEN, ITALIEN, KANADA, KOLUMBIEN, MALAYSIA, MEXIKO, NIEDERLANDE, ÖSTERREICH, PERU, POLEN, REPUBLIK KOREA, RUMÄNIEN, SCHWEIZ, SINGAPUR, SPANIEN, TAIWAN, THAILAND, TSCHECHIEN, TÜRKEI, TUNESIEN, UNGARN, USA, VIETNAM

KOBOLD Messring GmbH
Nordring 22-24
D-65719 Hofheim/Ts.
Zentrale:
+49(0)6192 299-0
Vertrieb DE:
+49(0)6192 299-500
+49(0)6192 23398
info.de@kobold.com
www.kobold.com

1/10-2016

Beschreibung

Der zu überwachende Luftstrom drückt auf das Paddel und betätigt über einen Mechanismus den staubgekapselten Mikroschalter, der signalisiert, ob die eingestellte min. oder max. Luftmenge strömt. Da der Schalt- bzw. Signalisierungspunkt in einem großen Bereich stufenlos einstellbar ist, ergibt sich eine breite Einsatzmöglichkeit der KOBOLD Strömungswächter.

Anwendungen

- In Luftkanälen von Klimaanlagen
- In Abluft- und Abgaskanälen
- In pneumatischen Förderanlagen
- An Filtern
- An Zyklonen
- An Kühl- und Trockenanlagen
- Ventilatoren-/Gebläseleistungsüberwachung

Einstellung

Das Gerät ist werksseitig auf 1 m/s eingestellt. Der Abschaltwert kann durch Verdrehen der Bereichsschraube höher eingestellt werden. Bei Bedarf (über 5 m/s Luftgeschwindigkeit) ist das Paddel an der entsprechenden Markierung abzuschneiden. Dadurch erhöht sich der min. Abschaltwert auf 2,5 m/s bzw. der min. Einschaltwert auf 4 m/s.

Abmessungen [mm]

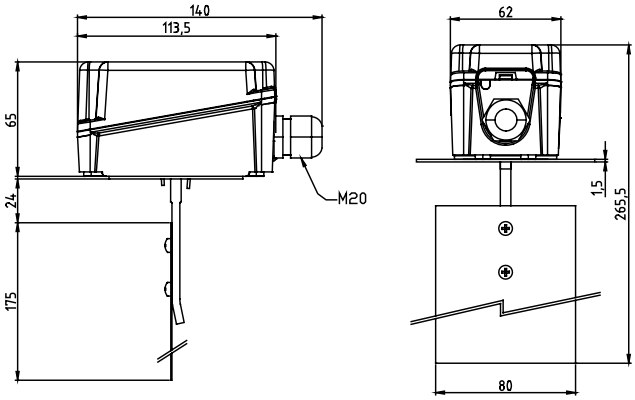

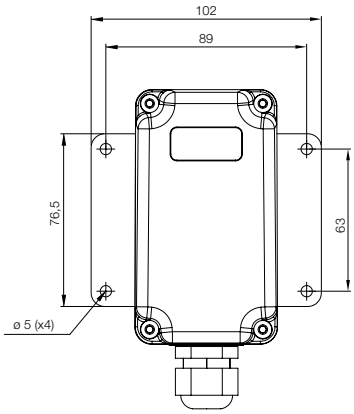

Technische Daten

Abschaltwerte:	min. 1,0 m/s max. 8,0 m/s
Einschaltwerte:	min. 2,5 m/s max. 9,2 m/s
Schaltdifferenz:	≥ 1 m/s
Einbaulage:	senkrecht, in waagrechten Luftkanal
Ein- und Auslaufstrecken:	je 5 x DN
Temperatur:	max. 85 °C (Medium und Umgebung)
Schutzart:	IP 65 (von der Kanalaußenseite)

Werkstoffe

Paddel:	0,2 mm Edelstahl-Werkstoff Nr. 1.4301
Hebel:	Messing-Ms 58
Gehäuse:	ABS, glasfaserverstärkt Grundplatte verzinkt
Anschlussplatte:	Stahl verzinkt
Flachdichtung:	Flexoid

Elektrische Daten

Staubgekapselter Mikroschalter als einpoliger Umschalter

Schaltspannung:	max. 24 - 250 V_{AC}
Schaltstrom:	max. 8 A (bei induktiver Last) max. 15 A (bei ohmscher Last)
Lufttemperatur:	max. 85 °C

Elektrischer Anschluss

ROT-WEISS öffnet bei fallender Geschwindigkeit

ROT-BLAU schließt bei steigender Geschwindigkeit

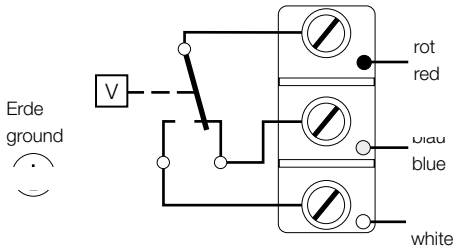

Bestelldaten (Bestellbeispiel: **LPS-1100P**)

Beschreibung	Bestellnummer
Luftströmungswächter	LPS-1100P

1/10-2016