Zertifiziertes QM-System
DIN EN ISO 9001
Zertifikat-Nr. 01017

Termostato elettronico

per liquidi

misurare • monitorare • analizzare

TDA

TDA-...L3M

TDA-...P3M
TDA-...N3M

- Campo di misura: -50 ... +125 °C
- Pressione: mass. 80 bar
- Precisione: ±0,5 °C (a -10 ... +85 °C)
- Materiale cassa: acciaio inossidabile
- Connessioni: G ½, G ¾, ½" NPT, ¾" NPT o M25 x 1,5

T2

KOBOLD è presente con propri uffici nei seguenti Stati:

ARGENTINIA, AUSTRALIA, AUSTRIA, BELGIO, BULGARIA, CANADA, CILE, CINA, COLUMBIA, COREA DEL SUD, EGITTO, FRANCIA, GERMANIA, INDIA, INDONESIA, ITALIA, MALESIA, MESSICO, PAESI BASSI, PERÙ, POLONIA, REGNO UNITO, REPUBBLICA CECA, ROMANIA, SINGAPORE, SPAGNA, SVIZZERA, STATI UNITI D'AMERICA, TAIWAN, THAILANDIA, TUNISIA, TURCHIA, UNGHERIA, VIETNAM

KOBOLD Messring GmbH
Nordring 22-24
D-65719 Hofheim/Ts.
Centralino:
+49(0)6192 299-0
+49(0)6192 23398
info.de@kobold.com
www.kobold.com

Descrizione

I termostati KOBOLD modello TDA sono usati per misure e monitoraggi economici di temperatura. Essi vengono impiegati nelle applicazioni dove è necessario monitorare la temperatura con un alto grado di precisione. L'elemento sensore è costituito da un semiconduttore che genera un segnale digitale in intervalli di 0,5 °C, inviato all'elettronica di elaborazione. Il valore istantaneo misurato viene visualizzato su un display LED a 3 cifre. L'uscita analogica e l'uscita di commutazione sono regolabili all'interno del campo di misura.

Applicazioni

- Compressori
- Ingegneria meccanica
- Ingegneria di impianti
- Pompe

Accessori: Connessione elettriche

Descrizione	Modello
Connettore M 12x1	**ZUB-KAB-12D500**
Connettore M 12x1con 2 metri di cavo	**ZUB-KAB-12K002**
Connettore M 12x1 con connettore Quickon	**ZUB-KAB-12Q000**

Dati Tecnici

Copertina del corpo:	acciaio inossidabile 1.4305
Cassa:	acc. inoss. 1.4404 (versione compatta) acc. inoss. 1.4305 (versione separata)
Sensore:	acciaio inossidabile 1.4401 / 1.4404
Connessioni versione compatta:	G ½ o G ¾ maschio opzione: ½" NPT o ¾" NPT
Connessioni versione separata:	Sensore: 100 mm, 6 mm Cavo: 2,5 m PTFE con connettore M12x1 Cassa: M25 x 1,5 con controdado
Principio di misura:	semiconduttore
Display:	LED a 3 cifre, altezza delle cifre: 7 mm
Risoluzione:	0,5 (fino a 99,9 °C) 1 °C (a partire da 100 °C)
Temperatura fluido misurato massima:	-20 ... +120 °C (versione compatta) -50 ... +125 °C (versione separata)
Temperatura ambiente massima:	-20 ... +50 °C
Pressione massima:	80 bar
Alimentazione:	24 V_{DC} ±20 %
Potenza ingresso:	40 mA (TDA-...L3M); ca. 70 mA (TDA-...P3M, TDA-...N3M) (senza uscita di commutazione)
Connessioni elettriche:	connettore a spina M12 x 1
Uscita analogica:	0 (4) - 20 mA regolabile, carico mass. 500 Ω
Uscita di comm.:	semiconduttore PNP o NPN, impostato in fabbrica, protezione cortocircuito, mass. 300 mA
Funzionalità contatto:	N/O o N/C, finestra, programmabile
Impostazione punto di intervento:	programmabile con 2 pulsanti
Finestra intervento:	programmabile
Indicatore stato uscita:	1 (2) LED
Isteresi:	programmabile con 2 pulsanti
Ritardo di commutazione:	0,5 ... 99,5 s (regolabili separatamente)
Ciclo di misura:	0,5 s
Tempo di reazione:	$t_{50/90}$: ca. 13/30 s
Precisione (sensor):	±0,5 °C (tra -10 ... +85 °C) ±2 °C (tra +85 ... 125 °C e -50 ... -10 °C)
Protezione:	IP 65

Dati per l'ordinazione (Esempio: **TDA-15H2 R4 0 L 3M**)

Display	Campo di misura	Connessione	Modello	Lunghezza sensore	Uscita	Connessione elettriche
Display LED a 3 cifre	-20 ... +120 °C	G ½	**TDA-15H2 R4**	**0** = corta **1** = 100 mm **2** = 200 mm*	**L** = 0 (4) -20 mA **P** = 0 (4) -20 mA, Uscita di commutazione PNP **N** = 0 (4) -20 mA, Uscita di commutazione NPN	**3M** = connettore M12x1
		G 3¾	**TDA-15H2 R5**			
		½" NPT	**TDA-15H2 N4**			
		¾" NPT	**TDA-15H2 N5**			
	-50 ... +125 °C	Versione separata, sonda liscio	**TDA-15H3 D6**	**1** = 100 mm		

* Lunghezza massima per NPT è di 184 mm invece di 200 mm

Salvo errori e omissioni. Specifiche tecniche soggette a variazioni senza preavviso.

1/01 - 2018

Dimensioni [mm]

Versione corta

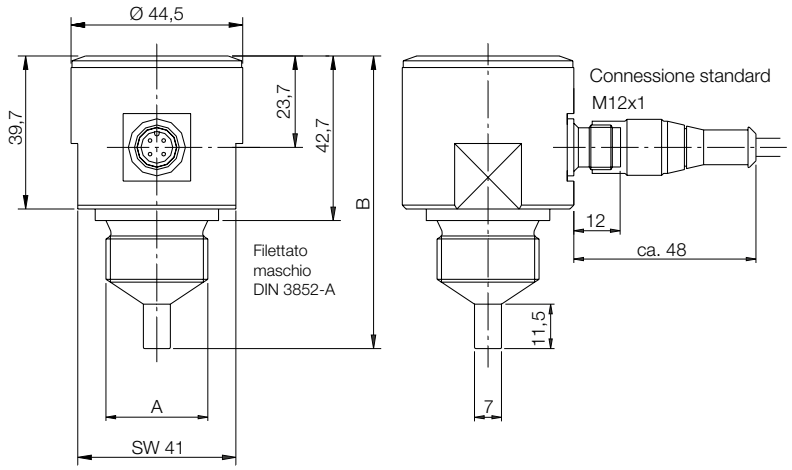

A	B
G½	72,3
G¾	75,9
½ - 14" NPT	70,2
¾ - 14" NPT	70,5

Versione compatta lunga

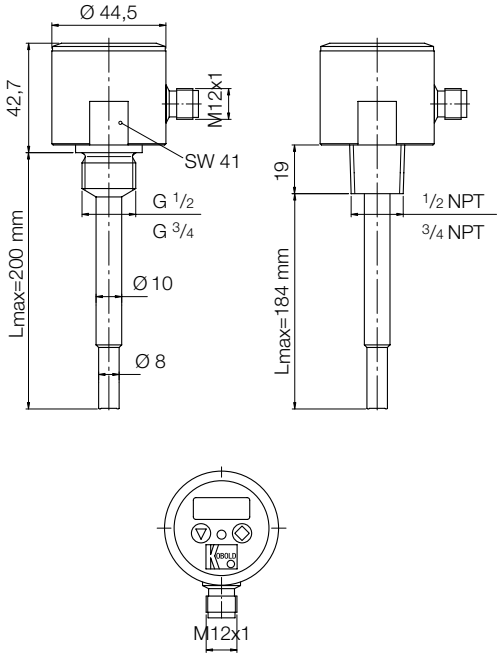

Versione separata

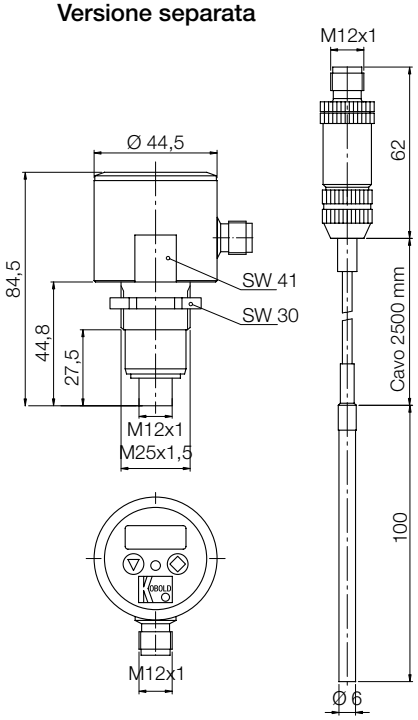

Salvo errori e omissioni. Specifiche tecniche
soggette a variazioni senza preavviso.