M-Zert
Zertifiziertes QM-System
DIN EN ISO 9001
Zertifikat-Nr. 01017

Kapillarrohrthermostate

für allgemeine Anwendungen

KOBOLD

messen • kontrollieren • analysieren

TEA-K

- Schaltbereich:
  -30 ... +30 °C ... +50 ... +120 °C
- Werkstoffe:
  Gehäuse: Kunststoff
  Fühler: Kupfer

Weitere KOBOLD-Gesellschaften befinden sich in folgenden Ländern:

AUSTRALIEN, BELGIEN, BULGARIEN, CHINA, FRANKREICH, GROSSBRITANNIEN, INDIEN, INDONESIEN, ITALIEN, KANADA, MALAYSIA, MEXIKO, NIEDERLANDE, ÖSTERREICH, PERU, POLEN, REPUBLIK KOREA, RUSSLAND, SCHWEIZ, SPANIEN, THAILAND, TSCHECHIEN, TÜRKEI, TUNESIEN, UNGARN, USA, VIETNAM

KOBOLD Messring GmbH
Nordring 22-24
D-65719 Hofheim/Ts.
Zentrale:
+49(0)6192 299-0
Vertrieb DE:
+49(0)6192 299-500
+49(0)6192 23398
info.de@kobold.com
www.kobold.com

1/03-2021

Beschreibung

Die Kapillarrohrthermostate sind mit flüssigkeitsgefüllten Fühlern aus Kupfer ausgestattet, die als temperaturabhängige Druckfühler betrachtet werden können. Durch Temperaturänderungen ändert sich der Druck im Fühler, welcher über ein Balgsystem auf einen Schalter übertragen wird. Fühler und Balgsystem sind durch ein Kapillarrohr aus Kupfer miteinander verbunden. Als Gegenkraft wirkt eine Druckfeder. Die Einstellung der Schaltwerte erfolgt durch Ändern der Vorspannung der Druckfeder durch eine Sollwertspindel.

Kapillarrohrthermostate einstufig

Anwendungen

- Überwachung und Regelung von Flüssigkeiten und Gasen
- Heizungs-, Lüftungs-, Klimatechnik
- Behälter-, Maschinenbau

Technische Daten

Werkstoff:

- Gehäuse: schlagfester Kunststoff
- Fühler: Kupfer, flüssigkeitsgefüllt
- Kapillarrohr: Kupfer

Kontaktfunktion: einpoliger, potenzialfreier Umschalter, staubgekapselt

Hysterese: 2- 20 K einstellbar

Schaltleistung: 24 - 250 V_{AC},
15 A bei 250 V_{AC}
8 A bei 250 V_{AC} induktiv

Umgebungstemperatur: max. 65 °C

Schutzart: IP 65

Abmessungen [mm]

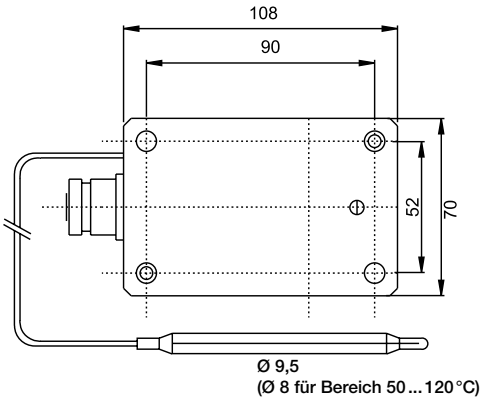

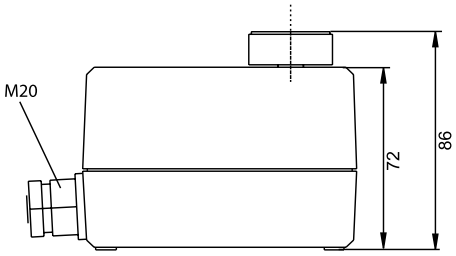

Bestelldaten (Bestellbeispiel: **TEA-K 3133 1 0**)

Einstellbereich	Max. Fühler-temperatur	Hysterese einstellbar	Bestellnummer	Kapillarrohrlänge	Option
-30 ... +30 °C	60 °C	2-20 K	**TEA-K 3133...**	**..1..** = 1,5 m	**..0** = ohne **..A** = komplette Inneneinstellung
0 ... +60 °C	75 °C		**TEA-K 3106...**[1]		
+20 ... +90 °C	100 °C		**TEA-K 3129...**		
+50 ... +120 °C	150 °C		**TEA-K 3112...** [1]		

[1] nur mit Option '0' lieferbar (keine komplette Inneneinstellung möglich)