Accesorios

AZA, AZP, AZR, AZT, AZM

- Montajes de inmersión
- Montaje de flujo
- Montaje de proceso
- Solución estabilizadora pH y ORP
- Soluciones de calibración para conductividad
- Sensores de temperatura
- Equipo de montaje en pared para cubierta en campo
- Set de montaje de tuberia para cubierta de campo

KOBOLD Messring GmbH
Nordring 22-24
D-65719 Hofheim/Ts.
Oficina Principal:
+49(0)6192 299-0
+49(0)6192 23398
info.de@kobold.com
www.kobold.com

2/06 - 2018

Los ensamblajes de inmersión y de caudal

Los ensamblajes de inmersión y de caudal sirven para el montaje y protección de sensores de medición (electrodos de cristal y de metal, celdas de medición de conductividad termometros de compensación, etc).

Los ensamblajes de inmersión no solamente permiten medidas en la superficie del medio que es analizado, pero también profundizar en el líquido con una longitud conveniente del bulbo. El cabezal de conexión del sensor de medición permanece "seco". El flujo a través de la conexión permiten medidas directas en las tuberías de la alimentación para el medio analizado o en el bypass para estas líneas.

El sensor de medición responde instantáneamente a los cambios en el medio, de este modo minimiza los tiempos muertos en la planta. Los ensamblajes pueden ser asegurados para adecuarse a la aplicación con los elementos de fijación, como, corchetes de retención bridas u otros arreglos de abrazadera en el recipiente.

El ensamblaje de proceso permite la instalación y retiro del sensor en línea, es decir que el ciclo o flujo principal no debe ser interrumpido para el trabajo del mantenimiento. Recomiendan este ensamblaje para su uso en todo el circuitos cerrados o recipientes.

Los ensamblajes deben ser fácilmente accesibles para permitir mantenimiento regular y calibración de los electrodos.

No se asume ninguna responsabilidad por errores;
sujeto a cambios sin previo aviso.

2/06 - 2018

Ensamblaje de inmersión para una rosca 13.5 de conducto de electrodo de vidrio (Modelo AZA-Z3)

Material:	PP (Polipropileno)
Sección de cruce de tuberia:	40 mm
Profundidad de inmersión:	500 mm / 1000 mm / 1500 mm
Temp. permitida del medio:	95 °C
Pin de unión equipotencial:	Acero inoxidable1.4571
Montaje:	montaje de superficie con abrazaderas de tubo
Peso:	aprox. 0,6 kg (para 500 mm)

Dimensiones

Modelo AZA-Z3

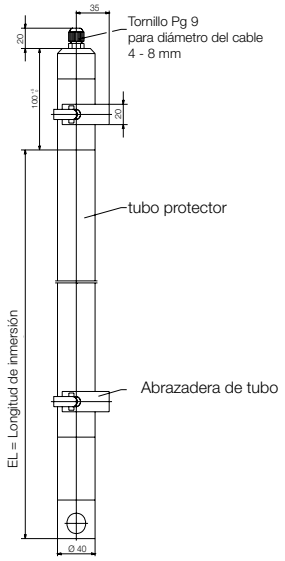

Modelo AZA-Z3...C

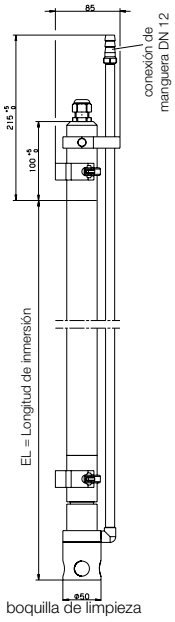

Modelo	Londgitud de inmersion (EL)	Opción
AZA-Z3	**sin** = 500 mm **T** = 1000 mm **F** = 1500 mm	**sin** = ohne Option **C** = boquilla de limpieza

Modelo AZA-Z3N

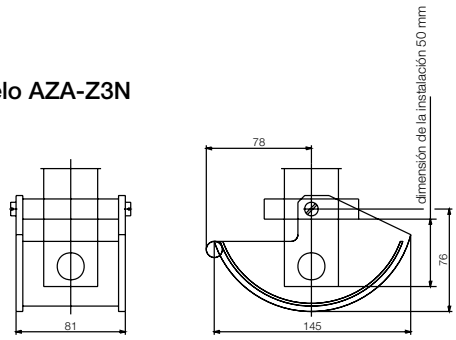

Casco húmedo

Casco húmedo modelo AZA-Z3N

Para usarse en instalaciones en canales abiertos para mantenimiento de electrodos permanentemente húmedos.

Montaje de Caudal de la rosca del tubo 13,5 para electrodo de 3 cristales (Modelo AZA-Z5)

Material del cuerpo:	PP (Polipropileno)
Vaso de Medición:	Makrolon®
Conexión:	G ½
Temperatura y presión de operación:	sin presión a 90 °C 6 bar a 25 °C
Pin de unión equipotencial:	acero inoxidable 1.4571
Peso:	0,4 kg

Montaje de proceso de la rosca del tubo 13,5 para electrodo de un solo cristal (Modelo AZA-Z6)

Material:	Acero inoxidable 1.4571
Material de sellado:	FPM
Conexión:	G ¾ A
Longitud de inmersión	62 mm (sensor extendido)
Presión máx.:	10 bar (20 °C)
Temperatura máx.:	135 °C
Pin de unión equipotencial:	acero inoxidable 1.4571
Peso:	0,8 kg

No se asume ninguna responsabilidad por errores; sujeto a cambios sin previo aviso.
2/06 - 2018

Soluciones de calibración y estabilizadoras

Soluciones estabilizadoras pH Técnicas modelo AZP-W

Para la calibración de electrodos pH.
Volumen: 100 ml, 1000 ml
pH 4 (rojo) ±0,02 pH (a 20 °C)
pH 7 (verde) ±0,02 pH (a 20 °C)
pH 9 (azul) ±0,02 pH (a 20 °C)

Solución de cloruro de potasio (3-molar)

Para rellenar el electrolito interno para electrodos combinados llenos de líquido y para almacenar los electrodos.
Volumen: 100 ml, 1000 ml
Solución KCL (3 mol/l) ±0,05 mol/l

Soluciones estabilizadoras ORP modelo AZR-W

Para calibrar electrodos ORP.
Volumen: 250 ml
220 mV ±5 mV (a 25 °C)
468 mV ±5 mV (a 25 °C)

Datos de pedido soluciones estabilizadoras pH

Modelo/versión	Volumen	valor pH/soluciones
AZP-W	1 = 100 ml 2 = 1000 ml	**A** = pH 4,0 **B** = pH 7,0 **C** = pH 9,0 **D** = Solución KCL

Datos de pedido soluciones estabilizadoras ORP

Modelo/versión	Volumen	valor ORP
AZR-W	3 = 250 ml	**A** = 220 mV, pH 7,0 (25 °C) **B** = 468 mV, pH 0,1 (25 °C)

Sensores de temperatura

Sensor de Temperatura en forma de electrodo pH modelo AZT-Z (Línea Compacta)

El sensor de temperatura modelo AZT-Z es usado para compensación de temperatura cuando los sensores de pH o conductividad no tienen un sensor de temperatura incorporado. Debería ser usado con los transmisores de la línea compacta APM-X para valor pH, ACM-Z para ORP y ACM-Z para conductividad. Se puede usar un cable coaxial APK-X5K para conexión al transmisor.

Elemento de medición:	Pt 100
Rango:	-10 ... +135 °C
Longitud del cuerpo:	120 mm
Diámetro del cuerpo:	12 mm
Cabezal de conexión:	rosca de conducto 13,5
Presión asignada:	hasta 10 bar

Soportes de montaje en pared y tuberia

Soportes de montaje en pared y tuberia para los transmisores pH- y ORP- y de conductividad en una cubierta de campo; modelo AZM

Estan disponibles un tubo de 2" y dos soportes de montaje en pared para la cubierta de campo.

Soporte para montaje en pared
La cubierta de campo se puede rotar 360 grados permitiendo visión fácil cuando este montado en cualquier plano modelo AZM-S

Para usar con cubierta de campo Línea Compacta y Línea Experta
Material: aluminio, sintetico, acero inoxidable 1.4301

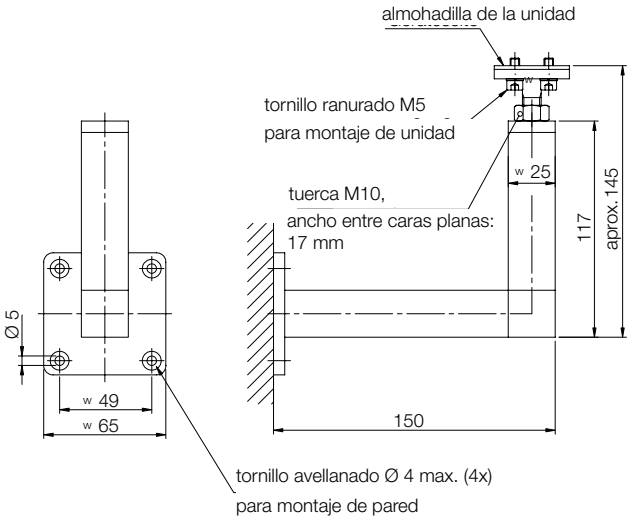

Soporte para montaje de tubería
Adecuado para tubos de 2" modelo AZM-R

para uso con la cubierta de campo de la Línea Compacta y Línea Experta
Material: acero inoxidable 1.4571

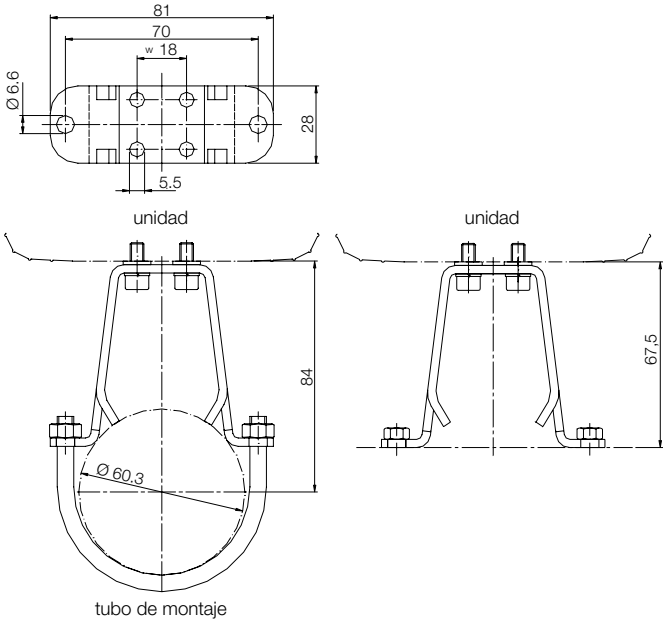

Datos de pedido

Modelo	Opciones
AZM	**S** = Soporte de montaje, 360°de rotación **R** = Soporte de montaje en tubería, tubería 2"