M-Zert
Zertifiziertes QM-System
DIN EN ISO 9001
Zertifikat-Nr. 01017

Sonde de pression hydrostatique

KOBOLD

Mesure • Contrôle • Analyse

NTB

HART COMMUNICATION FOUNDATION

- Plage de mesure: 0-1 ... 0-200 mCE
- Linéarité: ±0,25%
- Matière: acier inox, polyuréthane (câble)
- Haute fiabilité
- Petites dimensions
- Insensible à l'encrassement

N2

Des sociétés KOBOLD se trouvent dans les pays suivants:

ALLEMAGNE, ARGENTINE, AUTRICHE, BELGIQUE, BULGARIE, CANADA, CHILI, CHINE, COLUMBIA, EGYPTE, ESPAGNE, ETATS-UNIS, FRANCE, HONGRIE, INDE, INDONESIE, ITALIE, MALAYSIE, MEXIQUE, PAYS-BAS, PEROU, POLOGNE, RÉPUBLIQUE DE CORÉE, RÉPUBLIQUE TCHEQUE, ROUMANIE, ROYAUME-UNI, SINGAPOUR, SUISSE, TAIWAN, THAILANDE, TUNISIE, TURQUIE, VIET NAM

KOBOLD Messring GmbH
Nordring 22-24
D-65719 Hofheim/Ts.
Siège social:
+49(0)6192 299-0
+49(0)6192 23398
info.de@kobold.com
www.kobold.com

Description

La sonde est composée d'une cellulle de mesure, d'un transmetteur à deux fils et d'un câble spécial avec un tube capillaire. Le boîtier est en acier inox avec une membrane sensible à la pression, celle-ci est protégée mécaniquement par un capuchon en acier inox. Le signal de niveau est généré par la différence de pression de la colonne d'eau sur la sonde et par la pression atmosphérique travaillant par l'intermédiaire du tube capillaire. Cette différence de pression est transformée, par la cellule et l'électronique intégrée, en un signal analogique 4 ... 20 mA.

Utilisation

La sonde NTB est utilisée pour la mesure hydrostatique de niveau dans les puits et les bassins de décantation ou autres récipients. De par ses dimensions mécaniques très réduites elle est facile à installer et particulièrement appropriée pour protéger les pompes immergées contre la marche à sec.

Dimensions, branchement électrique

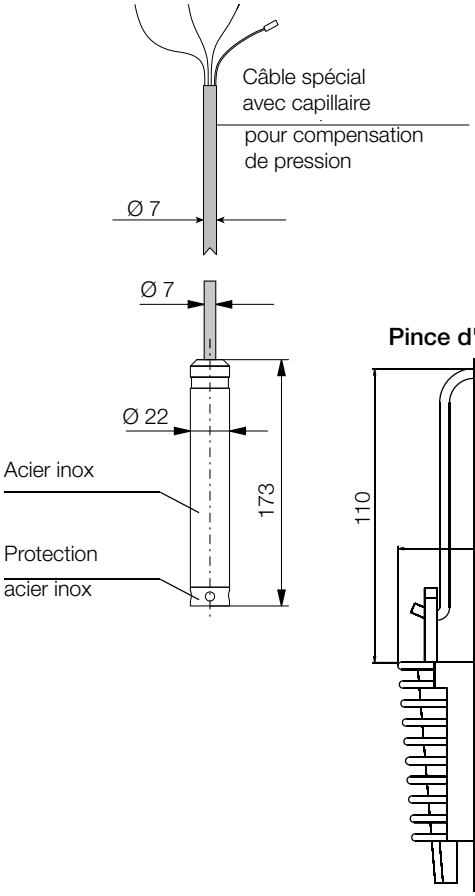

Caractéristiques techniques

Sonde hydrostatique

Plage de mesure NTB-1:	0 ... 200 m de colonne d'eau (CE)

Matière

Capteur:	acier inox 1.4404
Sonde:	acier inox 1.4571
Câble:	Polyuréthane
Joint:	FPM
Capuchon:	acier inox 1.4571
Limit de surchage:	3x plage de mesure
Signal de sortie:	4...20 mA HART®, 2 conducteurs
Linéarité:	± 0,25%
Influence de la température ambiante:	± 0,1%/10 K
Alimentation:	12...30 V_{CC}
Charge:	$R_{min} = \frac{U_t - 12\ V}{0{,}02\ A}\ \Omega$, U_t = Alimentation
Protection:	IP 68
Température de service:	-10 °C ... +60 °C
Dimensions de la sonde:	Ø 22 x 173 mm
Dimension du câble:	0,34 mm^2
Longueur du câble:	jusqu'à 300 m (voir code de commande)

Protection surtension

NTB-OVP12:	montage sur site
NTB-OVP32:	montage sur rail DIN 46277-3

Tension maxi (Valeur de crête)

Lentement:	90 V pp
Rapidement:	30 V pp
Résistance de série:	13 Ω ±10%
Puissance d'impulsion:	600 W / 1 ms
Protection:	IP 54 (NTB-OVP 12) IP 20 (NTB-OVP 32)

NTB en liaison avec un PC

En utilisant un PC et un modem HART® (par exemple notre modem KM HART®), il est possible de créer votre propre réseau multipoint, le PC pouvant visualiser les différentes mesures des NTB, ou encore reprogrammer les instruments si nécessaire. Un maximum de 15 transmetteurs peut être raccordé sur un modem HART®, et le logiciel **NUS NTB SOFT** peut être utilisé pour la configuration.

Code de commande (Exemple: **NTB-1301 01**)

Sonde de puit		
Plage de mesure	**N° de commande**	**Longueur du câble**
1 mCE	**NTB-1301...**	**...01** = 1 m **...10** = 10 m **...3H** = 300 m **...YY** = autres
2 mCE	**NTB-1302...**	
5 mCE	**NTB-1305...**	
10 mCE	**NTB-1310...**	
20 mCE	**NTB-1320...**	
50 mCE	**NTB-1350...**	
100 mCE	**NTB-131H...**	
200 mCE	**NTB-132H...**	
autres	**NTB-13YY...**	

N° de commande HART® modem: **KM-HART** (incluant le logiciel de configuration NUS_NTB_SOFT)

Accessoires Boîtier	N° de commande
Protection surtension montage sur site	**NTB-OVP12**
Protection surtension montage sur rail	**NTB-OVP32**
Pince d'ancrage	**NTB-NAA209**