M-Zert
Zertifiziertes QM-System
DIN EN ISO 9001
Zertifikat-Nr. 01017

Misuratore di portata a vite elicoidale

per liquidi viscosi

KOBOLD

misurare • monitorare • analizzare

OME

Modello: ADI-1..

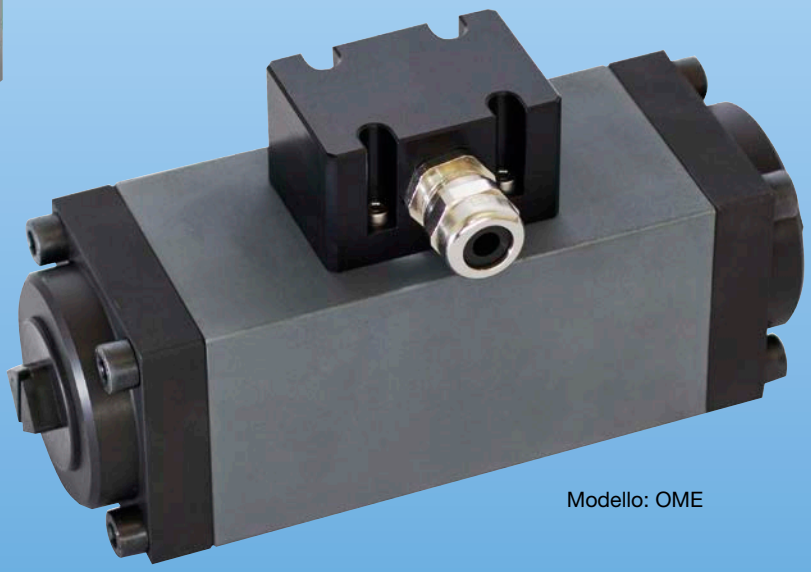

Modello: OME

- Campi di misura: 0,1 - 10 ... 3,5 - 350 l/min olio
- Precisione di misura: ±0,1 % del valore misurato
- p_{max}: 40 bar; t_{max}: 125 °C
- Campo di viscosità: 1 ... 5000 mm^2/s
- Connessioni: G ½ ... G 1½ femmina, flangia DN 15 ... DN 40
- Materiale: alluminio
- Uscita: impulsi
- Economico
- Basso rumore
- Principio di misura esente da pulsazioni

S4

KOBOLD è presente con propri uffici nei seguenti stati:

AUSTRALIA, AUSTRIA, BELGIO, BULGARIA, CANADA, CINA, COREA DEL SUD, EGITTO, FRANCIA, GERMANIA, INDIA, INDONESIA, ITALIA, MALESIA, MESSICO, PAESI BASSI, PERÙ, POLONIA, REGNO UNITO, REPUBBLICA CECA, ROMANIA, RUSSIA, SPAGNA, SVIZZERA, STATI UNITI D'AMERICA, THAILANDIA, TUNISIA, TURCHIA, UNGHERIA, VIETNAM

KOBOLD Messring GmbH
Nordring 22-24
D-65719 Hofheim/Ts.
Centralino:
+49(0)6192 299-0
+49(0)6192 23398
info.de@kobold.com
www.kobold.com

Applicazioni

Il misuratore di portata volumetrico a vite elicoidale KOBOLD si è affermato in un lungo periodo di tempo; la gamma è ora stata ampliata con una alternativa economica - la serie del tipo OME - per realizzare in modo economico misure o dosaggi di liquidi viscosi.

Questi sensori sono stati progettati per la misura di liquidi non abrasivi di viscosità compresa tra 1 e 5000 mm^2/s; essi sono stati introdotti in risposta all'odierna metrologia innovativa e all'esigenza di realizzare misure con sempre maggiore precisione e affidabilità.

Il misuratore a vite elicoidale funziona sul principio del dislocamento positivo. Il cuore del sistema e costituito da due fusi cicloidali la cui rotazione viene rilevata da uno o due sensori. E' stato brevettato un nuovo sistema per rilevare direttamente il movimento dei fusi, realizzando così un misuratore volumetrico compatto ed economico. Il flusso assiale del fluido misurato provoca la rotazione della coppia di fusi, in maniera uniforme e non pulsante.

I fusi vengono costruiti con estrema precisione. Essi sono supportati alle estremità da cuscinetti a sfera. I due fusi formano delle camera di misura volumetricamente definite, che rappresentano la misura volumetrica del fluido che le attraversa. Queste unità volumetriche vengono elaborate dall'elettronica inserita a valle.

Opzionalmente è disponibile un secondo generatore di impulsi: può essere usato per rilevare la direzione del flusso e con esso possono essere raddoppiati gli impulsi del segnale del trasmettitore.

Dati tecnici

Max. pressione:	40 bar
Temperatura operativa:	-20 °C ... +125 °C
Precisione:	±0.1 % del valore misurato
Viscosità:	1 ... 10^6 mm^2/s

Materiali (a contatto con il liquido)

Corpo:	alluminio (materiale no. 3.0615)
Fusi elicoidali:	acciaio nitrato
O-ring:	FPM
Cuscinetti:	a sfera, incavo profondo
Flange:	Alluminio (materiale no. 3.0615)
Filtro:	≤300 µm

Generatore di impulsi

Modello BEG 60 / BEG 61 / BEG 62

Push-pull, 10 - 30 V_{DC}
-20 ... +125 °C
protezione IP 65
sensore di temperatura PT100,Class B, 3-fili

Diagramma delle perdite di carico

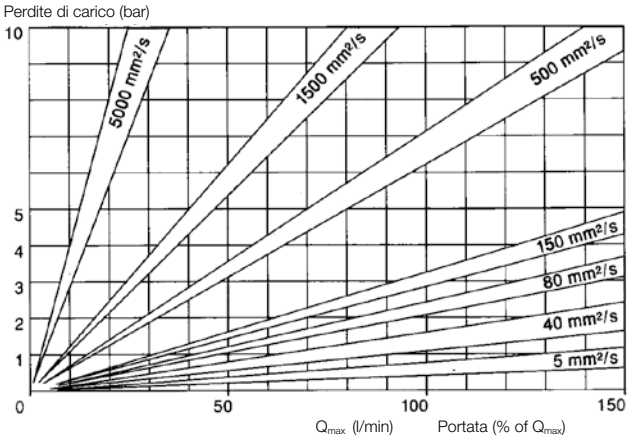

Dati per l'ordinazione (Esempio: **OME-15R15 /60**)

Portata (Q_{min} ... $Q_{nominal}$) [l/min]	Connessioni[1] G	Impulsi/l[2]	Frequenza[2] a $Q_{nominal}$ [Hz]	Modello	Doppio Generatore di impulsi
0,1 ... 10	G ½	1214	202	**OME-15R15**	**/60** = BEG 60
0,3 ... 30	G ¾	321	161	**OME-20R20**	**/61** = BEG 61
1 ... 100	G 1	78	130	**OME-25R25**	**/62** = BEG 62
3,5 ... 350	G 1½	17,73	104	**OME-40R40**	**/62** = BEG 62
0,1 ... 10	flangia DIN DN 15	1214	202	**OME-15F15**	**/60** = BEG 60
0,3 ... 30	flangia DIN DN 20	321	161	**OME-20F20**	**/61** = BEG 61
1 ... 100	flangia DIN DN 25	78	130	**OME-25F25**	**/62** = BEG 62
3,5 ... 350	flangia DIN DN 40	17,73	104	**OME-40F40**	**/62** = BEG 62

[1] Altre connessioni su richiesta
[2] Prego riferirsi al certificato di collaudo fornito per conoscere il valore esatto.

Su richiesta, le portate possono deviare fino a ± 50% in funzione della viscosità e precisione.

Salvo errori e omissioni. Specifiche tecniche soggette a variazioni senza preavviso.
1/02 - 2019

Dimensioni e Peso

OME con filettatura BSPP

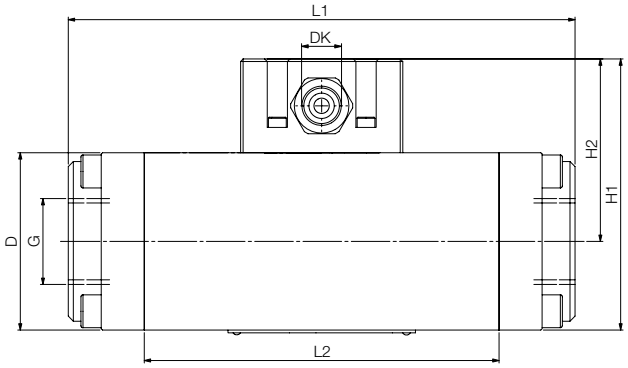

OME con flangia DIN

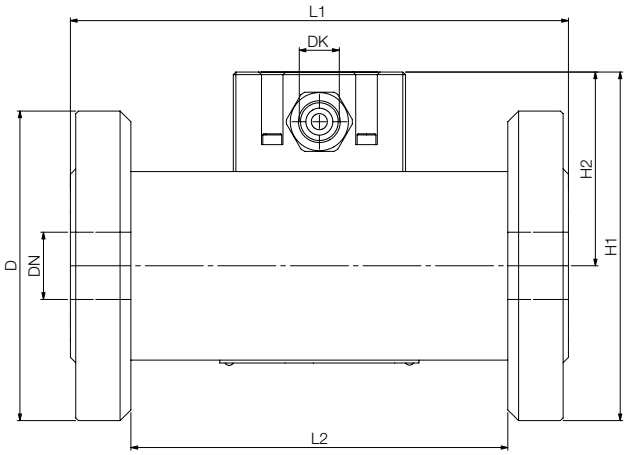

Modello	D [mm]	L1 [mm]	L2 [mm]	H1 [mm]	H2 [mm]	Peso [kg]
OME-15	45×45	110	65	82	59,5	0,7
OME-20	55×55	145	95	92	64,5	1,2
OME-25	70×70	200	140	107	72,0	3,0
OME-40	110×110	310	225	147	92,0	9,0

Modello	D [mm]	L1 [mm]	L2 [mm]	H1 [mm]	H2 [mm]	Peso [kg]
OME-15	95	105	65	107,0	59,5	2
OME-20	105	135	95	117,0	64,5	2
OME-25	115	185	140	129,5	72,0	4
OME-40	150	325	225	167,0	92,0	12

Salvo errori e omissioni. Specifiche tecniche soggette a variazioni senza preavviso.