M-Zert
Zertifiziertes QM-System
DIN EN ISO 9001
Zertifikat-Nr. 01017

Sensori di Pressione con Elemento sensore in Ceramica

KOBOLD

misurare • monitorare • analizzare

SEN-86

Opzione:
Display sandwich
a innesto
Modello AUF

- Pressione manometrica
- Membrana interna
- Campo di misura:
  -1...0 a 0...600 bar
- Temperatura (fluido):
  massima 85 °C
- Classe di Precisione: 0,5
- Materiale:
  acciaio inossidabile e ceramica
- Connessioni: G ½

P2

KOBOLD è presente con propri uffici nei seguenti Stati:

ARGENTINIA, AUSTRALIA, AUSTRIA, BELGIO, BULGARIA, CANADA, CILE, CINA, COLUMBIA, COREA DEL SUD, EGITTO, FRANCIA, GERMANIA, INDIA, INDONESIA, ITALIA, MALESIA, MESSICO, PAESI BASSI, PERÙ, POLONIA, REGNO UNITO, REPUBBLICA CECA, ROMANIA, SINGAPORE, SPAGNA, SVIZZERA, STATI UNITI D'AMERICA, TAIWAN, THAILANDIA, TUNISIA, TURCHIA, UNGHERIA, VIETNAM

KOBOLD Messring GmbH
Nordring 22-24
D-65719 Hofheim/Ts.
Centralino:
+49(0)6192 299-0
+49(0)6192 23398
info.de@kobold.com
www.kobold.com

1/03 - 2017

Descrizione

I sensori di pressione KOBOLD modello SEN-86 sono dei dispositivi a basso prezzo con elemento di pressione ceramici a film sottile.

La loro precisione, affidabilità e disegno compatto li rendono particolarmente adatti per applicazioni OEM in quantità medie e elevate.

I materiali usati e la tecnologia impiegata rende questi sensori insensibili agli agenti chimici, a fluidi aggressivi e a sollecitazioni meccaniche.

Questi sensori sono particolarmente indicati nei sistemi idraulici in presenza di rapidi e ampi picchi di pressione.

Dimensioni [mm]

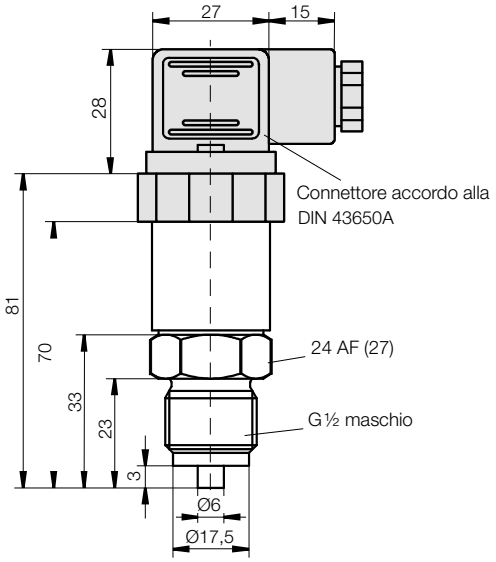

Applicazioni

- Ingegneria di impianti
- Ingegneria ambientale
- Industria meccanica
- Circuito di raffreddamento

Dati Tecnici

Tecnologia:	membrana interna
Tipo pressione:	pressione manometrica
Cassa:	accaio inossidabile 1.4305
Connessioni:	G½ maschio, acc. inoss. 1.4301 (NPT, UNF su richiesta)
Elemento sensore:	ceramica (Al_2O_3)
Principio di misura:	tecn. film sottile (DMS)
O-Ring:	NBR
Temperatura massima:	stoccaggio: -30 ... +100 °C fluido: -20 ... +85 °C ambiente: -30 ... +100 °C
Limiti di pressione:	< 60 bar: 2 x campo ≥ 60 bar: 1,5 x campo
Classe di Precisione:	SEN-86*0: 0,5
Ripetibilità:	SEN-86*0: ≤ ± 0,15 % del fondo scala
Deviazione caratterist.:	SEN-86*0: ≤ ± 0,3 % del fondo scala
Stabilità per anno:	≤ ± 0,2 % del fondo scala (a condizioni di riferimento)
Connessioni elettriche:	connettore accordo alla DIN 43 650 A, connettore M12x1, cavo di collegamento
Alimentazione:	15 ... 32 V_{DC}
Uscita:	4 - 20 mA (2-fili), 0 - 10 V_{DC}
Carico (Ω):	≤ (U_B-15V) / 0,02 A (per 4 - 20 mA)
Tempo di risposta:	≤ 1 ms (entro 10 - 90 % del fondo scala)
Campo compens. temp.:	-25 ... +85 °C
Deriva di temperatura:	Zero: SEN-86*0: ≤ ± 0,02 % fondo scala/K Campo: SEN-86*0: ≤ ± 0,01 % fondo scala/K
Protezione:	IP 65 (SEN-860..; SEN-863..) IP 68 (SEN-865..)

Dati per l'ordinazione Sensore (Esempio: **SEN-8600 C315**)

Connessioni elettriche	Classe	Modello	Uscita	Campo di misura		Connessione
connettore DIN; IP 65	0,5	**SEN-8600..**	**senza** = 4 - 20 mA **/2** = 0 - 10 V	**C 315** = -1 ... 0 bar **C 505** = -1 ... 0,6 bar **C 515** = -1 ... 1,5 bar **C 525** = -1 ... 3 bar **C 535** = -1 ... 5 bar **C 545** = -1 ... 9 bar **C 555** = -1 ... 15 bar **B 025** = 0 ... 1 bar **B 035** = 0 ... 1,6 bar **B 045** = 0 ... 2,5 bar **B 055** = 0 ... 4 bar **B 065** = 0 ... 6 bar **B 075** = 0 ... 10 bar **B 085** = 0 ... 16 bar **A 095** = 0 ... 25 bar **A 105** = 0 ... 40 bar **A 115** = 0 ... 60 bar **A 125** = 0 ... 100 bar **A 135** = 0 ... 160 bar **A 140** = 0 ... 200 bar **A 145** = 0 ... 250 bar **A 155** = 0 ... 400 bar **A 165** = 0 ... 600 bar	**H 315** = -30 ... 0 in Hg **P 025** = 0 ... 15 psi g **P 045** = 0 ... 30 psi g **P 055** = 0 ... 50 psi g **P 060** = 0 ... 60 psi g **P 065** = 0 ... 100 psi g **P 075** = 0 ... 150 psi g **P 085** = 0 ... 200 psi g **P 090** = 0 ... 300 psi g **P 095** = 0 ... 350 psi g **P 100** = 0 ... 500 psi g **P 105** = 0 ... 600 psi g **P 115** = 0 ... 1000 psi g **P 125** = 0 ... 1450 psi g **P 130** = 0 ... 2000 psi g **P 135** = 0 ... 2300 psi g **P 140** = 0 ... 3000 psi g **P 145** = 0 ... 3600 psi g **P 150** = 0 ... 5000 psi g **P 155** = 0 ... 5800 psi g **P 160** = 0 ... 7500 psi g **P 165** = 0 ... 10000 psi g	**Filettatura** **senza** = G¼ maschio **Y** = senza silicone **Y** = connessione al processo in acciaio 1.4539 anzichè 1.4301 **Y** = o-ring in FPM anzichè NBR **N** = ¼" NPT maschio
connettore M12; IP 65	0,5	**SEN-8630..**				
cavo di collegamento; IP 68	0,5	**SEN-8650..**				

Salvo errori e omissioni. Specifiche tecniche soggette a variazioni senza preavviso.

1/03 - 2017

Sensori di Pressione con Elemento sensore in Ceramica

SEN-87

Opzione:
Display sandwich
a innesto
Modello AUF

- Pressione manometrica
- Membrana interna
- Campo di misura:
  -1...0 a 0...600 bar
- Temperatura (fluido):
  massima 100 °C
- Classe di Precisione: 0,5
- Materiale:
  acciaio inossidabile e ceramica
- Connessioni: G ¼

KOBOLD Messring GmbH
Nordring 22-24
D-65719 Hofheim/Ts.
Centralino:
+49(0)6192 299-0
+49(0)6192 23398
info.de@kobold.com
www.kobold.com

1/03 - 2017

Descrizione

I sensori di pressione KOBOLD modello SEN-87 sono dei dispositivi a basso prezzo con elemento di pressione ceramici a film sottile.
La loro precisione, affidabilità e disegno compatto li rendono particolarmente adatti per applicazioni OEM in quantità medie e elevate.
I materiali usati e la tecnologia impiegata rende questi sensori insensibili agli agenti chimici, a fluidi aggressivi e a sollecitazioni meccaniche.
Questi sensori sono particolarmente indicati nei sistemi idraulici in presenza di rapidi e ampi picchi di pressione.

Dimensioni [mm]

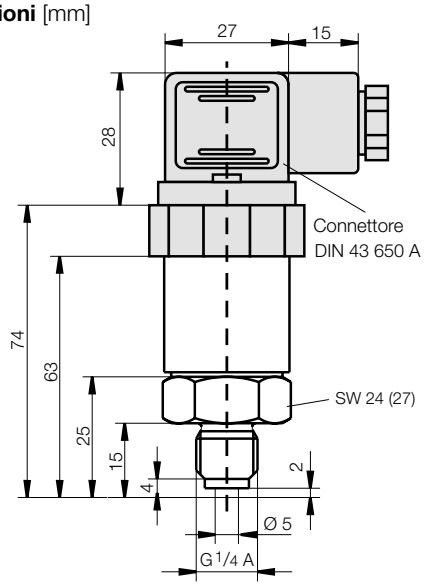

Area di applicazione

- Ingegneria di impianti
- Ingegneria ambientale
- Industria meccanica
- Circuito di raffreddamento

Dati Tecnici

Tecnologia:	membrana interna
Tipo pressione:	pressione manometrica
Cassa:	accaio inossidabile 1.4305
Connessioni:	G ¼ maschio, acc. inoss. 1.4301 (NPT, UNF su richiesta)
Elemento sensore:	ceramica (Al_2O_3)
Principio di misura:	tecn. film sottile (DMS)
O-Ring:	NBR
Temperatura massima:	stoccaggio: -30 ... +100 °C fluido: -20 ... +85 °C ambiente: -30 ... +100 °C
Limiti di pressione:	< 60 bar: 2 x campo ≥ 60 bar: 1,5 x campo
Classe di Precisione:	SEN-87*0: 0,5
Ripetibilità:	SEN-87*0: ≤ ± 0,15 % del fondo scala
Deviazione caratterist.:	SEN-87*0: ≤ ± 0,3 % del fondo scala
Stabilità per anno:	≤ ± 0,2 % del fondo scala (a condizioni di riferimento)
Connessioni elettriche:	connettore accordo alla DIN 43 650 A, connettore M12x1, cavo di collegamento
Alimentazione:	15 ... 32 V_{DC}
Uscita:	4 - 20 mA (2-fili), 0 - 10 V_{DC}
Carico (Ω):	≤ (U_B-15V) / 0,02 A (per 4 - 20 mA)
Tempo di risposta:	≤ 1 ms (entro 10 - 90 % del fondo scala)
Campo compens. temp.:	-25 ... +85 °C
Deriva di temperatura:	Zero: SEN-87*0: ≤ ± 0,02 % fondo scala/K Campo: SEN-87*0: ≤ ± 0,01 % fondo scala/K
Protezione:	IP 65 (SEN-870..; SEN-873..) IP 68 (SEN-875..)

Dati per l'ordinazione Sensore (Esempio: **SEN-8700 C315**)

Connessioni elettriche	Classe	Modello	Uscita	Campo di misura		Connessione
Connettore DIN; IP 65	0,5	**SEN-8700..**	**senza** = 4 - 20 mA **/2** = 0 - 10 V	**C 315** = -1 ... 0 bar **C 505** = -1 ... 0,6 bar **C 515** = -1 ... 1,5 bar **C 525** = -1 ... 3 bar **C 535** = -1 ... 5 bar **C 545** = -1 ... 9 bar **C 555** = -1 ... 15 bar **B 025** = 0 ... 1 bar **B 035** = 0 ... 1,6 bar **B 045** = 0 ... 2,5 bar **B 055** = 0 ... 4 bar **B 065** = 0 ... 6 bar **B 075** = 0 ... 10 bar **B 085** = 0 ... 16 bar **A 095** = 0 ... 25 bar **A 105** = 0 ... 40 bar **A 115** = 0 ... 60 bar **A 125** = 0 ... 100 bar **A 135** = 0 ... 160 bar **A 140** = 0 ... 200 bar **A 145** = 0 ... 250 bar **A 155** = 0 ... 400 bar **A 165** = 0 ... 600 bar	**H 315** = -30 ... 0 in Hg **P 025** = 0 ... 15 psi g **P 045** = 0 ... 30 psi g **P 055** = 0 ... 50 psi g **P 060** = 0 ... 60 psi g **P 065** = 0 ... 100 psi g **P 075** = 0 ... 150 psi g **P 085** = 0 ... 200 psi g **P 090** = 0 ... 300 psi g **P 095** = 0 ... 350 psi g **P 100** = 0 ... 500 psi g **P 105** = 0 ... 600 psi g **P 115** = 0 ... 1000 psi g **P 125** = 0 ... 1450 psi g **P 130** = 0 ... 2000 psi g **P 135** = 0 ... 2300 psi g **P 140** = 0 ... 3000 psi g **P 145** = 0 ... 3600 psi g **P 150** = 0 ... 5000 psi g **P 155** = 0 ... 5800 psi g **P 160** = 0 ... 7500 psi g **P 165** = 0 ... 10000 psi g	**Filettatura** **senza** = G ¼ maschio **Y** = senza silicone **Y** = connessione al processo in acciaio 1.4539 anzichè 1.4301 **Y** = o-ring in FPM anzichè NBR **N** = ¼" NPT maschio
Connettore M12; IP 65	0,5	**SEN-8730..**				
Cavo di collegamento; IP 68	0,5	**SEN-8750..**				

Salvo errori e omissioni. Specifiche tecniche soggette a variazioni senza preavviso.
1/03 - 2017