Zertifiziertes QM-System
DIN EN ISO 9001
Zertifikat-Nr. 01017

Thermomètres mécaniques avec plongeur pour moteurs diesel

à remplissage d'azote

Mesure • Contrôle • Analyse

TND

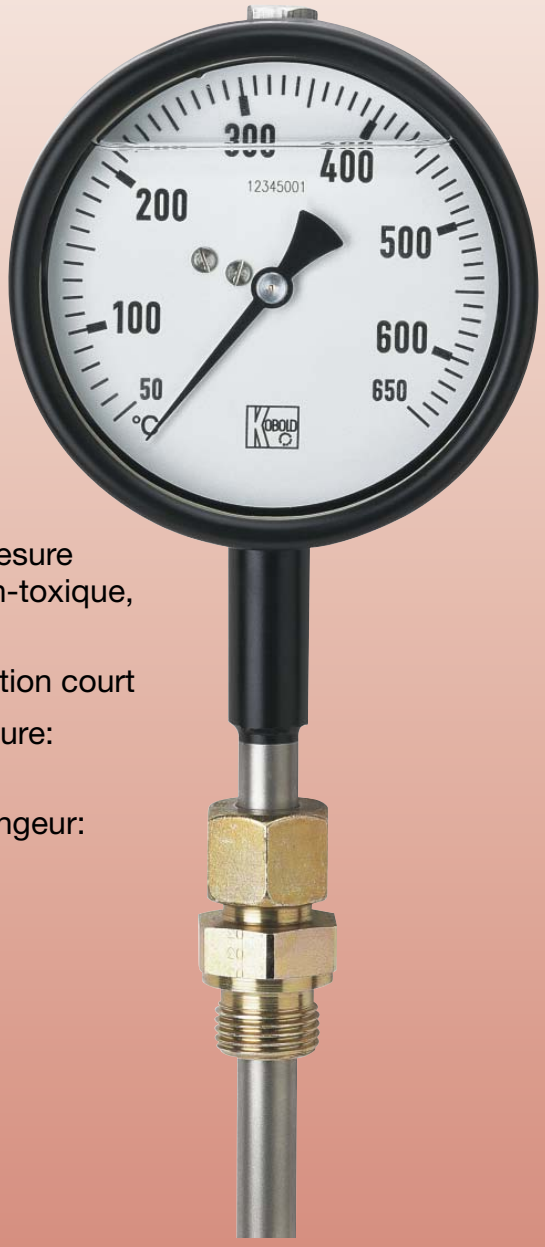

- Système de mesure avec azote non-toxique, non-polluant
- Temps de réaction court
- Plages de mesure: 0 ... +800 °C
- Matière du plongeur: Acier inox

T2

Des sociétés KOBOLD se trouvent dans les pays suivants:

ALLEMAGNE, ARGENTINE, AUTRICHE, BELGIQUE, BULGARIE, CANADA, CHILI, CHINE, COLUMBIA, COREE DU SUD, EGYPTE, ESPAGNE, ETATS-UNIS, FRANCE, HONGRIE, INDE, INDONESIE, ITALIE, MALAYSIE, MEXIQUE, PAYS-BAS, PEROU, POLOGNE, REPUBLIQUE DOMINICAINE, REPUBLIQUE TCHEQUE, ROUMANIE, ROYAUME-UNI, SINGAPOUR, SUISSE, TAIWAN, THAILANDE, TUNISIE, TURQUIE, VIET NAM

KOBOLD Messring GmbH
Nordring 22-24
D-65719 Hofheim/Ts.
Siège social:
+49(0)6192 299-0
+49(0)6192 23398
info.de@kobold.com
www.kobold.com

Description

Le thermomètre à plongeur pour moteur diesel est un thermomètre à dilatation de gaz, spécialement conçu pour l'utilisation très rude sur les moteurs diesel.

Le système de mesure du thermomètre à dilatation de gaz est composé du plongeur, du capillaire et du tube manométrique dans le boîtier. Ces pièces sont assemblées entre elles et forment une unité. Le système de mesure complet est rempli d'azote sous pression. Un changement de température sur le plongeur provoque un changement de la pression intérieure. Le déplacement provoqué est, par l'intermédiaire d'un mouvement, traduit à l'aiguille.

Les appareils sont remplis d'huile de silicone et peuvent pour cette raison être utilisés sur des points de mesure avec de fortes vibrations.

Le remplissage amortit le système de mesure lors de l'apparition de vibrations mécaniques et assure un affichage stable; en même temps on obtient un bon graissage des pièces en mouvement.

Domaines d'utilisation

- Gaz d'échappement des moteurs diesel
- Eau de refroidissement
- Turbocompresseurs
- Compresseurs

Option

Pour l'utilisation sous conditions extrêmes les appareils peuvent, en option, être livrés avec un ressort d'amortissement entre boîtier et plongeur.

Caractéristiques techniques

Boîtier:	acier noir, rempli d'huile de silicone acier inox 1.4301 rempli d'huile de silicone lunette à baïonette
Voyant:	verre minéral 4 mm
Protection:	IP 67
Echelle:	Aluminium, blanc, inscriptions en noir
Aiguille:	Aluminium, noir
Mouvement:	laiton
Sécurité de dépassement de:	1,3 fois de l'échelle (maxi 800 °C)
Réglage:	±6% de l'échelle
Classe de précision:	Ø 63 et Ø 80 classe 1,6 Ø100 classe 1
Diamètres nominaux:	Ø 63, 80, 100 mm
Plongeur:	acier inox 1.4301
Diamètre du plongeur:	12 mm
Longueur du plongeur:	150 mm
Raccord:	raccord coulissant en acier ou en acier inox 1.4301

Dimensions

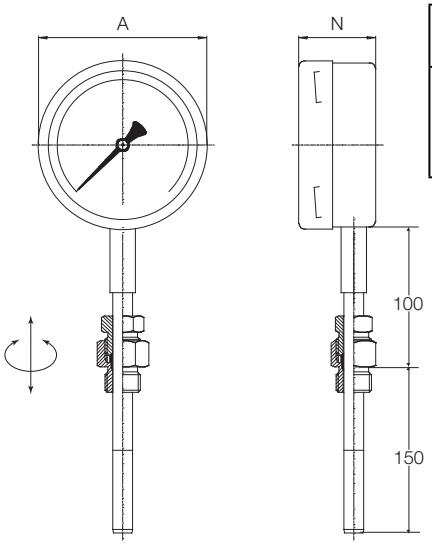

A [mm]	N [mm]
63	38
80	38
100	46

Code de commande (Exemple: **TND-0D1 60 0C1**)

Modèle	Boîtier Ø	Matière du boîtier	Plage de mesure	Raccord raccord coulissant	Ressort d'amortissement
TND-0D..	63 mm	**..4..** = acier peint en noir remplissage d'huile de silicone **..5..** = acier inox remplissage d'huile de silicone	**..60..** = 0 ... +600 **..6A..** = 0 ... +650.. **..6B..** = +50 ... +650 **..70..** = 0 ... +700 **..7A..** = 0 ... +750 **..80..** = 0 ... +800	**..0C1** = acier, G½ A **..0C2** = acier, G¾ A **..0R1** = acier inox, G½ A **..0R2** = acier inox, G¾ A	**0** = sans **1** = avec ressort
TND-0E..	80 mm				
TND-0F..	100 mm				

Veuillez indiquer en toutes lettres les étendues de mesure spéciales et autres longueurs de plongeur.