Zertifiziertes QM-System
DIN EN ISO 9001
Zertifikat-Nr. 01017

Absperrklappen

handbetätigt

messen • kontrollieren • analysieren

KLA

- p_{max}: PN 16; t_{max}: +180 °C
- Anschluss:
  Zwischenflanschgehäuse
- Gehäuse:
  GGG-40, Aluminium
- Klappenscheibe:
  Edelstahl, St C22
- Dichtungen:
  NBR, EPDM, FKM
- DN 40 ... DN 300

Z1

Weitere KOBOLD-Gesellschaften befinden sich in folgenden Ländern:

ÄGYPTEN, ARGENTINIEN, BELGIEN, BULGARIEN, CHILE, CHINA, DOMINIKANISCHE REPUBLIK, FRANKREICH, GROSSBRITANNIEN, INDIEN, INDONESIEN, ITALIEN, KANADA, KOLUMBIEN, MALAYSIA, MEXIKO, NIEDERLANDE, ÖSTERREICH, PERU, POLEN, RUMÄNIEN, SCHWEIZ, SINGAPUR, SPANIEN, SÜD-KOREA, TAIWAN, THAILAND, TSCHECHIEN, TÜRKEI, TUNESIEN, UNGARN, USA, VIETNAM

KOBOLD Messring GmbH
Nordring 22-24
D-65719 Hofheim/Ts.
Zentrale:
+49(0)6192 299-0
Vertrieb DE:
+49(0)6192 299-500
+49(0)6192 23398
info.de@kobold.com
www.kobold.com

Bauform

Einteilige Körperkonstruktion. Zum Einklemmen zwischen zwei Flansche.

Werkstoffe

Gehäuse:	Aluminium-Legierung, GGG-40
Scheibe:	1.4408, St C22 (nur KLA-TAH)
Wellendichtung:	NBR
Welle:	Edelstahl 1.4016
Buchse:	Bronze
Manschette:	EPDM, FKM
Handhebel:	Aluminium-Druckguss

Technische Daten

Anschlüsse:	Flansche DN 40 ... DN 300
Temperaturbereich:	EPDM: -35 °C ... +120 °C FKM: -20 °C ... +180 °C

Betriebsdruck

• zwischen 2 Flanschen:	max. 16 bar (GGG-Gehäuse) max. 10 bar (Alu-Gehäuse)
• als Endklappe:	max. 6 bar
Betätigung:	90°-Drehung des Handhebels mit 10 Einrastmöglichkeiten

KLA-TA

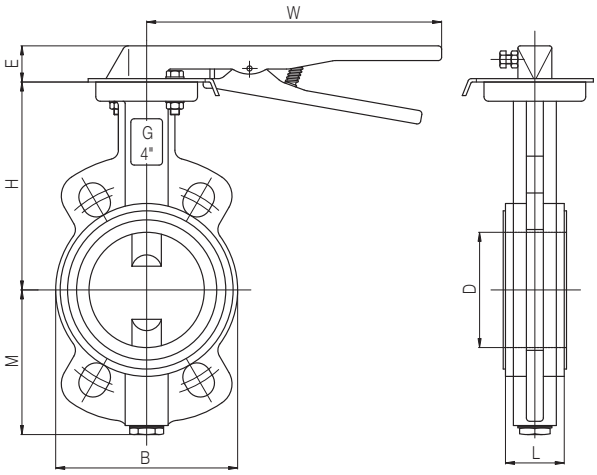

Abmessungen

Flansch [DN]	H [mm]	M [mm]	B [mm]	D [mm]	L [mm]	E [mm]	W [mm]	Gewicht [kg]
40	130	75	84	49	33	40	265	2,2
50	138	81	102	43	43	40	265	3,0
65	148	89	116	46	46	40	265	3,5
80	158	110	133	46	46	40	265	4,0
100	173	128	160	52	52	40	265	6,0
125	186	140	190	56	56	40	265	7,2
150	202	155	214	56	56	40	265	9,5
200	240	190	265	60	60	47	350	18,0
250	270	220	320	68	68	47	350	25,0
300	300	247	373	78	78	47	350	35,0

Bestelldaten (Bestellbeispiel: **KLA-TA 7 E F40**)

Bestell-Nr.	Gehäuse	Dichtung	Anschlussmaß
KLA-TA	**7** = Aluminium **H** = GGG-40	**E** = EPDM **F** = FKM	**F40** = DN 40 **F50** = DN 50 **F65** = DN 65 **F80** = DN 80 **F1H** = DN 100 **F1Z** = DN 125 **F1F** = DN 150 **F2H** = DN 200 **F2F** = DN 250 **F3H** = DN 300