M-Zert
Zertifiziertes QM-System
DIN EN ISO 9001
Zertifikat-Nr. 01017

Interruptores Metálicos de Caudal

para líquidos

medición • control • análisis

SMN

Bajo punto de interrupción a altos caudales

- Caudal máximo:
  1-100 l/min
  punto de conmutación en aprox. 1 l/min agua
  caudal de agua disminuyendo
- p_{max}: 350 bar; t_{max}: 100 °C
- Conexión: G 1 hembra, 1" NPT hembra
- Material:
  latón o acero inoxidable

S2

KOBOLD a nivel mundial:

ALEMANIA, AUSTRALIA, AUSTRIA, BÉLGICA, BULGARIA, CANADA, CHINA, CORA DEL SUR, EGIPTO, ESPAÑA, ESTADOS UNIDOS, FRANCIA, HUNGRÌA, INDIA, INDONESIA, ITALIA, MALASIA, MÉXICO, PAÍSES BAJOS, PERÚ, POLONIA, REINO UNIDO, REPÚBLICA CHECA, RUMANIA, RUSIA, SUIZA, TAILANDIA, TÚNEZ, TURQUÍA, VIETNAM

KOBOLD Messring GmbH
Nordring 22-24
D-65719 Hofheim/Ts.
Oficina Principal:
+49(0)6192 299-0
+49(0)6192 23398
info.de@kobold.com
www.kobold.com

Descripción

El interruptor de caudal modelo SMN de KOBOLD es utilizado cuando se necesitan puntos de conmutación extremadamente bajos con mínima caída de presión en altos rangos de caudal.
El interruptor de caudal funciona bajo el conocido principio del flotador. Un flotador agujereado con su magneto circular integrado se desplaza dentro de un tubo de caudal cilíndrico en la dirección del caudal y en oposición a un resorte. El campo magnético del flotador activa un contacto tipo reed el cual está montado en el exterior del instrumento en una cubierta protectora deslizante. La construcción especial del flotador y el tubo de caudal hacen que sólo se necesite un bajo caudal para elevar el flotador y por ende activar al contacto tipo reed. Si el caudal aumenta más y el flotador alcanza el límite de su recorrido, se abre un pase adicional permitiendo altos caudales sin un incremento significativo de caída de presión.

Dimensiones [mm]

(Modelo SMN con contacto N/A)

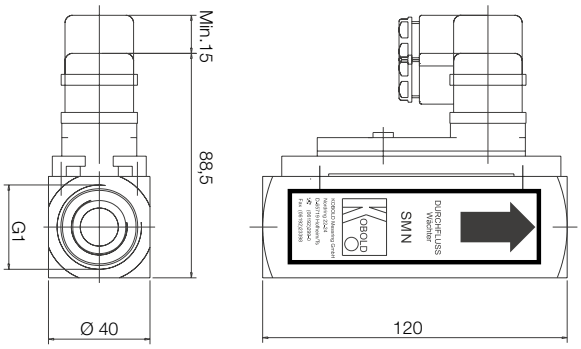

Caída de presión

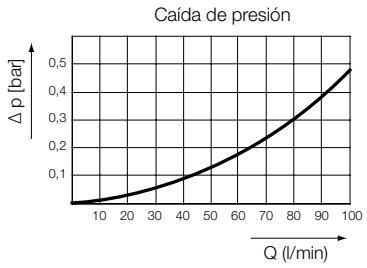

Detalles Técnicos

Cuerpo:	SMN-11...: latón, Ms 58 SMN-12...: acero inoxidable, 1.4301
Flotador:	SMN-11...: latón, Ms 58 SMN-12...: acero inoxidable, 1.4301
Pin:	SMN-11...: latón, Ms 58 SMN-12...: acero inoxidable, 1.4301
Resorte:	acero inoxidable
Magnetos:	cerámico
Máx. temperatura:	100 °C
Máx. presión:	SMN-11...: 250 bar SMN-12...: 350 bar
Posición de instalación:	horizontal o vertical (dirección ascendente) caudal en dirección de la flecha
Tipos de contacto:	1 contacto biestable tipo reed N/A, contacto tipo SPDT
Conexión eléctrica:	conector DIN EN 175301-803
Valores de conmutación eléctrica:	contacto N/A máx. 250 $V_{AC/DC}$ / 1,5 A / 100 W / 100 VA contacto tipo SPDT máx. 250 $V_{AC/DC}$ / 1 A / 30 W / 60 VA contacto N/A y contacto tipo SPDT (cCSAus) máx. 230 V_{DC} / 0,26 A / 60 W, 60 V_{DC} / 1 A / 60 W, máx. 240 V_{AC} / 0,42 A / 100 W, 100 V_{AC} / 1 A / 100 W
Precisión:	± 5% fondo de escala

Aplicación en zonas clasificadas

Mecanica: El instrumento puede ser utilizado en atmósferas explosivas, de acuerdo con las normas aplicables de montaje en máquinas, dispositivos y plantas, como por ejemplo, EN 1127-1, EN 60079-14 etc. como sigue:

a) En Zona 1 (peligro de gas, categoría 2G) en grupos de explosión IIA, IIB y IIC

b) En Zona 2 (peligro de gas, categoría 3G) en grupos de explosión IIA, IIB y IIC

c) En Zona 21 (peligro de polvo, categoría 2D) en grupos de explosión IIIA y IIIB

d) En Zona 22 (peligro de polvo, categoría 3D) en grupos de explosión IIIA y IIIB

Contacto ATEX N/O tipo 41R57 ...G0:
Ex II 3 G Ex ic IIC T4 Gc
Ex II 3 D Ex ic IIIC T125 °C Dc
-20 °C ≤ Ta ≤ 80 °C
máx. 250 $V_{AC/DC}$/1,5 A/100 W/100 VA

No se asume ninguna responsabilidad por errores; sujeto a cambios sin previo aviso.
1/06 - 2019

Detalles Técnicos (continuación)

Contacto conmutado ATEX tipo 41R57U ...H0:
Ⓔx II 3 G Ex ic IIC T4 Gc
Ⓔx II 3 D Ex ic IIIC T125 °C Dc
-20 °C ≤ Ta ≤ 80 °C
máx. 250 $V_{AC/DC}$/1 A/30 W/60 VA

Histéresis: aprox. 3,5 mm movimiento flotador

Protección: IP 65

Aplicaciones

- Ciclos de agua
- Purificadores de alta presión
- Tecnología sanitaria
- Bombas
- Instalaciones de calefacción
- Prevención de bajos niveles de agua
- Circuitos de refrigeración
- Control de fluido restricto

Datos de pedido (Ejemplo: **SMN-1150 R R25**)

Función	Versión de latón	Versión de Acero Inoxidable	Tipo de contacto	Conexión
Caudal máx: 100 l/min Punto de conmutación fijo en aprox. 1 l/min caudal disminuyendo	**SMN-1150H...**	**SMN-1250H...**	**..R0..** = 1 contacto N/A **..U0..** = 1 contacto tipo SPDT **..C0..** = 1 contacto N/A (cCSAus) **..D0..** = 1 contacto tipo SPDT (cCSAus) **..G0..** = 1 contacto N/A (tipo 41R57) **..H0..** = 1 contacto tipo SPDT (tipo 41R57U)	**...R25** = G 1 hembra **...N25** = 1" NPT hembra

No se asume ninguna responsabilidad por errores; sujeto a cambios sin previo aviso.