Zertifiziertes QM-System
DIN EN ISO 9001
Reg.Nr. 95046

Visor de Fluxo tipo Tubo Vazado

Conexão Roscável

KOBOLD

Medir
•
Controlar
•
Regular

- p_{max} 40 bar, t_{max} 280 °C
- Conexão:
  G 1/4 ... G 2, 1/4" NPT ... 2" NPT
- Material:
  Ferro Fundido, Aço Carbono,
  Aço Inoxidável

KOBOLD está presente nos seguintes países:

ALEMANHA, ARGENTINA, ÁUSTRIA, BÉLGICA, BRASIL, CANADÁ, CHINA, CINGAPURA, EUA, FRANÇA, HOLANDA, ITÁLIA, POLÔNIA, REINO UNIDO, SUÍÇA,VENEZUELA

KOBOLD Messring GmbH
Nordring 22-24
D-65719 Hofheim/Ts.
☎ (06192) 299-0
Fax (06192) 23398
E-mail: info.de@kobold.com
Internet: www.kobold.com

Modelo:
DAT-1

Materiais / Posição de Montagem

	DAT-11	DAT-13	DAT-12
Corpo:	ferro fundido 0.6025	Aço carbono 1.0619	Aço inoxidável 1.4408
Placas de Proteção:	ferro fundido 0.6025	C 22.8	C 22.8 (Opção 1.4301)
Vidro:	Vidro DIN 8902 (até 150°C); Opção: Vidro Borosilicato DIN 7080 (até 280ºC)		
Parafusos:	Aço zincado		Aço inoxidável
Guarnição:	Grafite (PTFE ou outra sob pedido)		
Posição de Instalação:	Qualquer posição, de preferência vertical com fluxo de topo		

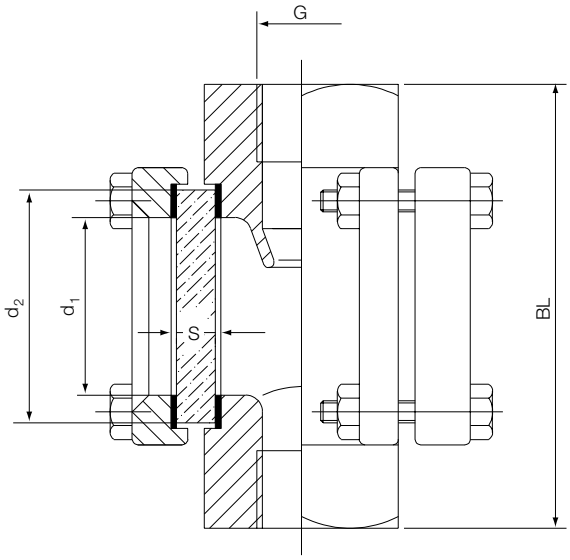

Dimensões (Material Ferro Fundido) Para pressão nominal PN 16

G	BL	d 1	d 2	Espessura do vidro (S) a PN 16	Peso aprox. DAT-11...
G 1/4 G 3/8 G 1/2	100	32	45	10	1.7 kg
G 3/4 G 1	120	45	63	10	2.5 kg
G 1 1/4 G 1 1/2	150	65	80	12	5.2 kg
G 2	180	80	100	15	6.7 kg

Dimensões (Material Aço Carbono ou Aço Inoxidável) Para pressão nominal PN 16 (PN 25 / 40 sob pedido)

G	BL	d 1	d 2	Espessura do vidro (S) a PN 16	Peso aprox. DAT-12... DAT-13...
G 1/4 G 3/8 G 1/2 G 3/4	100	45	63	10	2.2 kg
G 1 G 1 1/4	130	65	80	12	4.0 kg
G 1 1/2	150	65	80	12	4.6 kg
G 2	230	80	100	15	7.6 kg

Códigos (Exemplo: **DAT-1101H R08**)

	DAR-11	DAR-13	DAR-12	Conexão		Opção
	Vidro, Guarnição em grafite					
BSP	**Ferro fundido**	**Aço carbono**	**Aço inox. Com placa em aço**	**Rosca G**	**Rosca NPT**	Adicionar estes códigos na especificação quando necessário
1/4"	**DAT-1101H..**	**DAT-1301H..**	**DAT-1201H..**	**R08**	**N08**	**Opção »B«**
3/8"	**DAT-1102H..**	**DAT-1302H..**	**DAT-1202H..**	**R10**	**N10**	Borosilicate glass, Graphite-seal
1/2"	**DAT-1103H..**	**DAT-1303H..**	**DAT-1203H..**	**R15**	**N15**	**Opção »E«**
3/4"	**DAT-1104H..**	**DAT-1304H..**	**DAT-1204H..**	**R20**	**N20**	Placas de proteção 1.4301 (apenas em aço inox.)
1"	**DAT-1105H..**	**DAT-1305H..**	**DAT-1205H..**	**R25**	**N25**	**Opção »P«** = 25 bar para DAT-12...e DAT-13...
1 1/4"	**DAT-1106H..**	**DAT-1306H..**	**DAT-1206H..**	**R32**	**N32**	**Opção »Q«** = 40 bar para DAT-12...e DAT-13...
1 1/2"	**DAT-1107H..**	**DAT-1307H..**	**DAT-1207H..**	**R40**	**N40**	
2"	**DAT-1108H..**	**DAT-1308H..**	**DAT-1208H..**	**R50**	**N50**	

Não há responsabilidade por eventuais erros, sujeito a mudança sem aviso prévio.

Zertifiziertes QM-System
DIN EN ISO 9001
Reg.Nr. 95046

Visor de Fluxo tipo Tubo Vazado

Conexão Flangeada

KOBOLD

Medir
•
Controlar
•
Regular

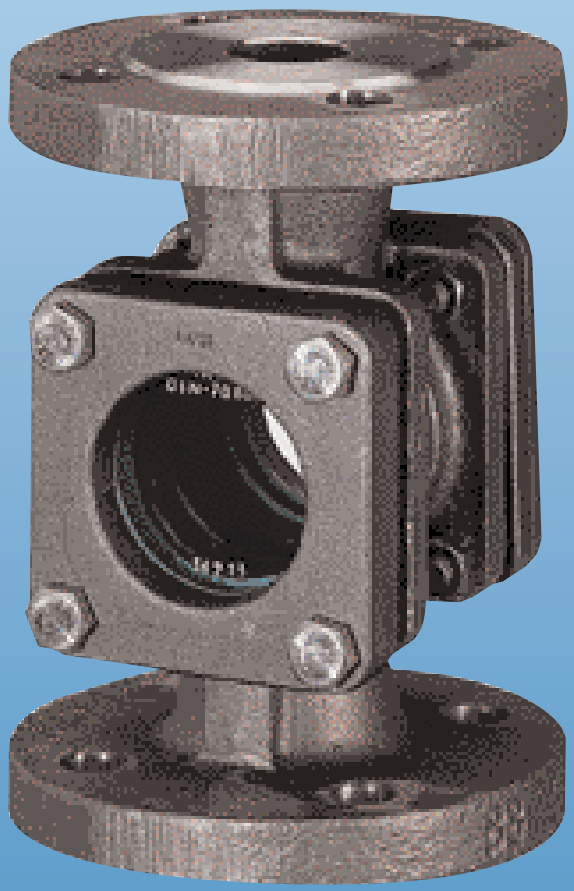

- p_{max} 40 bar, t_{max} 280 °C
- Conexão: DN 15 ... DN 200
  Flange ANSI sob pedido
- Material:
  Ferro Fundido, Aço Carbono,
  Aço Inoxidável

KOBOLD está presente nos seguintes países:

ALEMANHA, ARGENTINA, ÁUSTRIA, BÉLGICA, BRASIL, CANADÁ, CHINA, CINGAPURA, EUA, FRANÇA, HOLANDA, ITÁLIA, POLÔNIA, REINO UNIDO, SUÍÇA,VENEZUELA

KOBOLD Messring GmbH
Nordring 22-24
D-65719 Hofheim/Ts.
☎ (06192) 299-0
Fax (06192) 23398
E-mail: info.de@kobold.com
Internet: www.kobold.com

Modelo:
DAT-2

Materiais / Posição de Montagem

	DAT-21	DAT-23	DAT-22
Corpo:	ferro fundido 0.6025	Aço carbono 1.0619	Aço inoxidável 1.4408
Placas de Proteção:	ferro fundido 0.6025 / R St 37-2	C 22.8 / R St 37-2	C 22.8 (Opção 1.4301)
Vidro:	Vidro DIN 8902 (até 150°C); Opção: Vidro Borosilicato DIN 7080 (até 280ºC)		
Parafusos:	Aço zincado		Aço inoxidável
Guarnição:	Grafite (PTFE ou outra sob pedido)		
Posição de Instalação:	Qualquer posição, de preferência vertical com fluxo de topo		

Dimensões para Pressão Nominal PN 16

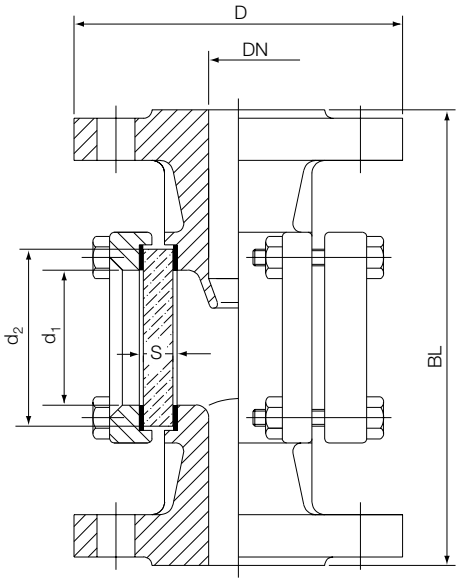

DN	D	BL	d 1	d 2	Espessura do vidro (s) PN 16*	Peso aprox. (kg) DAT 21...	Peso aprox. (kg) DAT-22... DAT-23...
15	95	130	32	45	10	3.3	4.1
20	105	150	32	45	10	4.1	4.2
25	115	160	48	63	10	4.4	6.5
32	140	180	65	80	12	8.3	8.3
40	150	200	65	80	12	8.3	8.5
50	165	230	80	100	15	12.8	11.0
65	185	290	80	100	15	22.6	23.0
80	200	310	100	125	20	29.9	29.5
100	220	350	125	150	25	35.0	36.0
125	250	400	150	175	25	47.0	47.0
150	285	480	175	200	25**	56.0	56.0
200	340	600	175	200	25**	98.0	98.0

* Pressão nominal PN 25 / PN 40 sob pedido
** com vidro comum somente PN 10, PN 16 com opção B

Códigos (Exemplo: **DAT-2201H F15**)

	DAT-21	DAT-23	DAT-22	Conexão		Opção
	Vidro, guarnição em grafite					
BSP	**Ferro fundido**	**Aço carbono**	**Aço inox. Com placa em aço**	**Flange DIN**	**Flange ANSI (sob pedido)**	Adicionar estes códigos na especificação quando necessário
15	**DAT-2101H..**	**DAT-2301H..**	**DAT-2201H..**	**F15**	**A15**	**Opção »B«**
20	**DAT-2102H..**	**DAT-2302H..**	**DAT-2202H..**	**F20**	**A20**	Vidro borosilicato, Guarnição em grafite
25	**DAT-2103H..**	**DAT-2303H..**	**DAT-2203H..**	**F25**	**A25**	**Opção »E«**
32	**DAT-2104H..**	**DAT-2304H..**	**DAT-2204H..**	**F32**	**A32**	Placas de proteção 1.4301
40	**DAT-2105H..**	**DAT-2305H..**	**DAT-2205H..**	**F40**	**A40**	(apenas aço inox.)
50	**DAT-2106H..**	**DAT-2306H..**	**DAT-2206H..**	**F50**	**A50**	**Opção »DIN«**
65	**DAT-2107H..**	**DAT-2307H..**	**DAT-2207H..**	**F65**	**A65**	Versão de acordo com norma DIN 3237 sob pedido
80	**DAT-2108H..**	**DAT-2308H..**	**DAT-2208H..**	**F80**	**A80**	**Opção »P«** = 25 bar para DAT-22.../23...
100	**DAT-2109H..**	**DAT-2309H..**	**DAT-2209H..**	**F1H**	**A1H**	**Opção »Q«** = 40 bar para DAT-22.../23...
125	**DAT-2110H..**	**DAT-2310H..**	**DAT-2210H..**	**F1Z**	**A1Z**	
150**	**DAT-2111H..**	**DAT-2311H..**	**DAT-2211H..**	**F1F**	**A1F**	
200**	**DAT-2112H..**	**DAT-2312H..**	**DAT-2212H..**	**F2H**	**A2H**	

com vidro comum somente PN 10, PN 16 com opção **»B«

Não há responsabilidade por eventuais erros, sujeito a mudança sem aviso prévio.