M-Zert
Zertifiziertes QM-System
DIN EN ISO 9001
Zertifikat-Nr. 01017

Contrôleur de niveau capacitif

KOBOLD

Mesure • Contrôle • Analyse

LNZ

- p_{max}: 10 bar; t_{max}: 100 °C
  150 °C pour les procédés CIP
- Raccordement process: G ½ montage hygiénique grâce à un système de montage LZE
- Matériaux compatibles alimentaire
- Indépendant de la conductibilité du fluide
- Géométrie de passage optimale

Manchon de montage LZE

N1

KOBOLD Messring GmbH
Nordring 22-24
D-65719 Hofheim/Ts.
Siège social:
+49(0)6192 299-0
+49(0)6192 23398
info.de@kobold.com
www.kobold.com

Description

Le contrôleur de niveau capacitif LNZ est utilisé pour la détection de niveaux de remplissage. Le champ électrique pénètre de plusieurs millimètres dans le fluide. Le changement de capacité lors du contact avec le fluide est mesuré et évalué.

Avec ce principe, il est possible de détecter des liquides non conducteurs. L'installation dans les cuves se fait dans toutes les positions.

Avec les manchons à souder KOBOLD LZE ou LZE-R, cette sonde offre un point de mesure hygiénique et sans zone de rétention. De ce fait, ce contrôleur de niveau est donc particulièrement adapté pour le nettoyage CIP/SIP. De plus, des manchons adaptateurs sont disponibles pour divers raccordements process, permettant d'utiliser l'appareil également sans problème dans des installations existantes.

Grâce au transmetteur intégré, un appareil d'évaluation supplémentaire est superflu. Le signal de sortie (24 V_{CC}) peut être transmis directement à une com mande à un automate pour y être traité ultérieurement.

Domaines d'application

- Surveillance de niveau de fluides même non conducteurs
- Surveillance pas possible en cas de fluides colmatants
- Surveillance sûre du niveau, même en cas de formation de mousses

Caractéristiques techniques

Principe de mesure:	capacitif
Température du process:	0 ... 100 °C 150 °C maxi 30 min. pour process CIP
Température ambiante:	0 ... 70 °C
Pression de service:	maxi 10 bar
Matériau	
• tête, raccord fileté:	acier inox 1.4404
• élément de couplage:	PEEK, acier inox 1.4404
Raccordement process:	G ½, manchons à souder hygiéniques LZE, LZE-R
Raccordement:	presse-étoupe M16 x 1,5 borne: 3 pôles, (connecteur M12 x 1 en option)
Fonction:	plein / vide (défini par la polarité de la tension d'alimentation)
Sortie:	collecteur ouvert, PNP, maxi 200 mA
Temporisation de commutation (fixe):	env. 0,2 s
Alimentation électrique:	24 V_{CC} ±20%, <10 mA sans charge
Protection:	IP 67
Poids:	env. 0,5 kg
Constante diélectrique du fluide:	ε_r >20

Dimensions

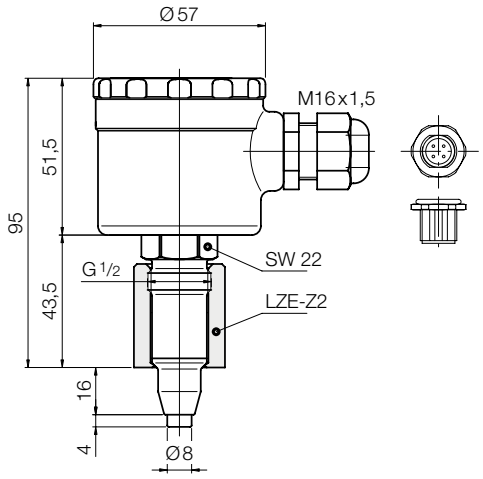

Code de commande (Exemple: **LNZ-12 G4 3PK**)

Modèle	Matériau	Raccordement process	Raccordement électrique
LNZ-	**12** = Acier inox	**G4** = G ½	**3PK** = M16 x 1,5 presse-étoupe **3PS** = connecteur M12 x 1