Bedienungsanleitung

für

Thermostat

Typ: TEA -R

1. Inhaltsverzeichnis

1. Inhaltsverzeichnis....2
2. Hinweis....3
3. Kontrolle der Geräte....4
4. Bestimmungsgemäße Verwendung....4
5. Arbeitsweise....5
6. Mechanischer Anschluss....6
7. Montage....6
   7.1 Montageanleitung....6
   7.2 Nachjustierung....6
8. Elektrischer Anschluss....7
   8.1 Allgemeines....7
9. Technische Daten....9
10. Bestelldaten....9
11. Abmessungen....9
12. Entsorgung....10
13. EU-Konformitätserklärung....11

Herstellung und Vertrieb durch:

Kobold Messring GmbH
Nordring 22-24
D-65719 Hofheim
Tel.: +49 (0)6192-2990
Fax: +49(0)6192-23398
E-Mail: info.de@kobold.com
Internet: www.kobold.com

2. Hinweis

Diese Bedienungsanleitung vor dem Auspacken und vor der Inbetriebnahme lesen und genau beachten.
Die Bedienungsanleitungen auf unserer Website www.kobold.com entsprechen immer dem aktuellen Fertigungsstand unserer Produkte. Die online verfügbaren Bedienungsanleitungen könnten bedingt durch technische Änderungen nicht immer dem technischen Stand des von Ihnen erworbenen Produkts entsprechen. Sollten Sie eine dem technischen Stand Ihres Produktes entsprechende Bedienungsanleitung benötigen, können Sie diese mit Angabe des zugehörigen Belegdatums und der Seriennummer bei uns kostenlos per E-Mail (info.de@kobold.com) im PDF-Format anfordern. Wunschgemäß kann Ihnen die Bedienungsanleitung auch per Post in Papierform gegen Berechnung der Portogebühren zugesandt werden.

Bedienungsanleitung, Datenblatt, Zulassungen und weitere Informationen über den QR-Code auf dem Gerät oder über www.kobold.com

Die Geräte dürfen nur von Personen benutzt, gewartet und instand gesetzt werden, die mit der Bedienungsanleitung und den geltenden Vorschriften über Arbeitssicherheit und Unfallverhütung vertraut sind.

Beim Einsatz in Maschinen darf das Messgerät erst dann in Betrieb genommen werden, wenn die Maschine der EG-Maschinenrichtlinie entspricht.

3. Kontrolle der Geräte

Die Geräte werden vor dem Versand kontrolliert und in einwandfreiem Zustand verschickt. Sollte ein Schaden am Gerät sichtbar sein, so empfehlen wir eine genaue Kontrolle der Lieferverpackung. Im Schadensfall informieren Sie bitte sofort den Paketdienst/Spedition, da die Transportfirma die Haftung für Transportschäden trägt.

Lieferumfang:
Zum Standard-Lieferumfang gehören:

- Raum- und Anlagenthermostat Typ: TEA-R

4. Bestimmungsgemäße Verwendung

Ein störungsfreier Betrieb des Geräts ist nur dann gewährleistet, wenn alle Punkte dieser Betriebsanleitung eingehalten werden. Für Schäden, die durch Nichtbeachtung dieser Anleitung entstehen, können wir keine Gewährleistung übernehmen.

5. Arbeitsweise

TEA-R
Die Raumthermostate sind mit flüssigkeitsgefüllten Wendelfühlern aus Kupfer oder Edelstahl ausgestattet, die als temperaturabhängige Druckfühler betrachtet werden können. Durch Temperaturveränderungen ändert sich der Druck im Fühler, welcher über ein Balgsystem oder eine Membrane auf einen Schalter übertragen wird. Als Gegenkraft wirkt eine Druckfeder. Die Einstellung der Schaltwerte erfolgt durch Ändern der Vorspannung der Druckfeder durch eine Sollwertspindel.

Funktion
Heizen
Der eingestellte Sollwert (Skalenwert) entspricht dem Abschaltwert der Heizung. Der Einschaltwert liegt um die Schaltdifferenz niedriger. Kontakt 2-3 (oder Rot – Blau) öffnet bei Temperaturanstieg auf den eingestellten Wert.

Kühlen
Der eingestellte Sollwert (Skalenwert) entspricht dem Einschaltwert der Kühlung. Der Abschaltwert liegt um die Schaltdifferenz niedriger. Kontakt 1-2 (oder Rot – Weiß) schließt bei Temperaturanstieg auf den eingestellten Wert.

6. Mechanischer Anschluss

Vor dem Einbau:

- Entfernen Sie alle Transportsicherungen und vergewissern Sie sich, dass sich keine Verpackungsteile mehr im Gerät befinden.
- Vergewissern Sie sich, ob die erlaubten max. Betriebstemperaturen des Gerätes nicht überschritten werden (siehe Technische Daten).

TEA-R

Der Raumthermostat TEA-R wird durch die Gehäuselöcher an der Unterseite an einer ebenen Fläche befestigt.

7. Montage

7.1 Montageanleitung

Das Gerät kann in jeder Position montiert werden. Um die Verdrahtung durchzuführen, wird der Drehknopf, sowie die zwei auf dem Deckel angebrachten Schrauben, entfernt. Für die Wandmontage oder auf anderen Oberflächen benützt man die Schrauben, die mit dem Gerät geliefert werden.
Um die Dichtung des Gerätes zu gewährleisten, müssen die Schrauben angezogen und das Panzergewinde geschlossen werden. Der Kapillar muss in jeden Fall während der Installation und der Verwendung keiner exzessiven Verbiegung ausgesetzt werden, um einen eventuellen Bruch zu vermeiden. Achtung! Der flexible elektrische Isolator in „U“ Form muss immer eingerastet sein, bevor das Gerät unter Spannung oder in Verwendung ist.

7.2 Nachjustierung

Durch Verdrehen der Sechskantmutter, die sich unter dem Drehknopf befindet, kann der Skalenwert angeglichen werden.

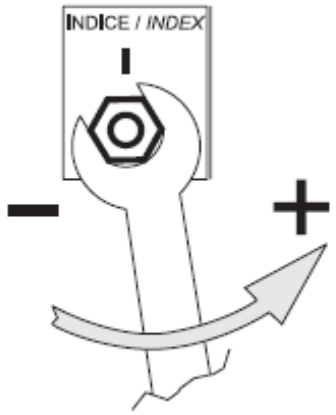

8. Elektrischer Anschluss

8.1 Allgemeines

Achtung! Vergewissern Sie sich, dass die Spannungswerte Ihrer Anlage mit den Spannungswerten des Messgerätes übereinstimmen.

Achtung! Stellen Sie sicher, dass die elektrischen Versorgungsleitungen stromlos sind.

TEA-R1

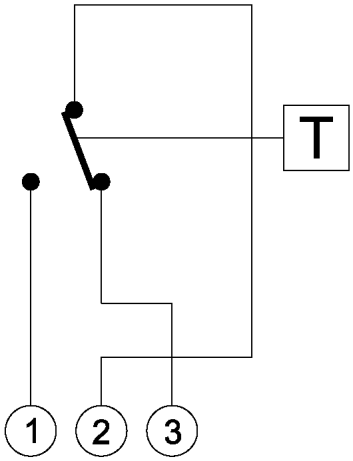

TEA-R3

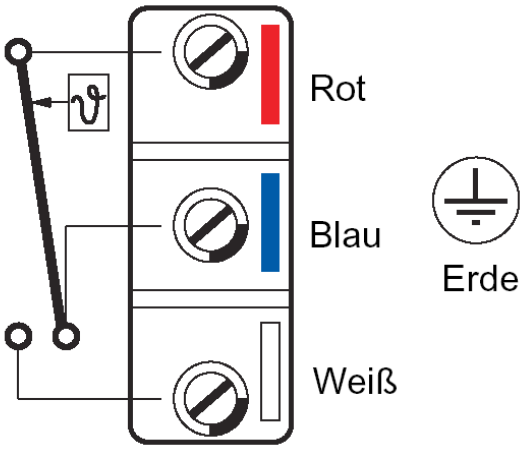

TEA-R2

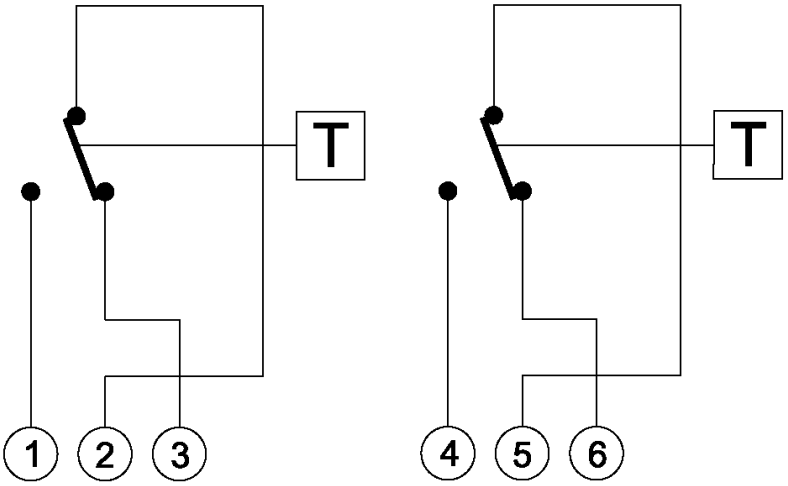

9. Technische Daten

Siehe Datenblatt - über den QR-Code auf dem Gerät oder über www.kobold.com

10. Bestelldaten

Siehe Datenblatt - über den QR-Code auf dem Gerät oder über www.kobold.com

11. Abmessungen

Siehe Datenblatt - über den QR-Code auf dem Gerät oder über www.kobold.com

12. Entsorgung

Hinweis!

- Umweltschäden durch von Medien kontaminierte Teile vermeiden
- Gerät und Verpackung umweltgerecht entsorgen
- Geltende nationale und internationale Entsorgungsvorschriften und Umweltbestimmungen einhalten.

Batterien

Schadstoffhaltige Batterien sind mit einem Zeichen, bestehend aus einer durchgestrichenen Mülltonne und dem chemischen Symbol (Cd, Hg, Li oder Pb) des für die Einstufung als schadstoffhaltig ausschlaggebenden Schwermetalls versehen:

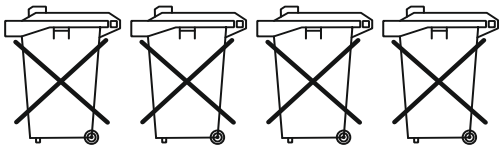

Cd[1] Hg[2] Pb[3] Li[4]

1. „Cd" steht für Cadmium.
2. „Hg" steht für Quecksilber.
3. „Pb" steht für Blei.
4. „Li" steht für Lithium

Elektro- und Elektronikgeräte

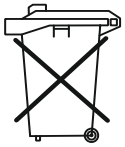

13. EU-Konformitätserklärung

Wir, Kobold Messring GmbH, Hofheim-Ts., Bundesrepublik-Deutschland, erklären, dass das Produkt

Thermostat **Typ: TEA -R**

mit den unten angeführten Normen übereinstimmt:

EN 50581:2012
Technische Dokumentation zur Beurteilung von Elektro- und Elektronikgeräten hinsichtlich der Beschränkung gefährlicher Stoffe

EN 60730-1:2011
Automatische elektrische Regel- und Steuergeräte für den Hausgebrauch und ähnliche Anwendungen - Teil 1: Allgemeine Anforderungen

und folgende EU-Richtlinie erfüllt:

2014/35/EU	Niederspannungsrichtlinie
2014/30/EU	Elektromagnetische Verträglichkeit
2011/65/EU	**RoHS**

Hofheim, den 24. März 2020

H. Peters	M. Wenzel
Geschäftsführer	Prokurist