M-Zert
Zertifiziertes QM-System
DIN EN ISO 9001
Zertifikat-Nr. 01017

Sensor de Temperatura Electronico

para líquidos

medición • control • análisis

TDD

- Rango de medición: -50 ... +125 °C
- Presión: máx. 80 bar
- Precisión: ±0,5 °C (a -10 ... +85 °C)
- Material del cuerpo: acero inoxidable
- Conexiones:
  G½, G¾, ½" NPT, ¾" NPT o M25 x 1,5

KOBOLD a nivel mundial:

ALEMANIA, ARGENTINA, AUSTRALIA, AUSTRIA, BÉLGICA, BULGARIA, CANADA, CHILE, CHINA, COLOMBIA, CORA DEL SUR, EGIPTO, ESPAÑA, ESTADOS UNIDOS, FRANCIA, HUNGRÌA, INDIA, INDONESIA, ITALIA, MALASIA, MÉXICO, PAÍSES BAJOS, PERÚ, POLONIA, REINO UNIDO, REPÚBLICA CHECA, RUMANIA, SINGAPUR, SUIZA, TAIWÁN, TAILANDIA, TÚNEZ, TURQUÍA, VIETNAM

KOBOLD Messring GmbH
Nordring 22-24
D-65719 Hofheim/Ts.
Oficina Principal:
+49(0)6192 299-0
+49(0)6192 23398
info.de@kobold.com
www.kobold.com

1/08 - 2017

Descripcion

Los termostatos KOBOLD modelo TDD se usan para la medida y control de la temperatura. Son adecuados para aplicaciones donde la temperatura se controla con un alto grado de precisión. Un sensor de tipo semiconductor, tiene como salida una señal digital en pasos de 0,5°C hacia el sistema electrónico de evaluación.

El valor actual medido es visualizado en un indicador LED de 3 dígitos. El punto de conmutación y la histéresis son ajustables dentro del rango de medición.

Aplicaciones

- Compresores
- Construcción de maquinas
- Ingeniería de planta
- Bombas

Accesorios: Coneción eléctrica

Descripción	Modelo
M12x1 caja con terminal	**ZUB-KAB-12D500**
M12x1 caja con cable de 2 m	**ZUB-KAB-12K002**
M12x1 caja con conector rápido	**ZUB-KAB-12Q000**

Detalles técnicos

Cubierta del cuerpo:	acero inoxidable 1.4305
Cuerpo:	acero inoxidable 1.4404 (version compacta) acero inoxidable 1.4305 (version separada)
Sensor:	acero inoxidable 1.4401 / 1.4404
Conexión, versión compacta:	G½ o G¾ macho Opcional: ½" NPT o ¾" NPT
Conexion, version separada:	Sensor: 100 mm, 6 mm Cable: 2,5 m PTFE con conector enchufe M12x1 Cuerpo: M25 x 1,5 con contratuerca
Principio de medicion:	semiconductor
Indicador:	LED 3 dígitos, Altura de los digitos: 7 mm
Resolucion:	0,5 (hasta 99,9 °C) 1 °C (a partir de 100 °C)
Max. temperatura del medio:	-20 ... +120 °C (version compacta) -50 ... +125 °C (version separada)
Máx. temp. ambiente:	-20 ... +50 °C
Máx. presion:	80 bar
Alimentación:	24 V_{DC} ±20 %
Consumo de potencia:	aprox. 50 mA (sin salida de conmmutación)
Conexion eléctrica:	conector M12 x 1
Salida de conmutación:	semiconductor; PNP o NPN, configurado en fabrica), a prueba de corto circuito, máx. 300 mA
Función de contacto:	N/O / N/C, ventana, ajustable
Ajuste punto de conmut.:	ajustable via 2 teclas
Ventana de conmutación:	ajustable
Indicador estado de conmutación:	1 (2) LED
Histéresis:	ajustable via 2 teclas
Retardo de conexión:	0,5 ... 99,5 s (ajustable separado)
Ciclo de medición:	0,5 s
Tiempo de respuesta:	$t_{50/90}$: aprox. 13/30 s
Precisión (sensor):	±05 °C (entre -10 ... +85 °C) ±2 °C (entre +85 ... 125 °C y -50 ... -10 °C)
Tipo de protección:	IP 65

Datos de pedido (Ejemplo: **TDD-153 R4H2 00**)

Modelo				Version	Longitud de sensor*
Salida de conmut. 1x PNP	Salida de conmut. 1x NPN	Salida de conmut. 2x PNP	Salida de conmut. 2x NPN		
TDD-153	**TDD-353**	**TDD-553**	**TDD-753**	**R4H2** = G½; -20 ... +120 °C **R5H2** = G¾; -20 ... +120 °C **N4H2** = ½" NPT; -20 ... +120 °C **N5H2** = ¾" NPT; -20 ... +120 °C **D6H3** = versión separada; sensor; -50 ... +125 °C	**00** = corto **10** = 100 mm **20** = 200 mm

* Maxima longitud para rosca NPT es 184 mm en vez de 200 m.

No se asume ninguna responsabilidad por errores; sujeto a cambios sin previo aviso.

1/08 - 2017

Dimensiones [mm]

Versión compacta, corta

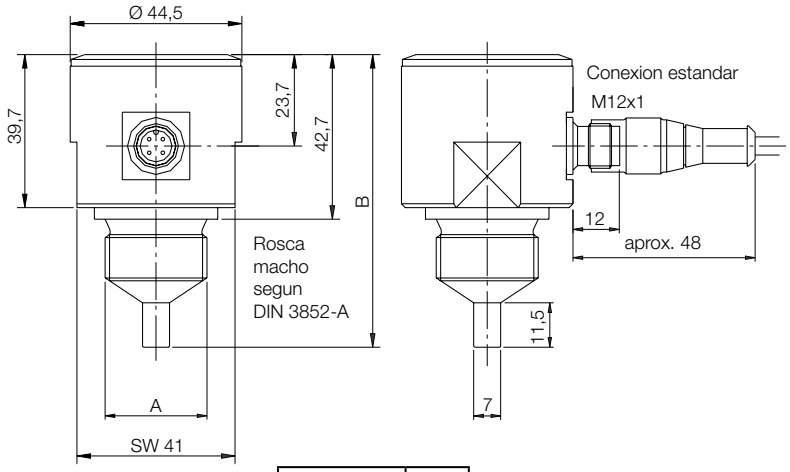

A	B
G ½	72,3
G ¾	75,9
½ - 14" NPT	70,2
¾ - 14" NPT	70,5

Versión compacta, larga

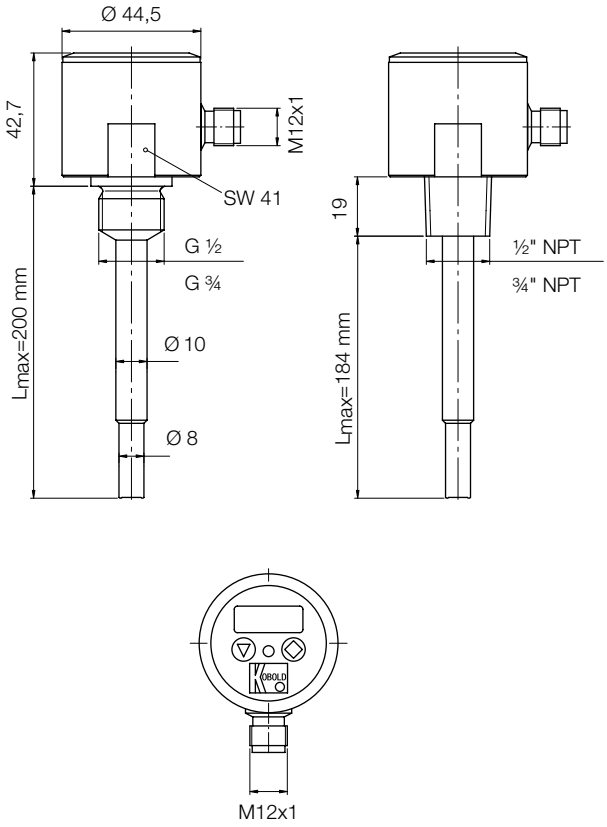

Versión separada

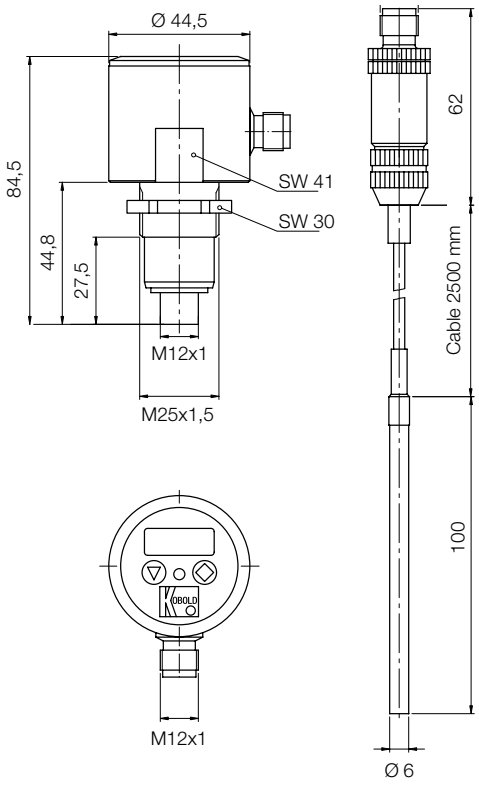

No se asume ninguna responsabilidad por errores;
sujeto a cambios sin previo aviso.