Zertifiziertes QM-System
DIN EN ISO 9001
Reg.Nr. 95046

Visor de Fluxo tipo Rotor

Instalação Horizontal e
Vertical - para líquidos

KOBOLD

Medir
•
Controlar
•
Regular

- Range de trabalho:
  0.14-2...1.8-83 l/min. água
- p_{max} 6 bar, t_{max} 120 °C
- Conexão:
  G 1/8... G 1, 1/8" NPT...1" NPT
- Material: Latão

KOBOLD está presente nos seguintes países:

ALEMANHA, ARGENTINA, ÁUSTRIA, BÉLGICA, BRASIL, CANADÁ, CHINA, CINGAPURA, EUA, FRANÇA, HOLANDA, ITÁLIA, POLÔNIA, REINO UNIDO, SUÍÇA,VENEZUELA

KOBOLD Messring GmbH
Nordring 22-24
D-65719 Hofheim/Ts.
☎ (06192) 299-0
Fax (06192) 23398
E-mail: info.de@kobold.com
Internet: www.kobold.com

Modelo:
DKF

Material:

	DKF-11...	DKF-21...
Caixa:	Latão (MS-58)	Latão (MS-58)
Cúpula de Vidro:	Borosilicato	Borosilicato
Rotor:	POM	PTFE
Eixo:	Latão (MS-58)	Latão (MS-58)
Guarnição:	EPDM	Viton
Anéis:	Latão (MS-58)	Latão (MS-58)
Parafusos:	Aço inoxidável	Aço inoxidável

Conexões

G 1/8 R06	G 1/4 R08	G 3/8 R10	G 1/2 R15	G 3/4 R20	G1 R25
1/8" NPT N06	1/4" NPT N08	3/8" NPT N10	1/2" NPT N15	3/8" NPT N20	1" NPT N25

Dimensões

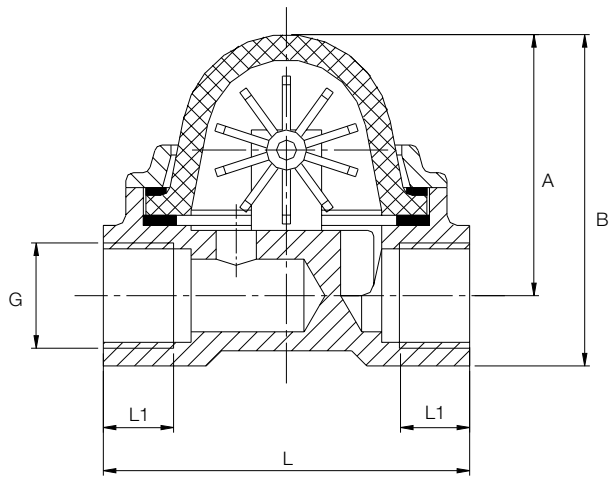

Modelo	p_{max}	t_{max}	G	NPT	L1	L	A	B	Peso kg
DKF-..01H	6 bar	120°C	G 1/8	1/8"	8	56	41	50	0.3
DKF-..02H	6 bar	120°C	G 1/4	1/4"	10	56	41	50	0.28
DKF-..03H	6 bar	120°C	G 3/8	3/8"	14	73	53	67	0.57
DKF-..04H	6 bar	120°C	G 1/2	1/2"	14	73	53	67	0.54
DKF-..05H	6 bar	120°C	G 3/4	3/4"	16	109	72	94	1.41
DKF-..06H	6 bar	120°C	G 1	1"	18	109	72	94	1.30

Códigos (Exemplo: **DKF-1101H R06**)

Range de trabalho		Modelo		Conexão	
l/min água	**ΔP (bar)***	**DKF-11..**	**DKF-21..**	**Rosca G**	**Rosca NPT**
0.14 - 2	1	**DKF-1101H..**	**DKF-2101H..**	**R06**	**N06**
0.25 - 7	1	**DKF-1102H..**	**DKF-2102H..**	**R08**	**N08**
0.45 - 18	1	**DKF-1103H..**	**DKF-2103H..**	**R10**	**N10**
0.6 - 28	1	**DKF-1104H..**	**DKF-2104H..**	**R15**	**N15**
1 - 61	1	**DKF-1105H..**	**DKF-2105H..**	**R20**	**N20**
1.8 - 83	1	**DKF-1106H..**	**DKF-2106H..**	**R25**	**N25**

* vazão máxima

Não há responsabilidade por eventuais erros, sujeito a mudança sem aviso prévio.