M-Zert
Zertifiziertes QM-System
DIN EN ISO 9001
Zertifikat-Nr. 01017

Interruptor de Caudal tipo Fuelle-Paleta

para aire

medición • monitoreo • análisis

LPS-P

- Rango de caudal:
  1 ... 8 m/s (apagado)
  2,5 ... 9,2 m/s (encendido)
- t_{max}: 85 °C
- Conexión:
  plato de conexión (102 x 77 mm)
- Material:
  latón (palanca),
  acero inoxidable (paleta)

S3

KOBOLD a nivel mundial:

ALEMANIA, ARGENTINA, AUSTRALIA, AUSTRIA, BÉLGICA, BULGARIA, CANADA, CHILE, CHINA, COLOMBIA, CORA DEL SUR, EGIPTO, ESPAÑA, ESTADOS UNIDOS, FRANCIA, HUNGRÌA, INDIA, INDONESIA, ITALIA, MALASIA, MÉXICO, PAÍSES BAJOS, PERÚ, POLONIA, REINO UNIDO, REPÚBLICA CHECA, RUMANIA, SINGAPUR, SUIZA, TAIWÁN, TAILANDIA, TÚNEZ, TURQUÍA, VIETNAM

KOBOLD Messring GmbH
Nordring 22-24
D-65719 Hofheim/Ts.
Oficina Principal:
+49(0)6192 299-0
+49(0)6192 23398
info.de@kobold.com
www.kobold.com

Descripción

La corriente de aire monitoreada actúa sobre la paleta y a través de un mecanismo activa el microcontacto a prueba de polvo que indica si el volumen mínimo o máximo de aire ajustado está fluyendo.
El interruptor de caudal KOBOLD es adecuado para aplicación universal ya que el punto de conmutación/ indicación puede ser ajustado finamente sobre un amplio rango.

Aplicaciones

- En tubos de aire en sistemas de aire acondicionado
- En canales de descarga de aire o evacuación de gases
- En transportadores neumáticos
- En filtros
- En ciclones
- En plantas de enfriamiento y secado
- Monitoreo de rendimiento de ventilador/soplador

Configuración

El dispositivo se ajusta a 1 m/s en fábrica. El valor de apagado ajustarse a un valor más alto girando el tornillo de rango. La paleta se debe cortar en la marca si es requerido (velocidad del aire >5 m/s). Así, el valor mínimo de apagado se incrementa a 2,5 m/sy el valor mínimo de encendido a 4 m/s.

Dimensiones [mm]

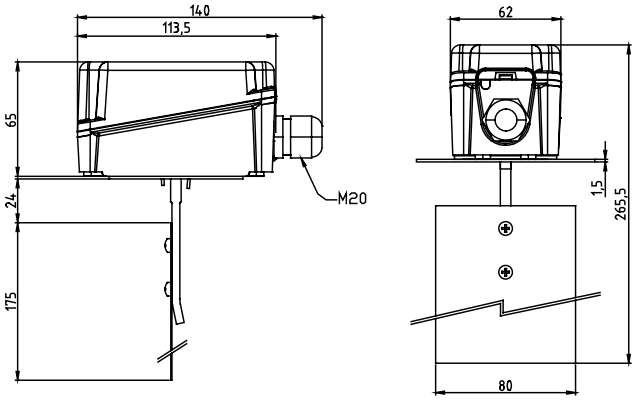

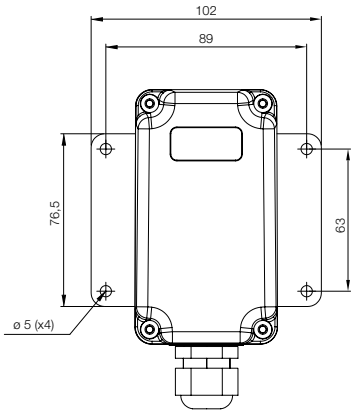

Detalles Técnicos

Valores de apagado:	mín. 1,0 m/s máx. 8,0 m/s
Valores de encendido:	mín. 2,5 m/s máx. 9,2 m/s
Brecha diferencial:	≥1 m/s
Posición de montaje:	vertical, en ductos de aire horizontales
Secciones del tubo de entrada y salida:	por 5xDN
Temperatura:	máx. 85 °C (del medio y del ambiente)
Tipo de protección:	IP 65 (desde fuera del canal)

Materiales

Paleta:	0,2 mm acero inoxidable 1.4301
Palanca:	latón Ms 58
Cubierta:	ABS, fibra de vidrio reforzada placa de montaje zinc-plateado
Placa de conexión:	acero zinc-plateado
Sello plano:	Flexoid

Detalles eléctricos

Microcontactos a prueba de polvo como contacto tipo SPDT de un polo

Voltaje de conmutación:	máx. 24 - 250 V_{AC}
Corriente de conmutación:	máx. 8 A (para carga inductiva) máx. 15 A (para carga resistiva)
Temperatura del aire:	máx. 85 °C

Conexión eléctrica

ROJO-BLANCO abre con reducción de velocidad
ROJO-AZUL cierra con reducción de velocidad

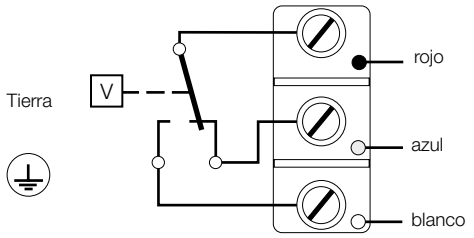

Datos de pedido (Ejemplo: **LPS-1100P**)

Descripción	Número de pedido
Indicador de caudal de aire	LPS-1100P

No se asume ninguna responsabilidad por errores; sujeto a cambios sin previo aviso.
1/10-2016