M-Zert
Zertifiziertes QM-System
DIN EN ISO 9001
Zertifikat-Nr. 01017

Contrôleur de débit à palette et soufflet

pour liquides

KOBOLD

Mesure • Contrôle • Analyse

FPS

- Plages de commutation:
  0,17 ... 0,85 m^3/h ... 72,6 ... 165,7 m^3/h eau
- p_{max}: 30 bar, t_{max}: 120 °C
- Raccord:
  G ½, G ¾ (avec raccord)
  R 1, 1" NPT (à partir de DN 25)
- Matière: laiton ou acier inox
- Microrupteur 250 V, 15 (8) A
- Montage en position quelconque

S3

KOBOLD Messring GmbH
Nordring 22-24
D-65719 Hofheim/Ts.
Siège social:
+49(0)6192 299-0
+49(0)6192 23398
info.de@kobold.com
www.kobold.com

Description

Le contrôleur de débit KOBOLD du type FPS fonctionne selon le principe éprouvé de la palette et du soufflet. Le fluide en s'écoulant agit sur la palette, ce qui actionne un microrupteur. Les palettes remplaçables ainsi que les possibilités supplémentaires d'ajustage permettent un réglage plus étendu du point de commutation complété par une adaptation de l'appareil à des diamètres nominaux de tube différents. La partie électrique de l'appareil est séparée hermétiquement de la zone humide par un soufflet.
Le contrôleur de débit, dans sa version spéciale, a été conçu spécialement pour répondre à de basses valeurs de commutation. Pour les valeurs de commutation, voir le tableau. Ces appareils peuvent être montés dans n'importe quelle position.

Dimensions [mm]

FPS-2.../3...

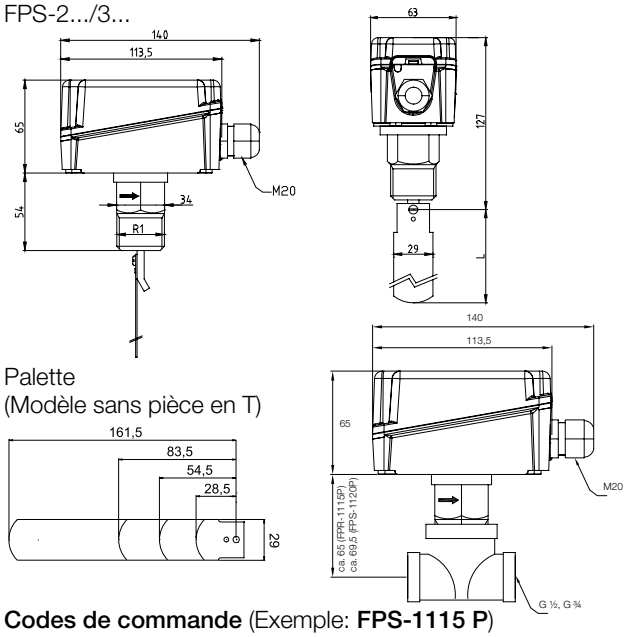

Palette
(Modèle sans pièce en T)

Caractéristiques techniques

Modèle laiton:	MS 58, soufflet en bronze, palette en acier inox 1.4401 Pièce en T: acier galvanisé
Modèle inox:	inox 1.4541, palette en inox 1.4401
Température du fluide maxi:	-40 ... +120 °C
Température ambiante maxi:	-35 ... +65 °C
Pression maxi admissible:	laiton 11 bar, acier inox 30 bar
Perte de charge maxi:	env. 0,01 ... 0,03 bar
Longueurs droites amont et aval:	5 fois le diamètre nominal du tube

Caractéristiques électriques

Microrupteur fermé hermétiquement, fonction inverseur

Tension de commutation:	maxi 24 - 250 V_{AC}
Pouvoir de coupure:	maxi 8 A (charge inductive) maxi 15 A (charge ohmique)
Branchement électrique:	presse-étoupe
Boîtier:	embase en ABS, couvercle en PC (transparent)
Indice de protection:	IP 65

Raccordement secteur

ROUGE-BLANC s'ouvre si le débit diminue
ROUGE-BLEU se ferme si le débit diminue

Domaines d'application

- Surveillance de circuits de refroidissement, de graissage
- Protection contre la marche à sec de pompes
- Sécurité pénurie d'eau

Codes de commande (Exemple: **FPS-1115 P**)

Diam. nominal de tube	Plage de commutation standard				Plage de commutation spéciale			
	m³/h eau décroissant	m³/h eau croissant	N° de commande Laiton	N° de commande Acier inox	m³/h eau décroissant	m³/h eau croissant	N° de commande Laiton	N° de commande Acier inox
25*	0,6-2	1-2,1	**FPS-2100 P** (Raccord: R 1) **FPS-5100 P** (Raccord: 1" NPT)	**FPS-2200 P** (Raccord: R 1) **FPS-5200 P** (Raccord: 1" NPT)	0,2-1	0,6-1,1	**FPS-3100 P** (Raccord: R 1) **FPS-6100 P** (Raccord: 1" NPT)	**FPS-3200 P** (Raccord: R 1) **FPS-6200 P** (Raccord: 1" NPT)
32	0,8-2,8	1,3-3			0,25-1,4	0,9-1,6		
40	1,1-3,7	1,7-4			0,5-1,6	1,2-2,2		
50	2,2-5,7	3,1-6,1			0,9-3,6	2,3-4,1		
65	2,7-6,5	4,0-7,0			1,2-4,9	3,1-5,5		
80	4,3-10,7	6,2-11,4			2,1-7,4	4,9-8,2		
100	11,4-27,7 (6,1-17,3)	14,7-29,0 (8,0-18,4)			4,9-17,1 (3,3-11,6)	11,3-19,1 (7,7-13,0)		
125	22,9-53,3 (9,3-25,2)	28,4-55,6 (12,9-26,8)			9,7-34,0 (5,0-17,5)	22,4-37,9 (11,5-19,6)		
150	35,9-81,7 (12,3-30,6)	43,1-85,1 (16,8-32,7)			13,6-47,6 (6,1-21,4)	31,5-53,2 (14,1-23,9)		
200	72,6-165,7 (38,6-90,8)	85,1-172,5 (46,5-94,2)			25,7-90,1 (21,7-55,3)	59,6-100,7 (36,5-61,8)		
	l/h eau	l/h eau	Modèle avec pièce en T					
15	174-846	480-948	**FPS-1115 P**					
20	138-768	408-858	**FPS-1120 P**					

* Dans le cas d'un DN 25, il est nécessaire d'utiliser un raccord dans lequel la palette peut se mouvoir librement.
Les valeurs indiquées entre parenthèses concernent l'utilisation de la palette longue contenue dans la livraison. Cette palette doit être raccourcie pour être utilisée pour un DN 100 à 150 et être montée avec les trois palettes courtes.