Zertifiziertes QM-System
DIN EN ISO 9001
Zertifikat-Nr. 01017

Thermostats à sonde à immersion

usage général

Mesure • Contrôle • Analyse

TEA-S

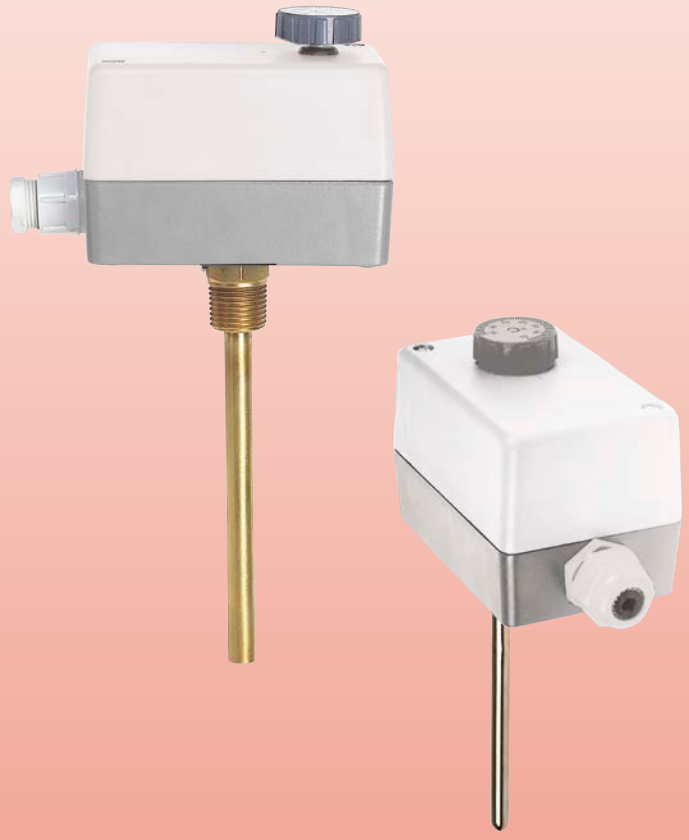

- Plages de commutation:
  -30 ... +30 °C ... +50 ... +120 °C
- Matière:
  Boîtier: plastique
  Sonde: cuivre
- Commutation à un contact

T1

Des sociétés KOBOLD se trouvent dans les pays suivants:

ALLEMAGNE, AUSTRALIE, AUTRICHE, BELGIQUE, BULGARIE, CANADA, CHINE, ESPAGNE, ETATS-UNIS, FRANCE, HONGRIE, INDE, INDONESIE, ITALIE, MALAYSIE, MEXIQUE, PAYS-BAS, PEROU, POLOGNE, RÉPUBLIQUE DE CORÉE, RÉPUBLIQUE TCHEQUE, ROYAUME-UNI, RUSSIE, SUISSE, THAILANDE, TUNISIE, TURQUIE, VIET NAM

KOBOLD Messring GmbH
Nordring 22-24
D-65719 Hofheim/Ts.
Siège social:
+49(0)6192 299-0
+49(0)6192 23398
info.de@kobold.com
www.kobold.com

1/03 - 2021

Description

Les thermostats sont équipés d'une sonde remplie d'un liquide de transmission de température. Une variation de température dans le fluide entraîne une variation de pression dans la sonde, ce qui va activer un contact par l'intermediaire d'un soufflet soumis à la contrepression d'un ressort. Le réglage du point de consigne se fait en changeant la tension du ressort, en tournant la molette en façade.
L'appareil est livré avec un doigt de gant en laiton ou en acier inox avec un raccord fileté R½.
Les thermostats à sonde à immersion ont un hystérésis réglable. Ils peuvent être utilisés comme contrôleur de température, régulateur et limiteur de température selon la norme DIN 3440.

Thermostats à sondes à immersion avec hystérésis fixe ou réglable

Utilisations

- Surveillance et régulation de la température de liquides et gaz
- Chauffage, aération, climatisation
- Fabrication de citernes, de machines et d'appareils

Caractéristiques techniques

Matière:	
Boîtier:	plastique résistant aux chocs
Sonde à immersion:	cuivre, remplie de liquide
Gaine de protection:	laiton
Raccord:	filetage R½ mâle, profondeur d'immersion 120 mm
Fonction du contact:	contact inverseur, libre de potentiel protection anti-poussières
Hystérésis:	réglable à l'intérieur du boîtier
Pouvoir de coupure:	24 - 250 V_{CA}, 15 A sous 250 V_{CA} 8 A sous 250 V_{CA} inductif
Température ambiante:	maxi 65 °C
Protection:	IP 65

Dimensions [mm]

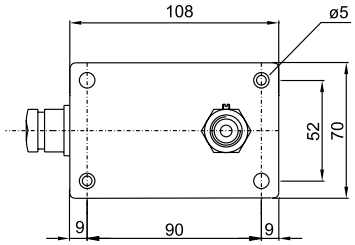

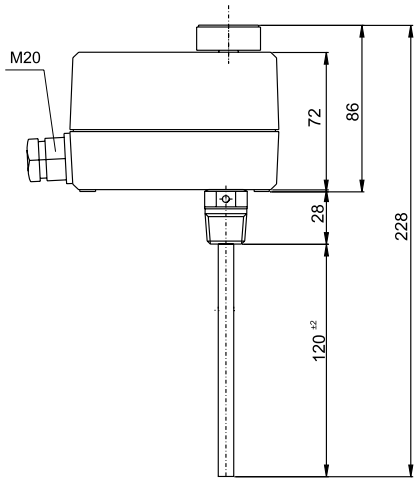

Code de commande (Exemple: **TEA-S 3133 M A**)

Plage de réglage	Température maxi à la sonde	N° de commande		Matière de la gaine de protection	Option
		Hystérésis 1 K fixe	Hystérésis 2-20 K réglable		
-30 ... +30 °C	60 °C	**TEA-S 3133...**[1]	**TEA-S 2133...**[2]	**..M..** = laiton	**..0** = sans **..A** = réglage complet de l'intérieur
0 ... +60 °C	75 °C	**TEA-S 3106...**	**TEA-S 2106...**		
+20 ... +90 °C	100 °C	**TEA-S 3129...**[2]	**TEA-S 2129...**		
+50 ... +120 °C	140 °C	**TEA-S 3112...**[3]	-		

[1] Seulement avec option »A« [2] Seulement avec option »0« [3] Seulement avec matière de la gaine de protection / option combinaison »M0«

1/03 - 2021