Zertifiziertes QM-System
DIN EN ISO 9001
Zertifikat-Nr. 01017

Schafttthermometer für Dieselmotoren

mit Stickstoff-Füllung

messen • kontrollieren • analysieren

TND

- Umweltfreundliches Messsystem mit ungiftigem Stickstoff
- Kurze Reaktionszeit
- Messbereiche: 0 ... +800 °C
- Fühlermaterial: Edelstahl

T2

Weitere KOBOLD-Gesellschaften befinden sich in folgenden Ländern:

ÄGYPTEN, ARGENTINIEN, BELGIEN, BULGARIEN, CHILE, CHINA, DOMINIKANISCHE REPUBLIK, FRANKREICH, GROSSBRITANNIEN, INDIEN, INDONESIEN, ITALIEN, KANADA, KOLUMBIEN, MALAYSIA, MEXIKO, NIEDERLANDE, ÖSTERREICH, PERU, POLEN, RUMÄNIEN, SCHWEIZ, SINGAPUR, SPANIEN, SÜD-KOREA, TAIWAN, THAILAND, TSCHECHIEN, TÜRKEI, TUNESIEN, UNGARN, USA, VIETNAM

KOBOLD Messring GmbH
Nordring 22-24
D-65719 Hofheim/Ts.
Zentrale:
+49(0)6192 299-0
Vertrieb DE:
+49(0)6192 299-500
+49(0)6192 23398
info.de@kobold.com
www.kobold.com

1/05-2014

Beschreibung

Das Schaftthermometer für Dieselmotoren ist ein Gasdruck-Thermometer, das speziell für den rauhen Einsatz auf Dieselmotoren konzipiert wurde.

Das Mess-System der Gasdruck-Thermometer besteht aus Fühler, Kapillarleitung und Rohrfeder im Gehäuse. Diese Teile sind zu einer Einheit verbunden. Das komplette Messsystem ist unter Druck mit Stickstoff gefüllt. Eine Temperaturveränderung bewirkt im Tauchschaft eine Veränderung des Innendrucks. Die dadurch hervorgerufene Auslenkung der Rohrfeder wird über ein Zeigerwerk auf den Zeiger übertragen.

Die Geräte sind mit Siliconöl gefüllt und können deshalb auch an Mess-Stellen mit starken Vibrationen eingesetzt werden.

Die Füllung dämpft das Messsystem bei Auftreten mechanischer Vibrationen und ergibt so eine ruhige Anzeige; gleichzeitig wird eine gute Schmierung der beweglichen Teile erreicht.

Einsatzbereiche

- Abgas-Dieselmotoren
- Kühlwasser
- Turbolader
- Kompressoren

Option

Für den Einsatz bei extremen Bedingungen können die Geräte optional mit einer Dämpfungsfeder zwischen Gehäuse und Fühler geliefert werden.

Technische Daten

Gehäuse:	Stahl schwarz, Siliconöl gefüllt oder Edelstahl 1.4301, Siliconöl gefüllt Bajonett-Verschluss
Sichtscheibe:	Mineralglas 4 mm
Schutzart:	IP 67
Skala:	Alu, weiß mit schwarzer Beschriftung
Zeiger:	Alu, schwarz
Zeigerwerk:	Messing
Überlastsicher:	1,3 fach vom Skalenendwert (max. 800 °C)
Justierung:	±6% vom Skalenendwert
Genauigkeitsklasse:	Ø 63 und Ø 80 Klasse 1,6 Ø100 Klasse 1
Nenngrößen:	Ø 63, 80, 100 mm
Fühler:	Edelstahl 1.4301
Fühlerdurchmesser:	12 mm
Fühlerlänge:	150 mm
Verschraubung:	Klemmverschraubung aus Stahl oder Edelstahl 1.4301

Abmessungen

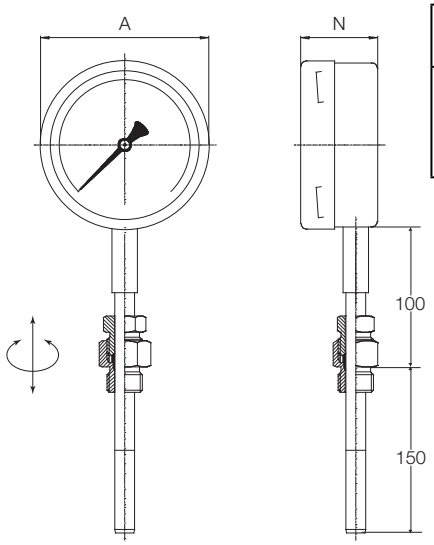

A [mm]	N [mm]
63	38
80	38
100	46

Bestelldaten (Bestellbeispiel: **TND-0D1 60 0C1**)

Typ	Gehäuse Ø	Gehäusematerial	Anzeigebereich	Anschluss Klemmverschraubung	Dämpfungsfeder
TND-0D..	63 mm	..**4**.. = Stahl schwarz lackiert Siliconölfüllung ..**5**.. = Edelstahl Siliconölfüllung	..**60**.. = 0 ... +600 ..**6A**.. = 0 ... +650.. ..**6B**.. = +50 ... +650 ..**70**.. = 0 ... +700 ..**7A**.. = 0 ... +750 ..**80**.. = 0 ... +800	..**0C1** = Stahl, G ½ A ..**0C2** = Stahl, G ¾ A ..**0R1** = Edelstahl, G ½ A ..**0R2** = Edelstahl, G ¾ A	**0** = ohne **1** = mit Feder
TND-0E..	80 mm				
TND-0F..	100 mm				

Sondermessbereiche und andere Fühlerlängen bitte im Klartext angeben.

Irrtum und technische Änderungen vorbehalten.
1/05-2014