M-Zert
Zertifiziertes QM-System
DIN EN ISO 9001
Zertifikat-Nr. 01017

Impuls-Kontaktschutzrelais

mit zusätzlichem
Gleichspannungsausgang

KOBOLD

messen
•
kontrollieren
•
analysieren

MSR

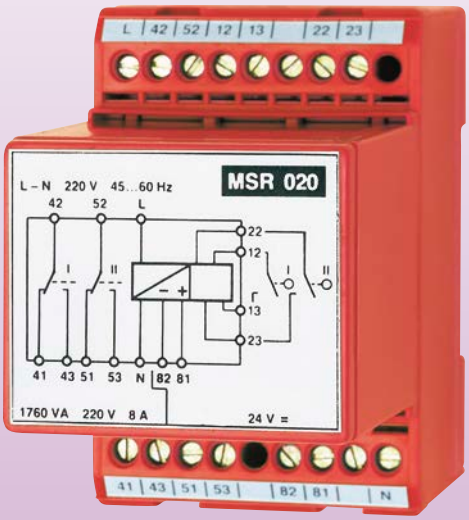

- Impulsgesteuert
- Potentialfreie Kontakte
- Eindeutiges Schaltverhalten

Z2

Weitere KOBOLD-Gesellschaften befinden sich in folgenden Ländern:

ÄGYPTEN, ARGENTINIEN, BELGIEN, BULGARIEN, CHILE, CHINA, DOMINIKANISCHE REPUBLIK, FRANKREICH, GROSSBRITANNIEN, INDIEN, INDONESIEN, ITALIEN, KANADA, KOLUMBIEN, MALAYSIA, MEXIKO, NIEDERLANDE, ÖSTERREICH, PERU, POLEN, RUMÄNIEN, SCHWEIZ, SINGAPUR, SPANIEN, SÜD-KOREA, TAIWAN, THAILAND, TSCHECHIEN, TÜRKEI, TUNESIEN, UNGARN, USA, VIETNAM

KOBOLD Messring GmbH
Nordring 22-24
D-65719 Hofheim/Ts.
Zentrale:
+49(0)6192 299-0
Vertrieb DE:
+49(0)6192 299-500
+49(0)6192 23398
info.de@kobold.com
www.kobold.com

Beschreibung

KOBOLD Multifunktionsrelais, bestehend aus Netzteil, Impulsgenerator, Spannungsfolger und Schaltverstärker, dienen zur Erhöhung der Schaltleistung, da der Steuerkreis an Niederspannung liegt. Sehr häufig wird die Schaltleistung von Reedkontakten, insbesondere beim Schalten von kapazitiven und induktiven Lasten überschritten, was zu einem Verkleben der Kontaktzungen und damit zu gefährlichen Funktionsstörungen führt.
Durch den Einsatz eines Kontaktschutzrelais wird dieses Problem beseitigt und die Schaltleistung und Lebensdauer von Reedkontakten erheblich gesteigert.
Auf der anderen Seite besitzten unsere Typen MSR-010 und MSR-020 ein gewisses Zeitverhalten. Dadurch wird einerseits die Flattererscheinung so gut wie ausgeschlossen, anderseits tritt bei kurzzeitigem Öffnen bzw. Schließen des Kontaktes keine Schaltung auf, wodurch der Schaltvorgang eindeutig festgelegt ist. Typ MSR-011 ist ein bistabiles Intervallrelais mit Selbsthaltung und damit für eine Intervallschaltung, z.B. zur Pumpensteuerung, geeignet. Aufbau und Ausführung der Kontaktschutzrelais entsprechen den VDE-Vorschriften. Die Gehäuse aus Polyamid 6.6 können sowohl durch Schnappbefestigung auf einer Norm-Tragschiene 35 x 7,5 mm, als auch durch Schraubbefestigung einzeln in Reihen montiert werden.

Technische Daten

Hilfsenergie:	230 V_{AC} -10%, +6%, 50...60 Hz
Leistungsaufnahme:	typ. 6 VA
Impuls-Steuerspannung:	35-40 V_{DC} (galvanisch vom Netz getrennt)
Impuls-Pausenverhältnis:	1:100 (typisch)
Zulässiger Kontakt-Übergangswiderstand:	≤ 4,7 kΩ
Impuls-Breite:	500 µs (typisch)
Abfallverzögerung:	ca. 0,5 s
Relaisausgang:	MSR 10 (1 potentialfreier Wechsler) MSR 20 (2 potentialfreie Wechsler) MSR 11 (1 potentialfreier Wechsler -bistabil-) max. 250 V_{AC} / 8 A min. 24 V_{DC} / 0,1 A
Spannungausgang:	24 V_{DC}, belastbar: 20 mA
Schutzart:	Klemmen IP 20
Gehäusematerial:	Polyamid 6.6, Farbe rot
Temperaturbereich:	0 °C ... 70 °C
Befestigung:	Normschiene 35 x 7,5 mm

Abmessungen

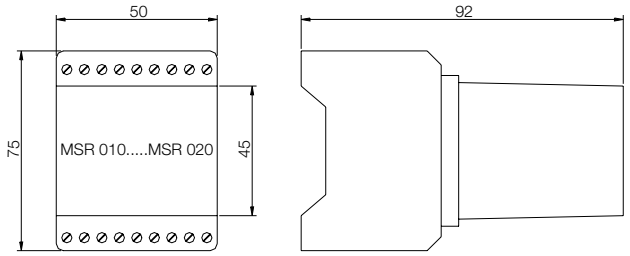

Bestelldaten (Bestellbeispiel: **MSR-010**)

Relaisausgang	Bestell-Nr.
1 potentialfreier Wechsler	**MSR-010**
2 potentialfreie Wechsler	**MSR-020**
1 potentialfreier Wechsler -bistabil-	**MSR-011**
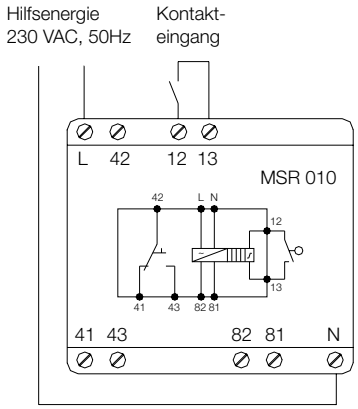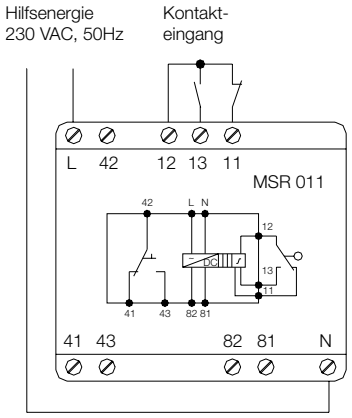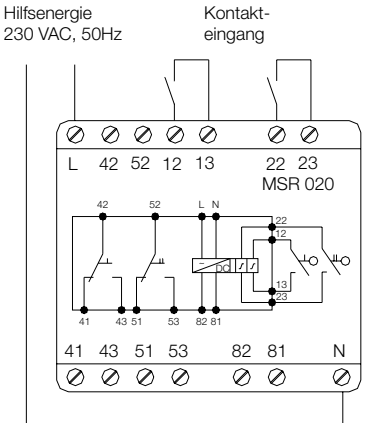
Anschlussbilder