Zertifiziertes QM-System
DIN EN ISO 9001
Zertifikat-Nr. 01017

Presostatos Diferenciales

con rango de conmutación ajustable para aplicaciones de acandicianamients de aire

medición • monitoreo • análisis

SCH-PSB

- Rangos de conmutación: de 20 ... 300 Pa a 200 ... 1000 Pa
- p_{max}: 10 kPa
- t_{max}: +70 °C
- Conexión: puertos para manguera

P3

KOBOLD a nivel mundial:

ALEMANIA, ARGENTINA, AUSTRALIA, AUSTRIA, BÉLGICA, BULGARIA, CANADA, CHILE, CHINA, COLOMBIA, CORA DEL SUR, EGIPTO, ESPAÑA, ESTADOS UNIDOS, FRANCIA, HUNGRÌA, INDIA, INDONESIA, ITALIA, MALASIA, MÉXICO, PAÍSES BAJOS, PERÚ, POLONIA, REINO UNIDO, REPÚBLICA CHECA, RUMANIA, SINGAPUR, SUIZA, TAIWÁN, TAILANDIA, TÚNEZ, TURQUÍA, VIETNAM

KOBOLD Messring GmbH
Nordring 22-24
D-65719 Hofheim/Ts.
Oficina Principal:
+49(0)6192 299-0
+49(0)6192 23398
info.de@kobold.com
www.kobold.com

Aplicaciones

Presostatos diferenciales regulables para el control de sobrepresión, vacío o presiones diferenciales de aire u otros gases no inflamables y no agresivos. Los posibles campos de aplicación son:

- Control de filtros de aire y ventiladores
- Control de circuitos de aire en enfriamiento industrial
- Protección contra sobrecalentamiento de calentadores de aire
- Control del caudal en conductos de ventilación
- Control en compuertas de protección contra incendios
- Protección contra escarcha en baterías

Versiones

La presión de conmutación se puede regular sin necesidad de un manómetro mediante un botón de ajuste con una escala de valores de referencia. El diferencial de conmutación puede también ajustarse con un destornillador.

Tipo	Rango de ajuste de la presión de conmutación superior [Pascal]	Diferencial de con-mutación ajustado a [Pascal]	Tolerancia de la presión de conmutación superior e inferior
SCH-PSB-0300	20 ... 300	10	±15%
SCH-PSB-0500	50 ... 500	20	±15%
SCH-PSB-1000	200 ... 1000	100	±15%

Los datos para la presión de conmutación se refieren a la posición de montaje vertical, que se recomienda con las conexiones de presión orientadas hacia abajo. En el montaje horizontal con las conexiones AMP orientadas hacia arriba los valores de conmutación son aprox. 20 Pa superiores.

Caractéristiques Techniques

Rango máximo de presión de servicio: 10 kPa para todos los rangos de presión

Medio: aire, gases no inflamables y no agresivos

Rango de temperatura

Temperatura ambiente y del medio: -20 °C ... +70 °C (limitado de +85 °C a +70 °C debido a la manguera de PVC)

Temperatura de almacenamiento: -40 °C ... +70 °C (limitado de +85 °C a +70 °C debido a la manguera de PVC)

Material de la membrana: silicona, tratada a 200 °C (post curado), exenta de emisiones gaseosas

Empalmes de presión: 2 tubuladuras de empalme para manguera de plástico (P1 y P2) con un diámetro exterior de 6,0 mm:
P1 para la conexión a la presión superior, marcada con (+)
P2 para la conexión a la presión inferior, marcada con (–)

Material de la caja

Caja del presostato: PA 6.6
Tapa protectora: PS

Peso: 150 g

Vida útil: mecánica más de 10^6 ciclos de operación

Carga de ruptura eléctrica: máx. 1,0 A (0,4 A) / 250 V_{AC}

Conexiones eléctricas: Conectores planos - AMP 6,3 x 0,8 mm según DIN 46244 ó bornas roscadas insertables

Pasacables: M16x1.5

Disposición de los contactos:

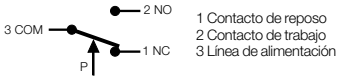

Protección: IP 54

Datos de Pedido (ejemplo: SCH-PSB-0300)

Modelo	Rango de presión [Pascal]
SCH-PSB-	**...0300** = 20 ... 300 **...0500** = 50 ... 500 **...1000** = 200 ... 1000

Accesorios incluidos en el alcance del envío

2 m de manguera en PVC y 2 boquillas de plástico (ABS)

Juego de 3 bornas roscadas insertables

Dimensiones [mm]

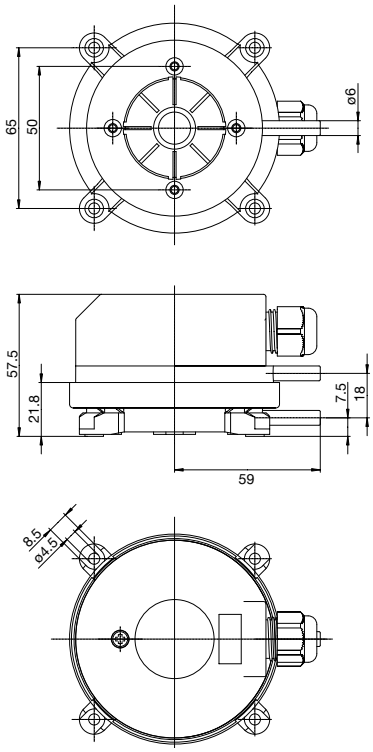

No se asume ninguna responsabilidad por errores; sujeto a cambios sin previo aviso.

1/03-2015