M-Zert
Zertifiziertes QM-System
DIN EN ISO 9001
Zertifikat-Nr. 01017

# Kleinstmengen-Strömungswächter

## mit festeingestelltem Schaltpunkt

KOBOLD

messen • kontrollieren • analysieren

## SVN / KSR

- Schaltbereich:
  feste Schaltpunkte zwischen
  2 - (160) 250 $cm^3$/min Wasser
  50 - 6000 $Ncm^3$/min Luft
- $p_{max}$: 16 bar; $t_{max}$: 70 °C
- Anschluss: G ¼, ¼" NPT
- Werkstoffe:
  Edelstahl / Borosilikatglas

S1

Weitere KOBOLD-Gesellschaften befinden sich in folgenden Ländern:

ÄGYPTEN, ARGENTINIEN, AUSTRALIEN, BELGIEN, BULGARIEN, CHILE, CHINA, FRANKREICH, GROSSBRITANNIEN, INDIEN, INDONESIEN, ITALIEN, KANADA, KOLUMBIEN, MALAYSIA, MEXIKO, NIEDERLANDE, ÖSTERREICH, PERU, POLEN, REPUBLIK KOREA, RUMÄNIEN, SCHWEIZ, SINGAPUR, SPANIEN, TAIWAN, THAILAND, TSCHECHIEN, TÜRKEI, TUNESIEN, UNGARN, USA, VIETNAM

KOBOLD Messring GmbH
Nordring 22-24
D-65719 Hofheim/Ts.
Zentrale:
+49(0)6192 299-0
Vertrieb DE:
+49(0)6192 299-500
+49(0)6192 23398
info.de@kobold.com
www.kobold.com



1/01 - 2018

## Arbeitsweise

Die Strömungswächter SVN und KSR arbeiten nach dem bekannten Schwebekörper-Messprinzip und sind für Flüssigkeiten und Gase geeignet.

Aus dem angewandten Prinzip ergibt sich eine senkrechte Einbaulage und eine Durchflussrichtung von unten nach oben.

## Schaltpunkt

Der Strömungswächter ist für kleine Strömungsmengen konzipiert. Der Schaltpunkt wird nach Kundenvorgabe (mit der Angabe fallender oder steigender Durchfluss) werksseitig fest eingestellt.

## Schaltbereiche

| | |
|---|---|
| Wasser: | 2 - 250 cm³/min (Typ SVN)<br>2 - 160 cm³/min (Typ KSR) |
| Luft: | 50 - 6000 Ncm³/min<br>bei 1013 mbar; 20 °C |

## Technische Daten

| | |
|---|---|
| Anschluss: | G ¼ Innengewinde<br>(¼" NPT optional) |
| Schutzart: | IP 67 |
| Max. Druck: | 16 bar |
| Max. Temperatur: | 70 °C |
| Werkstoffe (medienberührt): | Edelstahl 1.4305; Borosilikatglas<br>Dichtung: FPM |

**Typ SVN:**
**(mit Initiator)**

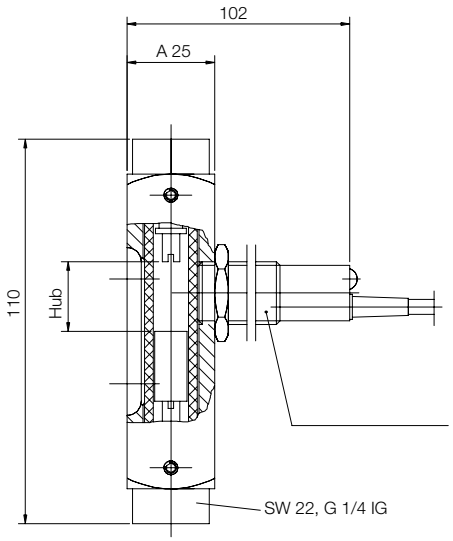


**Typ KSR:**
**(mit Reedkontakt)**

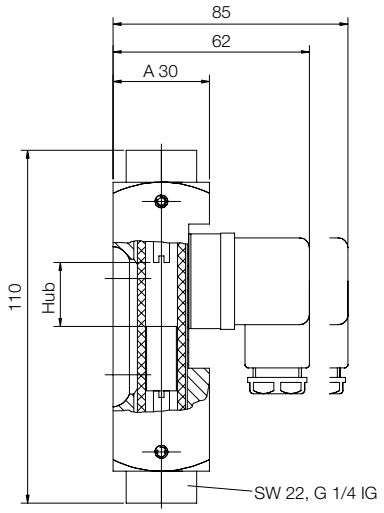


**Bestelldaten** (Bestellbeispiel: **SVN - 1200 W R08**; 100 cm³/min fallender Durchfluss)

| Bestellnummer | Grenzschalter | Medium | Anschluss (Innengewinde) | Schaltpunkt (bitte im Klartext angeben) |
|---|---|---|---|---|
| **SVN-1201** | Initiator Gleichspannung<br>10 - 30 $V_{DC}$, 3-Leiter, NPN, Schließer | **W** = Wasser<br>**L** = Luft | **R08** = G ¼<br>**N08** = ¼" NPT | z.B. 100 cm³/min fallender Durchfluss |
| **KSR-1200** | Reedkontakt Schließer<br>24 V/0,1 A/1 Watt | | | |
| **KSR-1201** | Reedkontakt Umschalter<br>100 V/0,5 A/5 Watt/VA | | | |