Zertifiziertes QM-System
DIN EN ISO 9001
Zertifikat-Nr. 01017

Misuratori di portata a turbina

für Flüssigkeiten

misurare • monitorare • analizzare

SFL

Modello: ADI-1..

- Campo di misura: 0,5 - 20 l/min acqua
- Precisione di misura: ± 1% del fondo scala
- p_{max}: 250 bar; t_{max}: 90 °C
- Campo di viscosità: bassa viscosità
- Connessioni: G ⅜
- Materiali: 1.4305, PVDF
- Uscita: impulsi
- Usura trascurabile
- Fluido: trasmissivo della luce infrarossa

Modello: SFL-1220R10

KOBOLD è presente con propri uffici nei seguenti Stati:

ARGENTINIA, AUSTRIA, BELGIO, BULGARIA, CANADA, CILE, CINA, COLUMBIA, COREA DEL SUD, EGITTO, FRANCIA, GERMANIA, INDIA, INDONESIA, ITALIA, MALESIA, MESSICO, PAESI BASSI, PERÙ, POLONIA, REGNO UNITO, REPUBBLICA CECA, REP. DOMINICANA, ROMANIA, SINGAPORE, SPAGNA, SVIZZERA, STATI UNITI D'AMERICA, TAIWAN, THAILANDIA, TUNISIA, TURCHIA, UNGHERIA, VIETNAM

KOBOLD Messring GmbH
Nordring 22-24
D-65719 Hofheim/Ts.
Centralino:
+49(0)6192 299-0
+49(0)6192 23398
info.de@kobold.com
www.kobold.com

Aree di applicazione

Il misuratore per basse portate modello SFL é particolarmente indicato per misure su liquidi privi di parti solide.

Il liquido deve essere trasmissivo della luce infrarossa (ad esempio: acqua, oli, sostanze chimiche).

La combinazione dei materiali costruttivi in plastica o acciaio inossidabile ne consente l'utilizzo con liquidi aggressivi.

Applicazioni

- Liquidi a bassa viscositá (solidi < 20 µm)
- Sistema ideale per impianti di imbottigliamento (industrie alimentari e delle bevande)
- Cariche volumetriche, ad esempio sostanze chimiche (con unitá esterna di predeterminazione)
- Liquidi aggressivi

Metodo di funzionamento

Il passaggio del fluido provoca la rotazione della turbina. La sagomatura del corpo, il peso leggero della turbina e il fluire radiale del fluido assicurano che il rotore galleggi nel flusso.

Il rotore sospeso assicura una lunga durata di servizio. Il moto rotatorio della turbina viene rilevato in maniera priva di contatto diretto per mezzo di diodi infrarossi e quindi convertito in impulsi.

Questo segnale di uscita é lineare e proporzionale alla portata volumetrica del liquido. Il misuratore a turbina pu√ essere installato in qualsiasi posizione.

Dimensioni

Modello: SFL-1220 R10

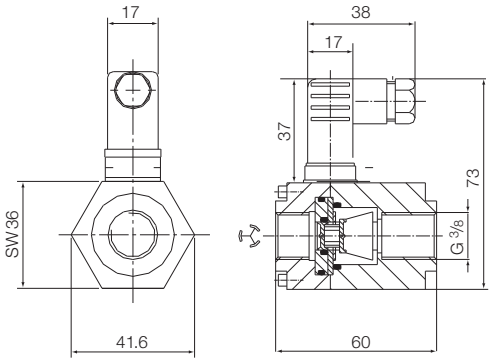

Dati Tecnici

Anlaufwert:	ca. 0,08 l/min
Max. Medientemperatur:	-20 ... +90 °C
Max. Betriebsdruck:	16 bar (SFL-13) 250 bar (SFL-12)
Messgenauigkeit:	±1 % del fondo scala
Wiederholbarkeit:	±0,3 % del valora misurato
Austauschbarkeit:	±2,5 % vom MW
Spannungsversorgung:	5 ... 24 V_{DC} (12 ... 24 mA)
Ausgangssignal:	Impulse ca. 50 ... 2100 Hz (Rechteck)
K-Faktor:	6250 Impulse/Liter
Materialien:	PVDF-Gehäuse und Vectra-Rotor oder Edelstahl 1.4305 (Gehäuse) und Vectra-Rotor O-Ring FPM (SFL-12) oder EPDM (SFL-13)
Mechan. Anschluss:	G⅜ AG oder G⅜ IG (nur Edelstahl)
Elektr. Anschluss:	dreiadriges Flachbandkabel (ca. 15 cm) eingegossen im Gehäuse (SFL-13) Hirschmann-Stecker GDSN207 (SFL-12)

Druckverlust

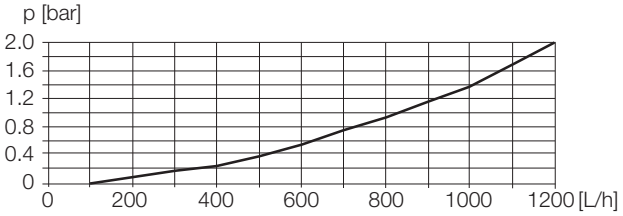

Modello: SFL-1320 R10

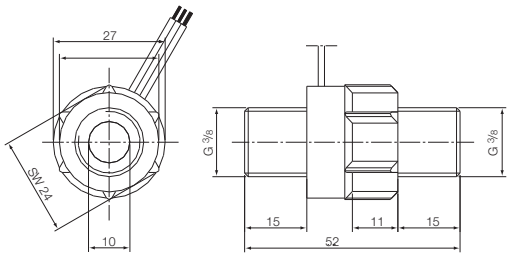

Dati per l'ordinazione (Esempio: **SFL-1220R10**)

Modello	Materiale corpo/rotore	Connessi oni	Campo di misura l/min acqua	Impulsi (ca.)	t_{max}	p_{max}
SFL-1220 R10	1.4305/Vectra	G⅜ femmina	0,5 ... 20	6100 Impulsi/l	-20 ... +90 °C	250 bar
SFL-1320 R10	PVDF/Vectra	G⅜ machio	0,5 ... 20	5400 - 6100 Impulsi/l	-20 ... +90 °C	16 bar

Per indicatori digitali e trasduttori vedere alla fine della brochure.

Salvo errori e omissioni. Specifiche tecniche soggette a variazioni senza preavviso.

1/09-2013