M-Zert
Zertifiziertes QM-System
DIN EN ISO 9001
Zertifikat-Nr. 01017

Trasmettitore di Pressione

KOBOLD

misurare • monitorare • analizzare

SEN-98 / -99

- Pressione relativa ed assoluta
- -1 ... 0 a 0 ... 600 bar relativi / 0 ... 1 a 0 ... 25 bar assoluti
- Emissione e immunità EMC: Secondo EN 61326
- Custodia: Con dispositivo di ventilazione
- Campo di temperatura compensato: -10 ... +80 °C
- Calibrazione: Regolabile
- Accuratezza: ≤ 0,5% del campo di misura (≤ 0,25% del campo di misura, opzion)

P2

KOBOLD è presente con propri uffici nei seguenti Stati:

ARGENTINIA, AUSTRIA, BELGIO, BULGARIA, CANADA, CILE, CINA, COLUMBIA, COREA DEL SUD, EGITTO, FRANCIA, GERMANIA, INDIA, INDONESIA, ITALIA, MALESIA, MESSICO, PAESI BASSI, PERÙ, POLONIA, REGNO UNITO, REPUBBLICA CECA, REP. DOMINICANA, ROMANIA, SINGAPORE, SPAGNA, SVIZZERA, STATI UNITI D'AMERICA, TAIWAN, THAILANDIA, TUNISIA, TURCHIA, UNGHERIA, VIETNAM

KOBOLD Messring GmbH
Nordring 22-24
D-65719 Hofheim/Ts.
Centralino:
+49(0)6192 299-0
+49(0)6192 23398
info.de@kobold.com
www.kobold.com

Descrizione

I sensori di pressione KOBOLD modello SEN-98/-99 sono dei dispositivi a basso prezzo con sensore di pressione ceramico a film sottile.La loro precisione, affidabilità e design compatto li rendono particolarmente adatti per applicazioni OEM. I materiali usati e la tecnologia impiegata rende questi sensori insensibili agli agenti chimici, a fluidi aggressivi ed a sollecitazioni meccaniche.

Questi sensori sono particolarmente indicati nei sistemi idraulici in presenza di rapidi ed ampi picchi di pressione.

Dati Tecnici

Campi:	0...1/0...600 bar, relativi, (0...15/0...10 000 psi, relativi) -1...0/-1...+24 bar, relativi; (-30"...0/-30"...350 psi, relativi) 0...1/0...16 bar, assoluti (0...15/0...200 psi, assoluti)
Precisione (% del VFS):	≤ 0,25 tipica; ≤ 0,5 max.
Calibrazione:	Sui punti limite secondo DIN 16086
Ripetibilità:	≤ 0,15% VFS
Deriva termica:	≤ 0,04 % VFS/°C (per campi di misura < 2 bar) ≤ 0,02 % VFS/°C (per campi di misura ≥ 2 bar)
Temperatura del fluido di processo:	-25...+100 °C; in funzione delle guarnizioni di tenuta
Temperatura ambiente:	-25...+85 °C
Temperatura di stoccaggio:	-40...+85 °C
Segnali di uscita:	4...20 mA, 0...5 V_{DC}, 0...10 V_{DC}
Alimentazione e carico massimo:	Vedere pagina 3
Tempo di risposta (10...90%):	<3 ms
Regolazione dello zero:	± 10% VFS tipico
Regolazione del fondo scala:	± 10% VFS tipico
Campo di temperatura compensato:	0...+80 °C
Attacco al processo:	In AISI 316L
Sensore di misura:	Ceramico
Custodia:	In acciaio inox, con dispositivo di ventilazione per i campi ≤ 16 bar
Guarnizioni	FKM
Connessione elettrica:	*EN 175301-803, tipo A, con uscita cavo ø 6...9 mm
Grado di protezione:	IP 65 secondo IEC 529 / EN 60529
Peso:	0,18 kg

* ex DIN 43650.

Campi bar, relativi	Sovrappressione bar, relativi	Pressione di rottura bar, relativi
-1...0	5	7
-1...0,6	5	7
-1...1,5	5	7
-1...3	10	12
-1...5	20	25
-1...9	20	25
-1...15	40	50
-1...24	100	120
0...1/0...2.5	5	7
0...4	10	12
0...6/0...10	20	25
0...16	40	50
0...25/0...40	100	120
0...60/0...100	200	250
0...160/0...250	500	600
0...400	600	800
0...600	800	900

Altri campi di misura diisponibili su richiesta. Unità di misura disponibili in anche in MPa e KPa.
I campi di misura in pressione assoluta hanno gli stessi limiti di sovrappressione dei campi in pressione relativa.

Campi psi, relativi	Sovrappressione psi, relativi	Pressione di rottura psi, relativi
-30...0 in Hg/psi	72	100
-30...30 in Hg/psi	72	100
-30...60 in Hg/psi	145	175
-30...100 in Hg/psi	290	360
-30...150 in Hg/psi	290	360
0...15/0...30	72	100
0...60	145	175
0...100/0...160	290	360
0...300	580	725
0...600	1450	1740
0...1000/0...1500	2900	3625
0...2000/0...3000	7250	8700
0...5000/0...6000	8700	11600
0...10000	11600	13050

Altri campi di misura disponibili su richiesta. Unità di misura disponibili in anche in MPa e KPa.

Salvo errori e omissioni. Specifiche tecniche soggette a variazioni senza preavviso.
1/06-2014

Dimensioni [mm]

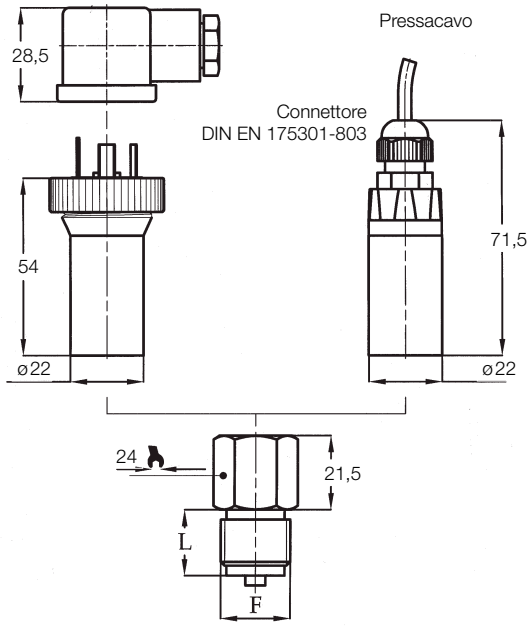

F	L [mm]
A - G ½ A (standard)	20
B - G ¼ A	13
F - ½-14" NPT	20
G - ¼-18" NPT	13

Schema di collegamento

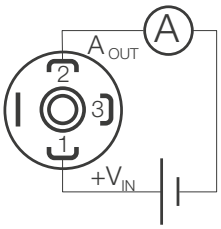

4...20 mA

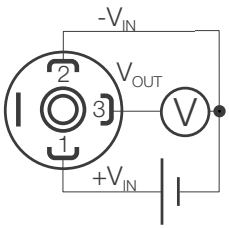

0...5 V_{DC}
0...10 V_{DC}

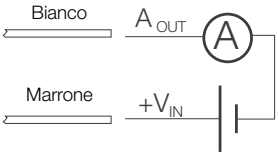

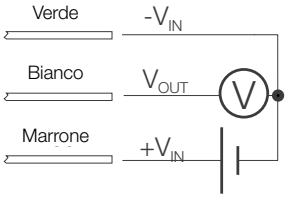

Salvo errori e omissioni. Specifiche tecniche soggette a variazioni senza preavviso.

Dati per l'ordinazione Sensore (Esempio: **SEN-9800 0 B075 A 0**)

Modello	Uscita	Campo di misura		Connessione al processo	Opzioni
Campi di misura in pressione relativa **SEN-9800...** (con pressacavo EN 175301-803) **SEN-9830[3]...** (M12x1 connettore elettrico maschio) **SEN-9840[1][3]...** (2 m PVC cavo, IP65) **SEN-9850[1][3]...** (2 m cavo in Poliuretano, IP68)	**0** = 4-20 mA, 2 fili **(standard)** **1[3]** = 0...5 V_{DC} (8...30 V_{DC}) **2[3]** = 0...10 V_{DC} (14...30 V_{DC})	**Campi di misura in pressione relativa**		**A** = G½, maschio (standard) **B[3]** = G¼, maschio **F[3]** = ½" NPT, maschio **G[3]** = ¼" NPT, maschio	**0** = senza **K[2][3]** = accuratezza ≤0,25% VFS **S[3]** = servizio ossigeno **Y[3]** = versione speciale (da specificare per iscritto)
		C 315 = -1...0 bar	**H 315[3]** = -30...0 in Hg		
		C 505[3] = -1...0,6 bar	**H 317[3]** = -30...30 in Hg/psig		
		C 515[3] = -1...1,5 bar	**H 319[3]** = -30...60 in Hg/psig		
		C 525[3] = -1...3 bar	**H 321[3]** = -30...100 in Hg/psig		
		C 535[3] = -1...5 bar	**H 323[3]** = -30...150 in Hg/psig		
		C 545[3] = -1...9 bar	**P 025[3]** = 0...15 psig		
		C 555[3] = -1...15 bar	**P 045[3]** = 0...30 psig		
		C 565[3] = -1...24 bar	**P 057[3]** = 0...60 psig		
		B 025 = 0...1 bar	**P 065[3]** = 0...100 psig		
		B 035 = 0...1,6 bar	**P 077[3]** = 0...160 psig		
		B 045 = 0...2,5 bar	**P 085[3]** = 0...200 psig		
		B 055 = 0...4 bar	**P 086[3]** = 0...250 psig		
		B 065 = 0...6 bar	**P 088[3]** = 0...300 psig		
		B 075 = 0...10 bar	**P 100[3]** = 0...500 psig		
		B 085 = 0...16 bar	**P 105[3]** = 0...600 psig		
		A 095 = 0...25 bar	**P 115[3]** = 0...1000 psig		
		A 105 = 0...40 bar	**P 126[3]** = 0...1500 psig		
		A 115 = 0...60 bar	**P 130[3]** = 0...2000 psig		
		A 125 = 0...100 bar	**P 140[3]** = 0...3000 psig		
		A 135 = 0...160 bar	**P 147[3]** = 0...4000 psig		
		A 145 = 0...250 bar	**P 150[3]** = 0...5000 psig		
		A 155 = 0...400 bar	**P 157[3]** = 0...6000 psig		
		A 165[3] = 0...600 bar	**P 162[3]** = 0...8000 psig		
			P 165[3] = 0...10000 psig		
Campi di misura in pressione assoluta **SEN-9900[3]...** con pressacavo EN 175301-803) **SEN-9930[3]...** (M12x1 connettore elettrico maschio) **SEN-9940[1][3]...** (2 m PVC cavo, IP65) **SEN-9950[1][3]...** (2 m cavo in Poliuretano, IP68)		**Campi di misura in pressione assoluta[3]** **B 025** = 0...1 bar **B 035** = 0...1,6 bar **B 045** = 0...2,5 bar **B 055** = 0...4 bar **B 065** = 0...6 bar **B 075** = 0...10 bar **B 085** = 0...16 bar **A 095** = 0...25 bar			

[1] calibrazione dello zero non disponibile
[2] per campi di misura < 600 psi (40 bar); non per il modello SEN-99...
[3] minimo quantitativo ordinabile = 10 pezzi per posizione (codice d'ordine identico)

Codice segnale di uscita	4...20 mA (standard) **0**	0...5 V_{DC} **1**	0...10 V_{DC} **2**
N° di fili	2	3	3
Carico massimo (Ω)	R_L ≤ (Vin-8)/0,02	R_L ≥ 5 KΩ	R_L ≥ 10 KΩ
Alimentazione: +Vin (V_{DC})	10...30	8...30	14...30
Collegamento a terra	(si prega di verificare il Manuale Operativo)		

Salvo errori e omissioni. Specifiche tecniche soggette a variazioni senza preavviso.
1/06-2014