M-Zert
Zertifiziertes QM-System
DIN EN ISO 9001
Zertifikat-Nr. 01017

Medidor Electrónico de Caudal para Bajo Volumen

para líquidos y gases

KOBOLD

medición • control • análisis

KFF / KFG

Modelo: KFF-3...

Modelo: KFF-1...

- Rangos de caudal:
  15-100 ml/min ...1-10 l/min agua
  25-100 ml/min ...100-500 l/min aire
- Precisión de medición: ± 3% f.s.
- p_{max}: 35 bar; t_{max}: 50 °C
- Rango de viscosidad: baja
- Accesorios de compresión: ⅛"... ½"
- Material: Ryton®, latón
- Salida: 0-5 V_{DC} o pulsos
- Sin desviación de cero
- Muy robusto
- Medio: transmisible a luz infrarroja

S4

KOBOLD a nivel mundial:

ALEMANIA, AUSTRALIA, AUSTRIA, BÉLGICA, BULGARIA, CANADA, CHINA, CORA DEL SUR, ESPAÑA, ESTADOS UNIDOS, FRANCIA, HUNGRÌA, INDIA, INDONESIA, ITALIA, MALASIA, MÉXICO, PAÍSES BAJOS, PERÚ, POLONIA, REINO UNIDO, REPÚBLICA CHECA, RUSIA, SUIZA, TAILANDIA, TÚNEZ, TURQUÍA, VIETNAM

KOBOLD Messring GmbH
Nordring 22-24
D-65719 Hofheim/Ts.
Oficina Principal:
+49(0)6192 299-0
+49(0)6192 23398
info.de@kobold.com
www.kobold.com

Áreas de Aplicación

Los medidores de caudal KFF/KFG de KOBOLD se utilizan para detectar de pequeños a extremadamente pequeños caudales volumétricos de gases (KFG) y líquidos (KFF). El medio deben ser transmisivos a la luz infrarroja.

Los medidores de caudal KFF/KFG 1000/3000 están disponibles en Ryton® y latón; por lo que se pueden utilizar en muchas aplicaciones en la industria, laboratorios, y otros. La salida de frecuencia es opcional.

Especificaciones Técnicas

Precisión:	± 3 % f. s.
Linealidad:	± 3 % f. s.
Repetibilidad:	
KFF:	± 0,2 % f. s.
KFG:	± 1% f. s.
Posición de montaje:	horizontal
Rango de temperatura:	0 ... 50 °C
Desviación de temperatura:	0,2% / °C
Presión máx.:	
KFF:	
Ryton®:	7 bar
Latón:	35 bar
KFG:	2,5 bar
Alimentación:	12,5 V_{DC} ± 2 V_{DC}
Consumo de corriente:	50 mA (típicamente)
Salida:	
KFF-1../KFG-1..:	
Estándar:	0 ... 5 V_{DC}
Opción T (solo KFF-1..):	0 ... 5 V_{DC} salida de frecuencia
Frecuencia máx.:	500 Hz
KFF-3../KFG-3..:	0 ... 5 V_{DC}

Material

Versión	Ryton®	Latón
Cuerpo	60% Ryton®/ 40% vidrio	Latón/vidrio
Turbina	60% Ryton®/ 40% vidrio	60% Ryton®/ 40% vidrio
Cojinetes	Zafiro	Zafiro
Casco de cojinete	Acero inoxidable (316)	Acero inoxidable (316)
Sello	FPM	FPM
Conexión	Acetal	Latón

Principio de Funcionamiento

El medidor de caudal se basa en el principio Pelton, es decir, el medio fluyente causa la rotación de la paleta. El movimiento giratorio es convertido en impulsos eléctricos por medio de fotodiodos. El caudal se traduce en una señal de frecuencia o una señal analógica lineal. (0 ... 5 V_{DC}).

KFF-1.../KFG-1...

KFF-3.../KFG-3...

No se asume ninguna responsabilidad por errores; sujeto a cambios sin previo aviso.

1/01 - 2022

Datos de pedido

Sensor modelo KFF-1... / KFG-1...

Agua					Aire			
Rango de medición [ml/min]	Caída de presión [bar]	Conexión	Ryton®	Latón	Rango de medición [ml/min]	Caída de presión [mbar]	Conexión	Ryton®
15-100	1	⅛"	**KFF-1003**	**KFF-1103**	10-50	100	⅛"	-
50-500	0,7	¼"	**KFF-1005**	**KFF-1105**	25-100	50	⅛"	**KFG-1003**
60-1000	0,5	¼"	**KFF-1006**	**KFF-1106**	40-200	25	⅛"	**KFG-1004**
100-2000	0,5	¼"	**KFF-1007**	**KFF-1107**	100-500	7,5	⅛"	**KFG-1005**
200-5000	0,7	3/8"	**KFF-1008**	**KFF-1108**	200-1000	5	⅛"	**KFG-1006**
1-10 l/min	0,7	3/8"	**KFF-1009**	**KFF-1109**	400-2000	5	¼"	**KFG-1007**
					[l/min]			
					1-5	5	¼"	**KFG-1008**
					2-10	5	¼"	**KFG-1009**
					4-20	5	3/8"	**KFG-1010**
					10-50	5	3/8"	**KFG-1011**
Opción T: Salida de frecuencia (solo para KFF-1..)					20-100	5	½"	**KFG-1012**
KF-8000: Fuente de alimentación 120 V_{AC}					40-200	5	½"	**KFG-1013**
KF-8100: Fuente de alimentación 240 V_{AC}					100-500	7,5	½"	**KFG-1014**

Model KFF-3... / KFG-3... sensor with digital display

Agua					Aire				
Rango de medición [ml/min]	Caída de presión [bar]	Conexión	Ryton®	Latón	Rango de medición [ml/min]	Caída de presión [mbar]	Conexión	Ryton®	Latón
13-100	0,7	⅛"	**KFF-3003**	**KFF-3103**	10-50	100	⅛"	-	-
20-200	0,7	⅛"	**KFF-3004**	**KFF-3104**	20-100	50	⅛"	**KFG-3003**	**KFG-3103**
50-500	0,7	¼"	**KFF-3005**	**KFF-3105**	40-200	25	⅛"	**KFG-3004**	**KFG-3104**
60-1000	0,5	¼"	**KFF-3006**	**KFF-3106**	100-500	7,5	⅛"	**KFG-3005**	**KFG-3105**
100-2000	0,5	¼"	**KFF-3007**	**KFF-3107**	200-1000	7,5	⅛"	**KFG-3006**	**KFG-3106**
200-5000	0,5	3/8"	**KFF-3008**	**KFF-3108**	400-2000	7,5	¼"	**KFG-3007**	**KFG-3107**
					[l/min]				
KF-8000: Fuente de alimentación 120 V_{AC}					1-5	7,5	¼"	**KFG-3008**	**KFG-3108**
KF-8100: Fuente de alimentación 240 V_{AC}					2-10	7,5	¼"	**KFG-3009**	-

No se asume ninguna responsabilidad por errores;
sujeto a cambios sin previo aviso.

Dimensiones [mm]

KFF-/KFG-1... ⅛"

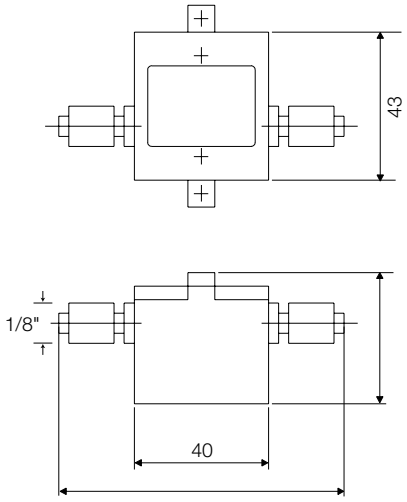

KFF-/KFG-1... ¼"

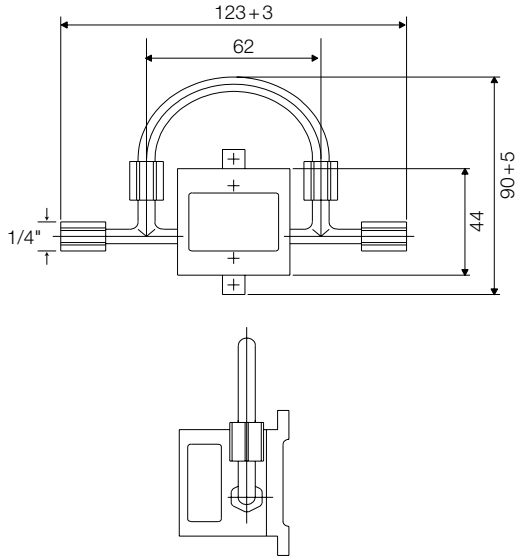

KFF-/KFG-1... ½"

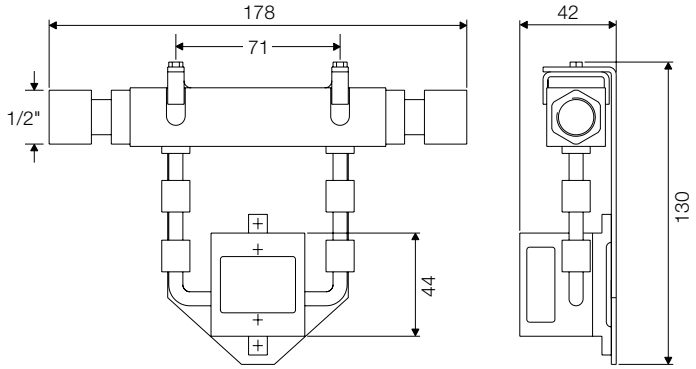

KFF-/KFG-3...

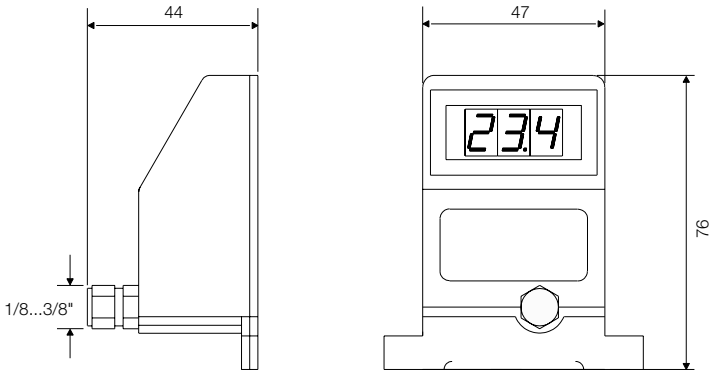

No se asume ninguna responsabilidad por errores;
sujeto a cambios sin previo aviso.

1/01 - 2022