M-Zert
Zertifiziertes QM-System
DIN EN ISO 9001
Zertifikat-Nr. 01017

Konduktiver Niveau-Grenzschalter

für leitfähige Flüssigkeiten

KOBOLD

messen • kontrollieren • analysieren

NES

- p_{max}: 30 bar; t_{max}: 150 °C
- Anschluss: G ½, G 1 ½
- Elektrodenmaterial: Edelstahl, Hastelloy®, Titan
- Beschichtungsmaterial: Polyolefin, PTFE

N1

Weitere KOBOLD-Gesellschaften befinden sich in folgenden Ländern:

AUSTRALIEN, BELGIEN, BULGARIEN, CHINA, FRANKREICH, GROSSBRITANNIEN, INDIEN, INDONESIEN, ITALIEN, KANADA, MALAYSIA, MEXIKO, NIEDERLANDE, ÖSTERREICH, PERU, POLEN, REPUBLIK KOREA, RUSSLAND, SCHWEIZ, SPANIEN, THAILAND, TSCHECHIEN, TÜRKEI, TUNESIEN, UNGARN, USA, VIETNAM

KOBOLD Messring GmbH
Nordring 22-24
D-65719 Hofheim/Ts.
Zentrale:
+49(0)6192 299-0
Vertrieb DE:
+49(0)6192 299-500
+49(0)6192 23398
info.de@kobold.com
www.kobold.com

1/01 - 2022

Beschreibung

Die KOBOLD-Grenzschalter Typ NES werden zur Niveauüberwachung und Pumpensteuerung von leitfähigen Flüssigkeiten eingesetzt. Die Bauart ohne bewegliche Teile ermöglicht auch den Einsatz bei kritischen Medien mit z.B. Feststoffanteilen, geringer Dichte oder hoher Viskosität. Die Geräte arbeiten nach dem konduktiven Prinzip. Zwischen der leitfähigen Behälterwand oder der Masseelektrode (längste Elektrode) und einer Schaltpunktelektrode liegt eine niedrige Wechselspannung an. Berührt das leitfähige Medium die Elektroden, so fließt ein geringer Wechselstrom über die Elektroden und das leitfähige Medium zum Elektrodenrelais. Das Relais verstärkt den Wechselstrom und betätigt ein Schaltrelais oder eine Pumpensteuerung. Zur Signalgabe wird pro Schaltpunkt ein Elektrodenrelais Typ NE-104 benötigt. Zur Min./Max. Steuerung müssen an das Relais 2 Schaltpunktelektroden angeschlossen werden. Das Relais NE-304 hat die Funktion von 2 Einzelrelais (NE-104).

Abmessungen

NES-L... **NES-R...**

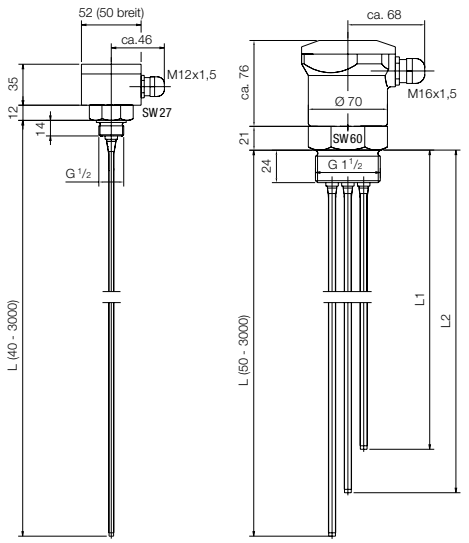

ø 4 mm ø 4 mm

Technische Daten

Gehäuse:	Polyamid oder Aluminium
Anschlüsse:	Polypropylen, PTFE oder Edelstahl 1.4571 G ½ (1-fach Elektrode) G 1 ½ (2-6 fach Elektrode)
Elektroden:	Edelstahl 1.4571, Hastelloy® oder Titan
Max. Elektrodenlänge:	3000 mm
Elektrodenbeschichtung:	Polyolefin, Vollbeschichtung PTFE-Voll- oder Teilbeschichtung
Elektrodenanzahl:	1...6
Max. Temperatur:	90 °C (Polyolefinbeschichtung) 150 °C (PTFE-Beschichtung)
Max. Druck:	6 bar (PTFE-Anschluss) 15 bar (Polypropylenanschluss) 30 bar (Edelstahlanschluss)
Mindestleitfähigkeit:	20 µS/cm
Schutzart:	IP 65

Elektrodenrelais

Technische Daten siehe Datenblatt NE

Bestelldaten Elektrodenrelais

Beschreibung Elektrodenrelais	Versorgung		
	Bestellnr. 24 V_{AC}	Bestellnr. 230 V_{AC}	Bestellnr. 110 V_{AC}
1 Grenzwertmeldung oder 1 Min./Max.-Steuerung	**NE-1042**	**NE-1040**	**NE-1041**
2 Grenzwertmeldungen oder 2 Min./Max.-Steuerungen	**NE-3042**	**NE-3040**	**NE-3041**

Bestelldaten (Bestellbeispiel: **NES-R E A P 1**)

Typ	Beschreibung	Gehäuse	Elektroden-Werkstoff	Elektroden-Beschichtung	Verschraubung	Anzahl der Elektroden*
NES-	Konduktiver Niveau-Grenzschalter	**R** = Polyamid **L** = Aluminium	**E** = Edelstahl	**A** = Polyolefin, Vollbeschichtung	**E** = Edelstahl **P** = Polypropylen	**1** = 1 Elektrode **2** = 2 Elektroden **3** = 3 Elektroden **4** = 4 Elektroden **5** = 5 Elektroden **6** = 6 Elektroden
			H = Hastelloy® C **T** = Titan **E** = Edelstahl	**T** = PTFE, teilbeschichtet (300 mm) **V** = PTFE, Vollbeschichtung	**E** = Edelstahl **F** = PTFE	

* Elektrodenlänge bitte im Klartext angeben