M-Zert
Zertifiziertes QM-System
DIN EN ISO 9001
Zertifikat-Nr. 01017

Absperrklappen mit pneumatischem Schwenkantrieb

KOBOLD

messen • kontrollieren • analysieren

KLP-TA

- p_{max}: PN 16; t_{max}: +160 °C
- Anschlüsse:
  Flansche DN 40 ... DN 300
- Steuerdruck: 6 ... 8 bar
- Doppelt wirkend oder
  Feder rückstellend
- Gehäuse:
  GGG-40, Aluminium
- Klappenscheibe:
  Edelstahl, Stahl
- Dichtungen:
  EPDM, FKM

Z1

Weitere KOBOLD-Gesellschaften befinden sich in folgenden Ländern:

ÄGYPTEN, AUSTRALIEN, BELGIEN, BULGARIEN, CHINA, FRANKREICH, GROSSBRITANNIEN, INDIEN, INDONESIEN, ITALIEN, KANADA, MALAYSIA, MEXIKO, NIEDERLANDE, ÖSTERREICH, PERU, POLEN, REPUBLIK KOREA, RUMÄNIEN, RUSSLAND, SCHWEIZ, SPANIEN, THAILAND, TSCHECHIEN, TÜRKEI, TUNESIEN, UNGARN, USA, VIETNAM

KOBOLD Messring GmbH
Nordring 22-24
D-65719 Hofheim/Ts.
Zentrale:
+49(0)6192 299-0
Vertrieb DE:
+49(0)6192 299-500
+49(0)6192 23398
info.de@kobold.com
www.kobold.com

1/10-2019

Bauform

Einteilige Körperkonstruktion. Zum Einklemmen zwischen zwei Flansche.

Betätigung:	pneumatisch einfach- oder doppelt wirkend
Steuerdruck:	6 ... 8 bar
Steuermedium:	gefilterte Luft
Einbaulage:	beliebig
Zusatzausstattung:	3/2- oder 5/2-Wege Magnetventil elektrisch/mechan. Endlagenschalter

Werkstoffe

Gehäuse:	GGG-40, Aluminium-Legierung
Scheibe:	1.4408, St C22 (nur KLP-TAH)
Wellendichtung:	NBR
Welle:	Edelstahl 1.4016
Buchse:	Bronze
Manschette:	EPDM, FKM

Technische Daten Armatur

Anschlüsse:	Flansche DN 40 ... DN 300 Baulänge nach DIN 3202KI
Temperaturbereich:	EPDM: -35 °C ... +120 °C FKM: -20 °C ... +160 °C
Betriebsdruck	
zwischen 2 Flanschen:	max. 16 bar (GGG-Gehäuse) max. 10 bar (Alu-Gehäuse)
als Endklappe:	max. 6 bar

KLP-TA

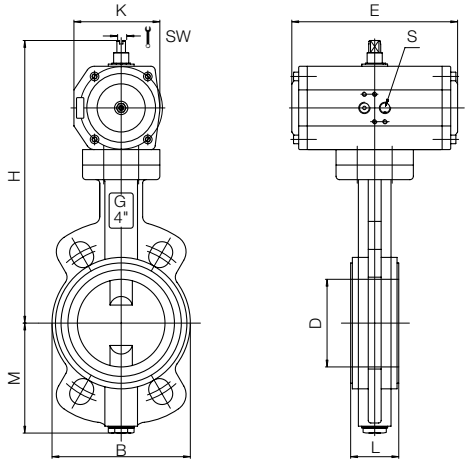

Abmessungen

1 = Antrieb doppelt wirkend; 2 = Antrieb einfach wirkend; * = Gewicht ohne Federn

Flansch [DN]	D [mm]	B [mm]	L [mm]	H¹ [mm]	H² [mm]	M [mm]	E¹ [mm]	E² [mm]	K¹ [mm]	K² [mm]	S¹ [mm]	S² [mm]	SW¹ [mm]	SW² [mm]	Gewicht¹* [kg]	Gewicht²* [kg]
40	49	84	33	249	263	75	163	197	78	86	⅛	⅛	10	10	3,6	4,4
50	55	102	43	257	271	81	163	197	78	86	⅛	⅛	10	10	4,4	5,2
65	68	116	46	267	293	89	163	193	78	100	⅛	¼	10	10	4,9	6,6
80	81	133	46	291	318	110	197	231	86	115	⅛	¼	10	10	6,2	8,3
100	101	160	52	318	361	128	193	266	100	143	¼	¼	10	10	9,1	13,0
125	126	190	56	346	374	140	231	266	115	143	¼	¼	10	19	11,5	14,3
150	150	214	56	362	410	155	231	300	115	137	¼	¼	10	20	13,8	18,3
200	200	265	60	438	448	190	266	300	143	137	¼	¼	19	20	23,1	24,9
250	250	320	68	478	516	220	300	380	137	172	¼	¼	19	28	30,9	38,1
300	298	373	78	518	603	247	300	478	137	224	¼	¼	20	32	38,9	61,2

Bestelldaten (Bestellbeispiel: **KLP-TA 7 E F40 C A 0**)

Bestell-Nr.	Gehäuse	Dichtung	Anschlussmaß	Betätigung	Magnetventil	Endlagenschalter
KLP-TA	**7** = Aluminium **H** = GGG-40	**E** = EPDM **F** = FKM	**F40*** = DN 40 **F50** = DN 50 **F65** = DN 65 **F80** = DN 80 **F1H** = DN 100 **F1Z** = DN 125 **F1F** = DN 150 **F2H** = DN 200 **F2F** = DN 250 **F3H** = DN 300	**C** = einfach wirkend, Grundstellung ZU **O** = einfach wirkend, Grundstellung AUF	**A** = ohne	
					B = 3/2 Wege (24 V_{DC}) **C** = 3/2 Wege (230 V_{AC})	**0** = ohne **2** = 2 Stück
				D = doppelt wirkend	**F** = 5/2 Wege (24 V_{DC}) **G** = 5/2 Wege (230 V_{AC})	

*nicht für Gehäuse aus Aluminium