M-Zert
Zertifiziertes QM-System
DIN EN ISO 9001
Zertifikat-Nr. 01017

Contrôleur de débit à flotteur - tout métal

pour liquides

KOBOLD

Mesure • Contrôle • Analyse

SMN

Point de consigne
bas avec débit nominal élevé

- Débit maxi:
  1-100 l/min
  point de consigne
  env. 1 l/min d'eau
  débit décroissant
- p_{max}: 350 bar; t_{max}: 100 °C
- Raccord: G 1 femelle,
  1" NPT femelle
- Matière:
  laiton ou acier inox

S2

Des sociétés KOBOLD se trouvent dans les pays suivants:

ALLEMAGNE, AUSTRALIE, AUTRICHE, BELGIQUE, BULGARIE, CANADA, CHINE, EGYPTE, ESPAGNE, ETATS-UNIS, FRANCE, HONGRIE, INDE, INDONESIE, ITALIE, MALAYSIE, MEXIQUE, PAYS-BAS, PEROU, POLOGNE, RÉPUBLIQUE DE CORÉE, RÉPUBLIQUE TCHEQUE, ROUMANIE, ROYAUME-UNI, RUSSIE, SUISSE, THAILANDE, TUNISIE, TURQUIE, VIET NAM

KOBOLD Messring GmbH
Nordring 22-24
D-65719 Hofheim/Ts.
Siège social:
+49(0)6192 299-0
+49(0)6192 23398
info.de@kobold.com
www.kobold.com

1/06 - 2019

Description

Les contrôleurs de débit du type SMN sont employés là où il est nécessaire de détecter un point de consigne extrêmement bas et d'autoriser aussi le passage d'un débit élevé, avec des pertes de charge minimes.
Le contrôleur de débit fonctionne selon le principe du flotteur. A l'intérieur d'un tube cylindrique de guidage, se déplace dans le sens de circulation du fluide, un flotteur à diaphragme avec aimants circulaires intégrés, en opposition avec la force magnétique d'un aimant se trouvant dans la tête de l'appareil.
Le champ magnétique du flotteur actionne un contact reed à l'extérieur de l'appareil. Ce contact se trouve dans un boîtier de protection coulissant. De par la construction particulière du flotteur et du tube de guidage, le flotteur est soulevé dès le passage d'une quantité minimale de fluide et actionne le contact reed. Si le débit continue à aug menter fin de course, le flotteur libère une ouverture supplé mentaire permettant le passage d'une grande quantité de fluide sans que la perte de charge n'augmente de façon significative.

Dimensions [mm]

(Modèle SMN avec contact à fermeture)

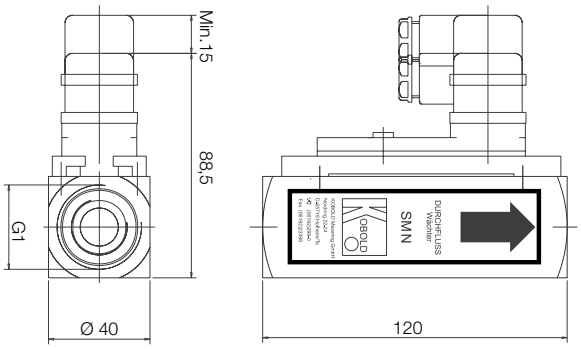

Perte de charge

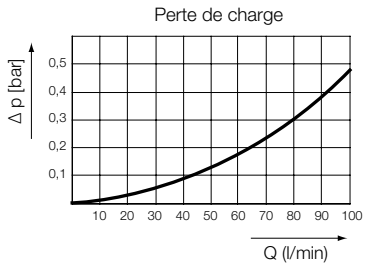

Caractéristiques techniques

Boîtier:	SMN-11...: laiton, Ms 58 SMN-12...: acier inox, 1.4301
Flotteur:	SMN-11...: laiton, Ms 58 SMN-12...: acier inox, 1.4301
Tube de guidage:	SMN-11...: laiton, Ms 58 SMN-12...: acier inox, 1.4301
Ressort:	acier inox
Aimants:	céramique
Température maxi:	100 °C
Pression maxi:	SMN-11...: 250 bar SMN-12...: 350 bar
Position de montage:	horizontale ou verticale (direction de bas en haut) débit en direction de la flèche
Equipement en contact:	1 contact de reed bistable fermeture, inverseur
Branchement électrique:	connecteur DIN EN 175301-803
Caractéristiques électriques:	contact à fermeture maxi 250 $V_{AC/DC}$ / 1,5 A / 100 W / 100 VA contact inverseur maxi 250 $V_{AC/DC}$ / 1 A / 30 W / 60 VA contact à fermeture et contact inverseur (cCSAus) maxi 230 V_{DC} / 0,26 A / 60 W, 60 V_{DC} / 1 A / 60 W, maxi 240 V_{AC} / 0,42 A / 100 W, 100 V_{AC} / 1 A / 100 W
Précision:	± 5% de l'échelle

Application en zone dangereuse

Partie mécanique: L'instrument peut être utilize dans les zones explosives en conformité avec les différentes réglementations pour les machines, appareils ou installations tells que EN 1127-1, EN 60079-14 etc.:

a) en zone 1 (zone gaz, catégorie 2G) pour les groupes IIA, IIB et IIC

b) en zone 2 (zone gaz, catégorie 3G) pour les groupes IIA, IIB et IIC

c) en zone 21 (zone poussière, catégorie 2D) pour les groupes IIIA et IIIB

d) en zone 22 (zone poussière, catégorie 3D) pour les groupes IIIA et IIIB

Contact ATEX N/O de type 41R57 ...G0:
Ex II 3 G Ex ic IIC T4 Gc
Ex II 3 D Ex ic IIIC T125 °C Dc
-20 °C ≤ Ta ≤ 80 °C
max. 250 $V_{CA/CC}$/1,5 A/100 W/100 VA

Caractéristiques techniques (suite)

Contact ATEX inverseur de type 41R57U ...H0:
Ⓔx II 3 G Ex ic IIC T4 Gc
Ⓔx II 3 D Ex ic IIIC T125 °C Dc
-20 °C ≤ Ta ≤ 80 °C
max. 250 $V_{CA/CC}$/1 A/30 W/60 VA

Hystérèse: environ 3,5 mm de la course du flotteur

Protection: IP 65

Utilisations

- Circuits d'eau
- Nettoyeur haute pression
- Sanitaire
- Pompes
- Chauffage
- Sécurité en cas de manque d'eau
- Circuits de refroidissement
- Surveillance de fluides obstruants

Code de commande (exemple: **SMN-1150 R R25**)

Fonction	Exécution laiton	Exécution acier inox	Contact	Raccord
Débit maxi: 100 l/min Point de commutation à environ 1 l/min avec débit tombant	**SMN-1150H...**	**SMN-1250H...**	**..R0..** = 1 fermeture **..U0..** = 1 inverseur **..C0..** = 1 fermeture (cCSAus) **..D0..** = 1 inverseur (cCSAus) **..G0..** = 1 ATEX fermeture (type 41R57) **..H0..** = 1 ATEX inverseur (type 41R57U)	**...R25** = G 1 femelle **...N25** = 1" NPT femelle