M-Zert
Zertifiziertes QM-System
DIN EN ISO 9001
Zertifikat-Nr. 01017

Medidores de Caudal tipo Engranaje Hecho de Aluminio

para líquidos viscosos

KOBOLD

medición • control • análisis

KZA

- Rango de caudal: 0,02-4...1-200 l/min
- Precisión de medición: ±0,3...±3 % del valor medido
- p_{max}: 200 bar
- t_{max}: 80 °C
- Conexión a proceso: G¼, G⅜, G¾, G1 hembra
- Material: cuerpo de aluminio

S4

KOBOLD a nivel mundial:

ALEMANIA, ARGENTINA, AUSTRALIA, AUSTRIA, BÉLGICA, BULGARIA, CANADA, CHILE, CHINA, COLOMBIA, CORA DEL SUR, EGIPTO, ESPAÑA, ESTADOS UNIDOS, FRANCIA, HUNGRÌA, INDIA, INDONESIA, ITALIA, MALASIA, MÉXICO, PAÍSES BAJOS, PERÚ, POLONIA, REINO UNIDO, REPÚBLICA CHECA, RUMANIA, SINGAPUR, SUIZA, TAIWÁN, TAILANDIA, TÚNEZ, TURQUÍA, VIETNAM

KOBOLD Messring GmbH
Nordring 22-24
D-65719 Hofheim/Ts.
Oficina Principal:
+49(0)6192 299-0
+49(0)6192 23398
info.de@kobold.com
www.kobold.com

Principio de funcionamiento

El medidor de caudal tipo engranaje para líquidos viscosos de KOBOLD modelo KZA es un medidor de caudal de bajo coste. El sistema de movimiento consiste en un juego de engranajes, que es impulsado por el caudal.
En los modelos KZA-1810 Y KZA-1865, el cojinete es deslizante radial y axial mientras que en el modelo KZA-1816 es de bola.
El detector está separado de la cámara de medición y registra sin contacto la velocidad de los engranajes a través de la pared del cuerpo.
Fácil mantenimiento, baja caída de presión, peso ligero y bajo nivel de ruido son las características más destacadas de este medidor de caudal.

Áreas de aplicación

- Para todo líquido viscoso, no abrasivo tales como: petroleo, grasa, pastas, etc.
- Mezclado y dosificación
- Hidráulica

Datos Técnicos

Precisión:	ver datos de pedido
Repetibilidad:	< 0,1% del valor medido (KZA-1865) < 0,3% (KZA-1865) (Q < 3 l/min y < 30 mm²/s) < 0,1% (20 mm²/s; KZA-1816)
Máx. presión:	200 bar (KZA-1804) 160 bar (KZA-1810 ... 1865) 80 bar (KZA-1899)
Rango de temperatura:	-10 ... +80 °C (medio)
Rango de viscosidad:	ver datos de pedido
Tamaño máx. de partículas:	20 µm (KZA-1804/1816/1899) 30 µm (KZA-1810/1865)

Materiales

Cuerpo:	aluminio, anodizado AlMgSiF30 (KZA 1810/1865) aluminio AlMgSiF30 (KZA-1804/1816/1899)
Engranaje:	acero inoxidable 1.4462 (KZA-1804/1810) acero 1.7139 (KZA-1816/1865/1899
Cojinete:	cojinete deslizante plástico (KZA-1810) cojinete deslizante multi-capa (KZA-1865) cojinete de bola (KZA-1804/1816/1899)
Juntas:	FPM

Datos eléctricos

Señal de salida:	1 salida de pulsos (KZA-1804/1810/1865/1899) 2 salidas de pulsos,, 90° ±30° desalineamiento (KZA-1816)
Forma de pulsos:	pulso cuadrado, razón 1:1 (±15%), a prueba de corto circuito señal PNP
Amplitud del pulso:	≥0,8 U_S
Alimentación: U_S:	24 V_{DC} (±20%) 12 V_{DC} (±20%) (opción) contra polarid. inv.
Consumo de potencia máximo:	0,6 W
Salida de potencia máxima:	0,3 W
Conexión eléctrica:	conector enchufable DIN 43650 con amplificador integrado
Protección:	IP65, DIN 40050

Indicador echufable

Indicator:	Display LED de 4 dígitos. Altura de digito 7,62mm con coma flotante
Protección:	IP65
Conexión:	conector DIN 43650 (4 polos)
Temperatura del medio medido:	0 ... 80 °C
Temperatura ambiente:	0 ... 60 °C
Máx. consumo de energía:	120 mA
Salida analogica (opción 3):	0-20 mA, 4-20 mA carga máx. 250 Ω (18 V_{DC}) 50 Ω (10 V_{DC})

Contacto relé (opción 4): 2×N.O. máx. 24 V / 1 A

Peso: KZA-1804: 0,5 kg, KZA-1810: 0,5 kg
KZA-1816: 0,7 kg, KZA-1865: 1,9 kg
KZA-1899: 6 kg

Datos de pedido (Ejemplo: **KZA-1810R10 S3 0**)

Inicio de rotatción a 20 mm²/s [l/min]	Rango de medición [l/min]	Viscosidad [mm²/s]	Precisión %del valor medido	Resolución [pulsos/l]	Modelo	Conexión hembra	Sensor	Electrónica*
0,004	0,02 ... 4	20 ... 4000	±2	25000	**KZA-1804R08**	G¼	... **S 3** = 24 V_{DC} ... **S 5** = 12 V_{DC}	**0** = Estándar conector sin cable **1** = Conector con 5 m de cable **2** = Conector con 10 m de cable **3** = Conector con display y salida 4-20 mA **4** = Conector con display y 2 relés
-	0,25 ... 10	20 ... 4000	±3	5000	**KZA-1810R10**	G⅜		
0,01	0,16 ... 16	1 ... 3000	±0.3	4082	**KZA-1816R10**	G⅜		
0,12	1 ... 65	20 ... 4000	±2.5	500	**KZA-1865R20**	G¾		
0,1	1 ... 200	20 ... 4000	±1	191,5	**KZA-1899R25**	G1		

* Preamplificador integrado en el conector o en display enchufable

No se asume ninguna responsabilidad por errores; sujeto a cambios sin previo aviso.
1/10-2017

Caída de presión

KZA-1804

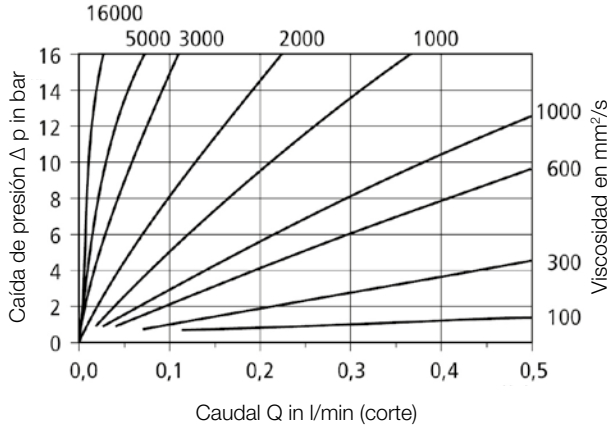

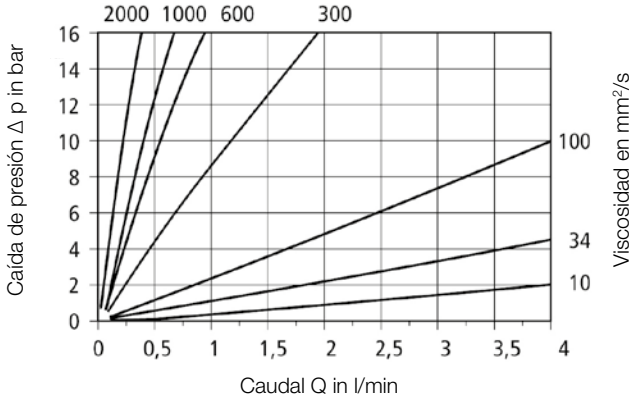

KZA-1810

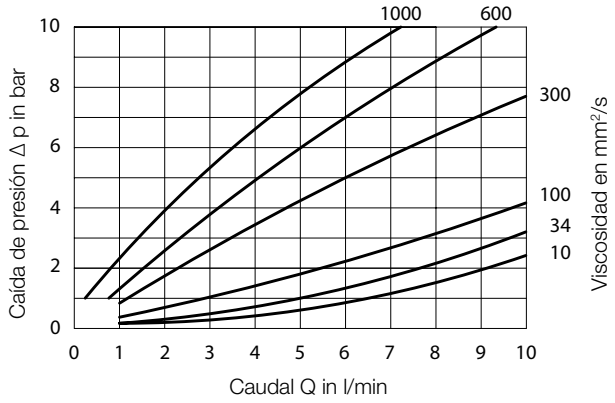

KZA-1816

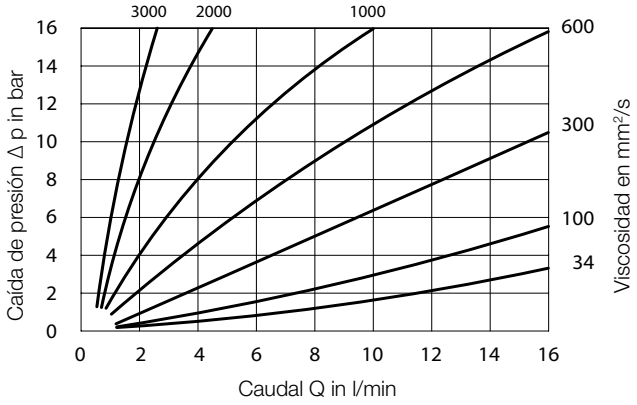

KZA-1865

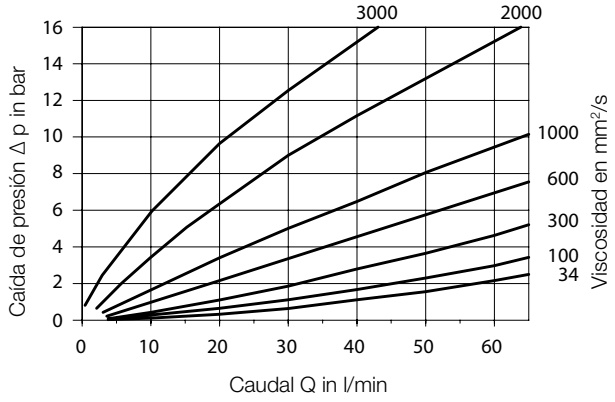

KZA-1899

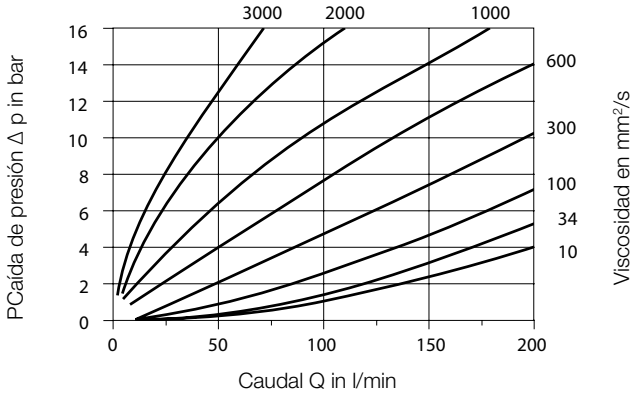

No se asume ninguna responsabilidad por errores;
sujeto a cambios sin previo aviso.

Dimensiones [mm]

KZA-1804 R08

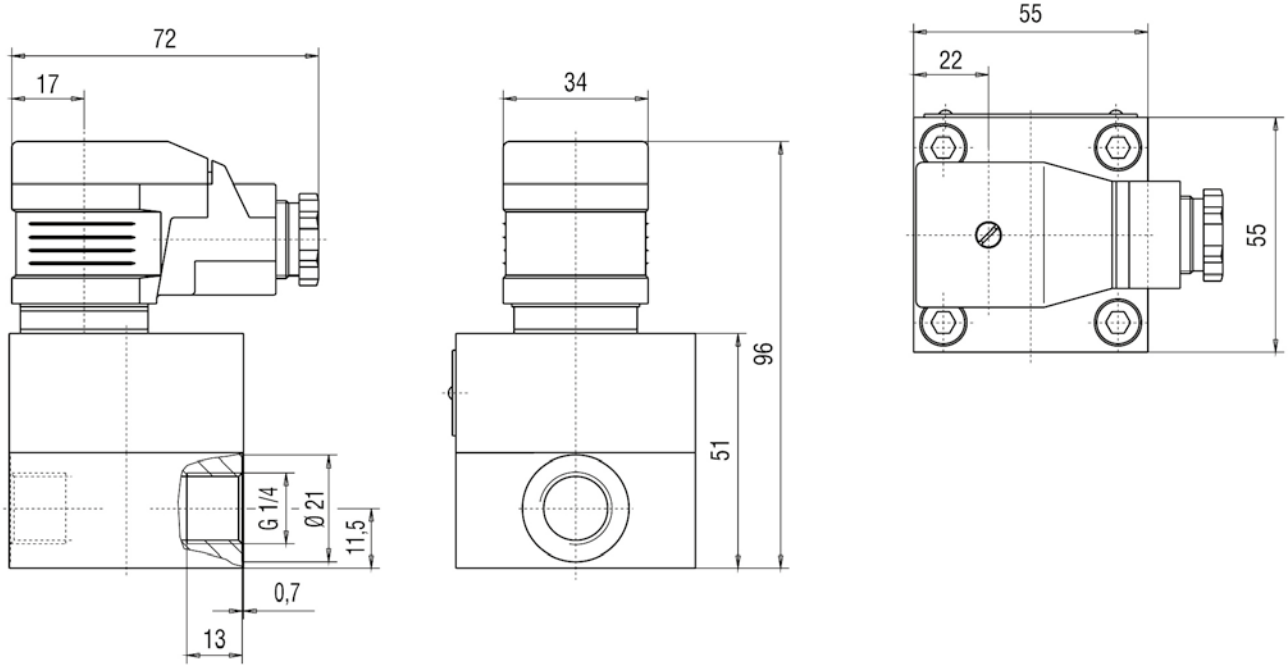

KZA-1810 R10

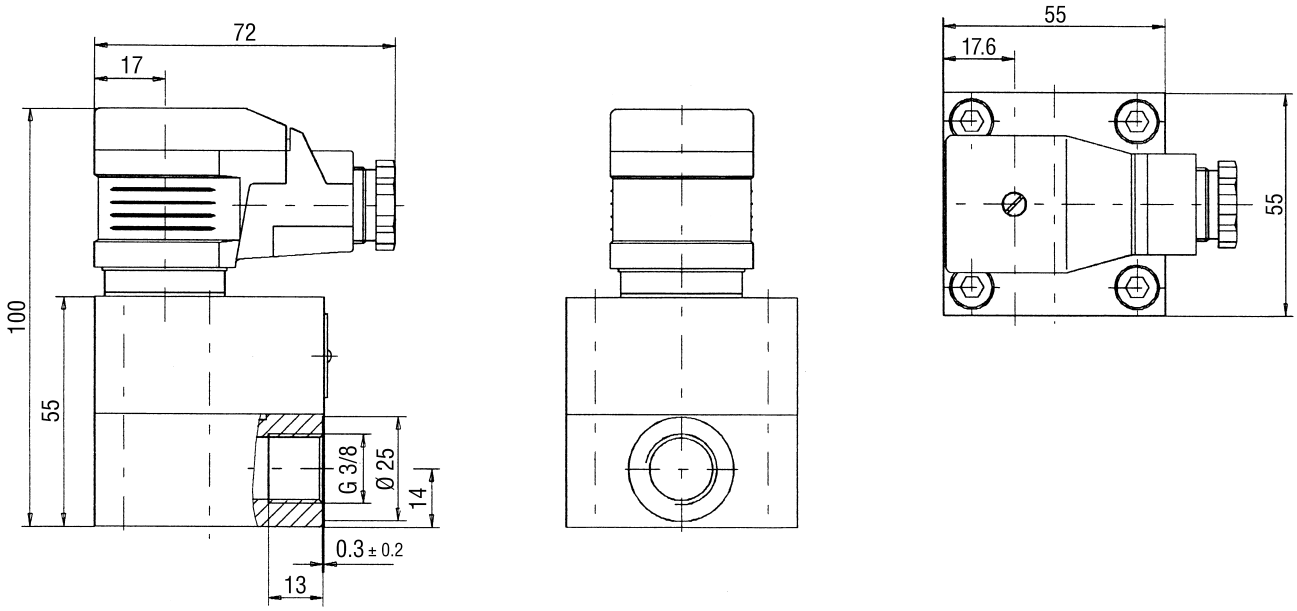

No se asume ninguna responsabilidad por errores;
sujeto a cambios sin previo aviso.

1/10-2017

KZA-1816 R10

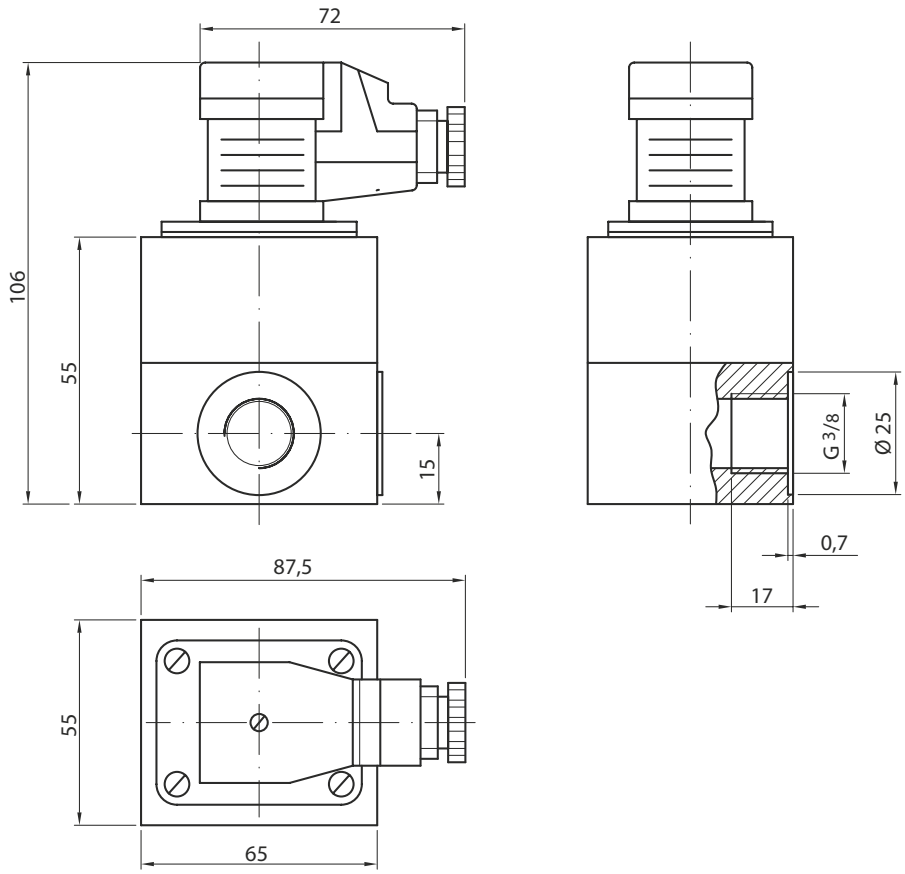

No se asume ninguna responsabilidad por errores;
sujeto a cambios sin previo aviso.

KZA-1865 R20

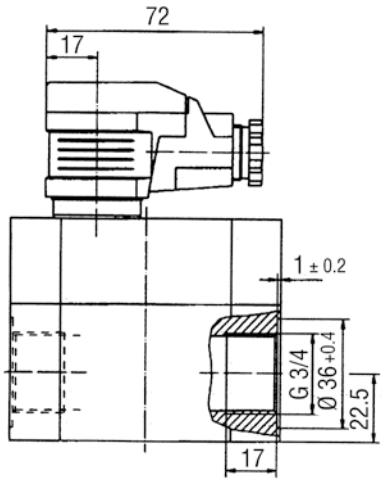

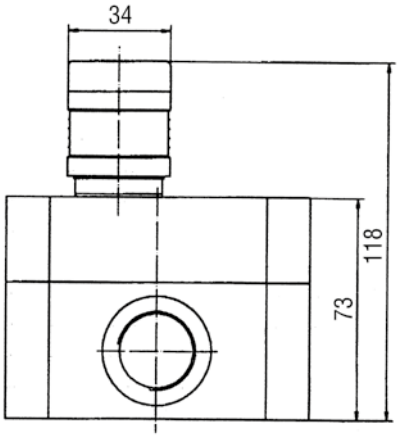

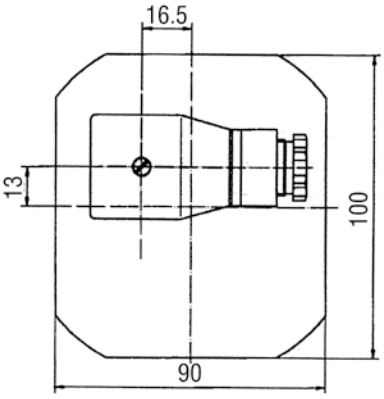

KZA-1899 R25

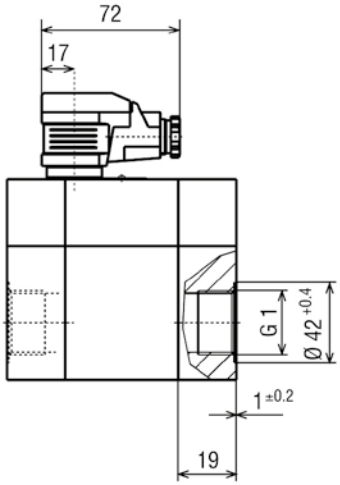

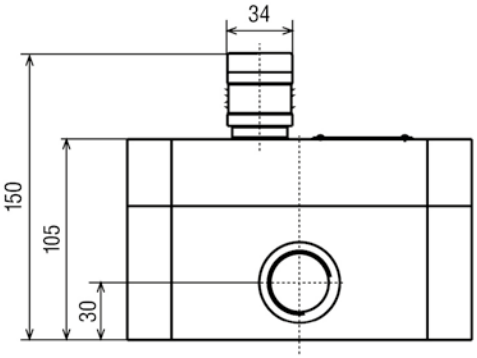

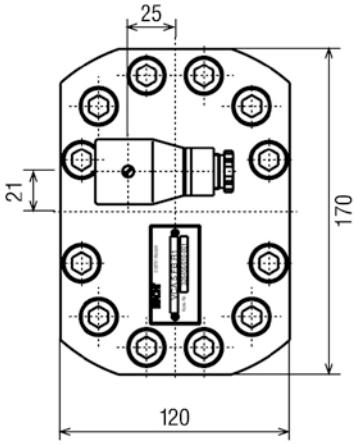

Opción display enchufable

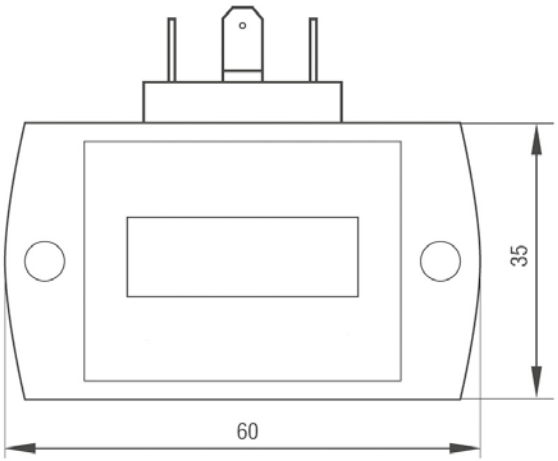

No se asume ninguna responsabilidad por errores;
sujeto a cambios sin previo aviso.

1/10-2017