M-Zert
Zertifiziertes QM-System
DIN EN ISO 9001
Zertifikat-Nr. 01017

Indicatore di flusso a palette rotanti

Connessioni filettate · per liquidi

KOBOLD

misurare
•
monitorare
•
analizzare

DAF-1

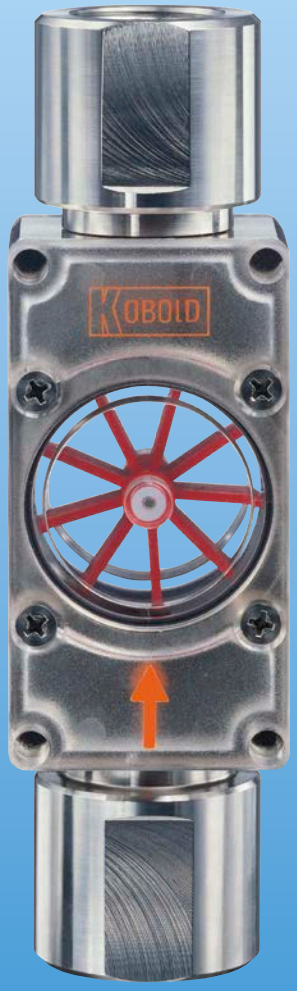

- Campo di indicazione:
  0,03 - 0,1 ... 5 - 150 l/min acqua
- p_{max}: 16 bar; t_{max}: 110 °C
- Connessioni:
  G ⅛ ... 1 ½;
  ⅛ ... 1½" NPT
- Materiali:
  poliammide PA 6-3-T,
  polisulfone, ottone nichelato,
  acciaio inossidabile

S6

KOBOLD è presente con propri uffici nei seguenti stati:

AUSTRALIA, AUSTRIA, BELGIO, BULGARIA, CANADA, CINA, COREA DEL SUD, EGITTO, FRANCIA, GERMANIA, INDIA, INDONESIA, ITALIA, MALESIA, MESSICO, PAESI BASSI, PERÙ, POLONIA, REGNO UNITO, REPUBBLICA CECA, ROMANIA, RUSSIA, SPAGNA, SVIZZERA, STATI UNITI D'AMERICA, THAILANDIA, TUNISIA, TURCHIA, UNGHERIA, VIETNAM

KOBOLD Messring GmbH
Nordring 22-24
D-65719 Hofheim/Ts.
Centralino:
+49(0)6192 299-0
+49(0)6192 23398
info.de@kobold.com
www.kobold.com

1/01 - 2019

Applicazioni e principio operativo

L'indicatore di flusso a palette rotanti KOBOLD viene utilizzato dove è richiesta una indicazione visiva del flusso senza la sua misurazione. La cassa squadrata con finestra sul fronte e sul retro, contiene un rotore il cui movimento, provocato dal passaggio del fluido, indica la presenza di "flusso".

Cambiando l'orifizio posto all'ingresso dello strumento, è possibile ottenere diversi campi di portata minimo e massimo, con la cassa delle stesse dimensioni. Lo strumento può essere installato in qualsiasi posizione. Il flusso, comunque, dovrà seguire il senso della freccia.

Il particolare sistema di assemblaggio, permette la rotazione dell'indicatore visivo, anche durante il funzionamento, per ottenere la migliore visibilità in qualunque posizione di montaggio (non possibile per la versione DAF-14 ...).

Dimensioni

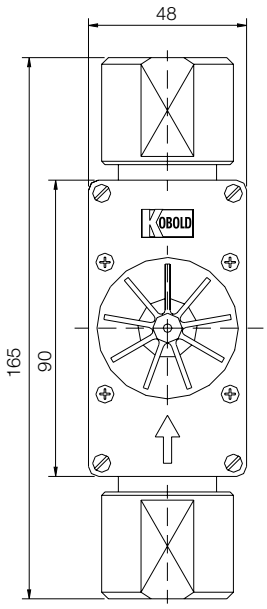

Combinazioni dei materiali/ Dati tecnici

DAF-	11...	12...	13...	14...
Cassa:	PA 6-3-T	PSU	ottone nichelato	acciaio inoss.
Coperchio:	PA 6-3-T	PSU	PSU	PSU
Attacchi filettati:	ottone nichelato	acciaio inoss.[1)]	ottone nichelato	acciaio inoss.[1)]
Spine di blocco:	ottone	ottone	ottone	-
O-Rings:	NBR	FPM	NBR	FPM
Palette rotanti:	POM	PTFE	POM	PTFE
Asse:	acciaio inoss.[1)]	acciaio inoss.[1)]	acciaio inoss.[1)]	acciaio inoss.[1)]
Supporti dell'asse:	PTFE	PTFE	PTFE	PTFE
Pressione operativa mass.:	10 bar	10 bar	16 bar	16 bar
Temperatura operativa mass.:	60 °C	110 °C	110 °C	110 °C

[1)] Codice materiale 1.4571

Consigli per l'installazione

- Lo strumento può essere installato in qualsiasi posizione. Comunque il flusso deve scorrere nella direzione indicata dalla freccia.
- Usare nastro di PTFE per sigillare le connessioni.
- Durante l'installazione, gli attacchi della cassa devono essere mantenuti statici, per evitare di trasmettere tensioni alla cassa stessa.
- Durante il funzionamento, osservare che il flusso massimo consentito non venga superato, altrimenti in certe condizioni ciò può provocare il l dan neggiamento delle palette rotanti.

Connessioni

G ⅛	G ¼	G ½	G ¾	G 1	G 1 ¼	G 1 ½
R06	R08	R15	R20	R25	R32	R40
⅛" NPT	¼" NPT	½" NPT	¾" NPT	1" NPT	1 ¼" NPT	1 ½" NPT
N06	N08	N15	N20	N25	N32	N40

Dati per l'ordinazione (Esempio: **DAF-1101H R06**)

Campo di indicazione		Modello				Connessioni			
Acqua [l/min]	Δ P [bar]	DAF-11..	DAF-12..	DAF-13..	DAF-14..	Filettatura G		Filettatura NPT	
0,03 ... 0,1	0,25	**DAF-1101H..**	**DAF-1201H..**	**DAF-1301H..**	**DAF-1401H..**	**R06**	**R08**	**N06**	**N08**
0,03 ... 0,5	0,8	**DAF-1102H..**	**DAF-1202H..**	**DAF-1302H..**	**DAF-1402H..**	**R06**	**R08**	**N06**	**N08**
0,2 ... 3	0,85	**DAF-1103H..**	**DAF-1203H..**	**DAF-1303H..**	**DAF-1403H..**	**R06**	**R08**	**N06**	**N08**
0,5 ... 12	0,55	**DAF-1104H..**	**DAF-1204H..**	**DAF-1304H..**	**DAF-1404H..**	**R08**	**R15**	**N08**	**N15**
1 ... 25	0,35	**DAF-1105H..**	**DAF-1205H..**	**DAF-1305H..**	**DAF-1405H..**	**R15**	**R20**	**N15**	**N20**
2 ... 50	0,35	**DAF-1106H..**	**DAF-1206H..**	**DAF-1306H..**	**DAF-1406H..**	**R20**	**R25**	**N20**	**N25**
5 ... 150	1,25	**DAF-1107H..**	**DAF-1207H..**	**DAF-1307H..**	**DAF-1407H..**	**R32**	**R40**	**N32**	**N40**

Salvo errori e omissioni. Specifiche tecniche soggette a variazioni senza preavviso.
1/01 - 2019

M-Zert
Zertifiziertes QM-System
DIN EN ISO 9001
Zertifikat-Nr. 01017

Indicatore di flusso a palette rotanti

connessioni flangiate · per liquidi

KOBOLD

misurare
•
monitorare
•
analizzare

DAF-2

- Campo di indicazione:
  0,03 - 0,1 ... 5 - 150 l/min acqua
- p_{max}: 16 bar; t_{max}: 110 °C
- Connessioni:
  DN 15 ... DN 50;
  ½ ... 2" ANSI
- Materiali:
  Cassa; acciaio inossidabile
  Coperchio: Polisulfone

S6

KOBOLD è presente con propri uffici nei seguenti stati:

AUSTRALIA, AUSTRIA, BELGIO, BULGARIA, CANADA, CINA, COREA DEL SUD, EGITTO, FRANCIA, GERMANIA, INDIA, INDONESIA, ITALIA, MALESIA, MESSICO, PAESI BASSI, PERÙ, POLONIA, REGNO UNITO, REPUBBLICA CECA, ROMANIA, RUSSIA, SPAGNA, SVIZZERA, STATI UNITI D'AMERICA, THAILANDIA, TUNISIA, TURCHIA, UNGHERIA, VIETNAM

KOBOLD Messring GmbH
Nordring 22-24
D-65719 Hofheim/Ts.
Centralino:
+49(0)6192 299-0
+49(0)6192 23398
info.de@kobold.com
www.kobold.com

1/08 - 2017

Applicazioni e principio operativo

L'indicatore di flusso a palette rotanti KOBOLD viene utilizzato dove è richiesta una indicazione visiva del flusso senza la sua misurazione. La cassa squadrata con finestra sul fronte e sul retro, contiene un rotore il cui movimento, provocato dal passaggio del fluido, indica la presenza di "flusso".

Cambiando l'orifizio posto all'ingresso dello strumento, è possibile ottenere diversi campi di portata minimo e massimo, con la cassa delle stesse dimensioni. Lo strumento può essere installato in qualsiasi posizione. Il flusso, comunque, dovrà seguire il senso della freccia.

Le connessioni vengono fatte per mezzo di flange in acciaio inossidabile in accordo a DIN Forma C in dimensioni standard DN 15, 25, 40 o 50.

Combinazioni dei materiali/Dati tecnici

Cassa:	acciaio inossidabile 1.4571 / 1.3955
Coperchio:	Polisulfone
Attacchi:	acciaio inossidabile 1.4571
O-Rings:	FPM
Palette rotanti:	PTFE
Asse:	acciaio inossidabile 1.4571
Supporti dell'asse:	PTFE
Pressione operativa mass.:	16 bar
Temperatura operativa mass.:	110 °C

Consigli per l'installazione

- Lo strumento può essere installato in qualsiasi posizione. Comunque il flusso deve scorrere nella direzione indicata dalla freccia.
- Usare nastro di PTFE per sigillare le connessioni.
- Durante il funzionamento, osservare che il flusso massimo consentito non venga superato, altrimenti in certe condizioni ciò può provocare il l dan neggiamento delle palette rotanti.

Dimensioni [mm]

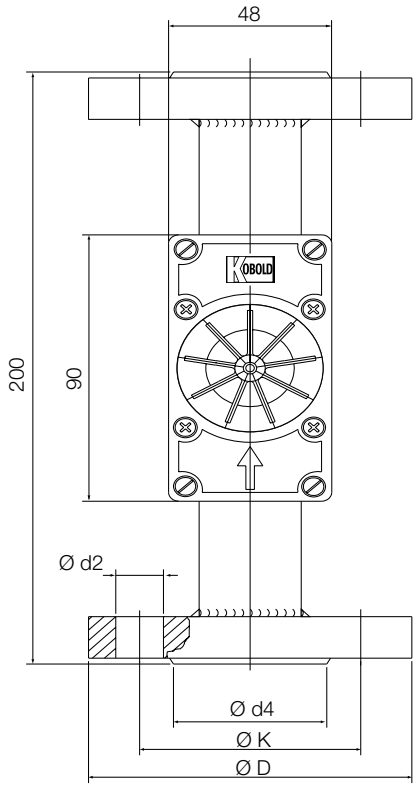

Connessioni

DN	D [mm]	K [mm]	d4 [mm]	d2 [mm]	Numero di viti
15	95	65	45	14	4
25	115	85	68	14	4
40	150	110	88	18	4
50	165	125	102	18	4

Dati per l'ordinazione (Esempio: **DAF-2401H F15**)

Campo di indicazione		Modello	Connessioni Flange DIN				Connessioni Flange ANSI			
Acqua [l/min]	Δ P [bar]	DAF-24..	DN15 PN16	DN25 PN16	DN40 PN16	DN50 PN16	½" 150 lbs	1" 150 lbs	1 ½" 150 lbs	2" 150 lbs
0,03 ... 0,1	0,25	**DAF-2401H..**	**F15**	-	-	-	**A15**	-	-	-
0,03 ... 0,5	0,8	**DAF-2402H..**	**F15**	-	-	-	**A15**	-	-	-
0,2 ... 3	0,85	**DAF-2403H..**	**F15**	-	-	-	**A15**	-	-	-
0,5 ... 12	0,55	**DAF-2404H..**	**F15**	**F25**	-	-	**A15**	**A25**	-	-
1 ... 25	0,35	**DAF-2405H..**	**F15**	**F25**	**F40**	-	**A15**	**A25**	**A40**	-
2 ... 50	0,35	**DAF-2406H..**	-	**F25**	**F40**	-	-	**A25**	**A40**	-
5 ... 150	1,25	**DAF-2407H..**	-	**F25**	**F40**	**F50**	-	**A25**	**A40**	**A50**

Salvo errori e omissioni. Specifiche tecniche soggette a variazioni senza preavviso.

1/08 - 2017