Zertifiziertes QM-System
DIN EN ISO 9001
Reg.Nr. 95046

Sensores Ópticos de Nivel

KOBOLD

Medir
•
Monitorear
•
Analizar

- Repetibilidad: ±1 mm
- Presión: máx. 10 bar
- Temperatura: máx. 85°C
- Conexión: G 1/2, M 14
- Material (sensor): polisulfona material (cuerpo): polipropileno o acero inoxidable

Las oficinas KOBOLD existen en los siguientes paises:

ARGENTINA, AUSTRIA, BELGICA, CANADA, CHINA, FRANCIA, ALEMANIA, INGLATERRA, PAISES BAJOS, POLONIA, ITALIA, SUIZA, USA, VENEZUELA

KOBOLD Messring GmbH
Nordring 22-24
D-65719 Hofheim/Ts.
☎ (06192) 299-0
Fax (06192) 23398
E-mail: info.de@kobold.com
Internet: www.kobold.com

Modelo:
OPT

01/1104/Ko/10

Descripción

Los sensores de nivel ópticos OPT se han desarrollado para monitorear líquidos transparentes. Debido a las dimensiones muy pequeñas, histéresis de conmutación muy leve y alta repetibilidad, los instrumentos también se adecuan para el servicio en recipientes pequeños.
El sensor óptico se sitúa en una cubierta robusta. Abarca un hemisferio hueco plástico, en el cual el diodo infrarrojo es acondicionado como un transmisor y un semiconductor como receptor. Cuando el sensor no es mojado por el líquido la luz infrarroja se refleja completamente desde la superficie del hemisferio al receptor.
Tan pronto como el sensor se cubra con el líquido, el índice de refracción en los cambios de capa límite cambia y la mayoría de los escapes ligeros en el líquido. Entonces, menos luz alcanza al receptor, que ocurra la conmutación. La sonda de nivel no se debe equipar con el sensor señalando hacia abajo, pues los errores pueden ocurrir debido a las gotas de líquido que se pegan a él.

Aplicaciones

- Industria del automovil
- Protección de fugas
- Técnologia medica
- Máquinas expendedoras de bebida.

Dimensiones

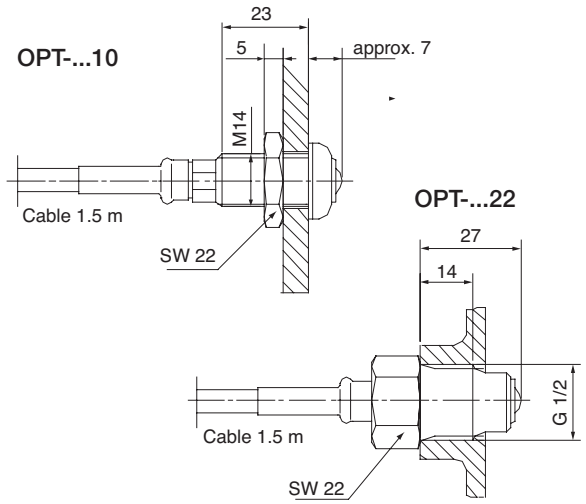

Datos de pedido (Ejemplo: OPT-3110)

Conxeción* rosca hembra	Alimentación	Número de pedido Polipropileno	Acero Inoxida.
M 14 con tuerca	19.2-28.8 V_{DC}	**OPT-3110**	**OPT-3210**
G 1/2	19.2-28.8 V_{DC}	**OPT-3122**	**OPT-3222**

versiones**OEM : (sin calificación CE)**

M 14 con tuerca	24 V_{DC}	**OPT-1110**	**OPT-1210**
G 1/2	24 V_{DC}	**OPT-1122**	**OPT-1222**
M 14 con tuerca	5-16 V_{DC}	**OPT-2110**	**OPT-2210**
G 1/2	5-16 V_{DC}	**OPT-2122**	**OPT-2222**
Relé para OPT-1..	220 V_{AC}	**REL-N220**	

Detalles Técnicos

Cuerpo:	OPT-31..., OPT-11..., OPT-21...: Polipropileno OPT-32..., OPT-12..., OPT-22...: Acero Inox. (1.4301)
Sensor:	Polisulfona
Cable:	1.5 m PVC
Diametro de cable:	OPT-1..., OPT-3...: 4.8 mm OPT-2...: 5.4 mm
O-rings:	FPM (with OPT-...10 only)
Tuerca Hexagonal:	Poliamida (solo con OPT-...10)
Sellos:	FPM (solo con OPT-...10)
Temperatura de operación:	-20 a +85 °C
Presión de operación:	max. 10 bar
Salida:	NPN, max. 40 mA PNP, max. 200 mA
Alimentación:	24 V_{DC} ó 5-16 V_{DC} / 19.2 - 28.8 V_{DC}
Repetibilidad:	±1 mm
Histéresis:	±1 mm (dependiendo del liquido)
Tiempo de respuesta:	50 µs (con nivel de aumento) 1 s (con caida de nivel) dependiendo de la viscosidad
Protección:	IP 68

Diagrama de conexión electrica

OPT-3...

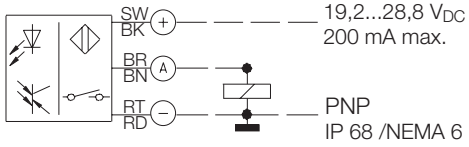

OPT-1... (versión OEM)

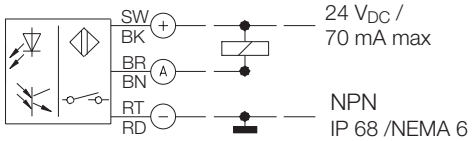

OPT-2... (versiónOEM)

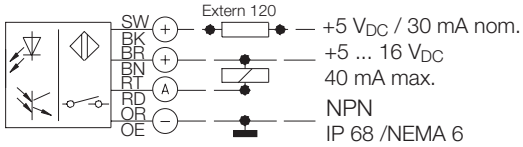

No se responsabiliza por errores editados;
sujeto a cambios sin previo aviso.

01/1104/Ko/10