M-Zert
Zertifiziertes QM-System
DIN EN ISO 9001
Zertifikat-Nr. 01017

Sondes à résistance industrielles

KOBOLD

Mesure • Contrôle • Analyse

MWD

Fieldbus FOUNDATION

HART COMMUNICATION FOUNDATION

PROFI BUS PROCESS FIELD BUS

- Plage de mesure: -198 ... +600 °C
- Capteur Pt100: classe A, classe B, classe 1/3, classe 1/10, ou cryogénique
- Sortie: résistance ou analogue 4 ... 20 mA
- Option: transmetteur en tête avec protocole HART® ou Profibus® / Fieldbus®, afficheur
- Matériau en contact inox 1.4404, autres sur demande

T2

Des sociétés KOBOLD se trouvent dans les pays suivants:

ALLEMAGNE, AUSTRALIE, AUTRICHE, BELGIQUE, BULGARIE, CANADA, CHINE, ESPAGNE, ETATS-UNIS, FRANCE, HONGRIE, INDE, INDONESIE, ITALIE, MALAYSIE, MEXIQUE, PAYS-BAS, PEROU, POLOGNE, RÉPUBLIQUE DE CORÉE, RÉPUBLIQUE TCHEQUE, ROYAUME-UNI, RUSSIE, SUISSE, THAILANDE, TUNISIE, TURQUIE, VIET NAM

KOBOLD Messring GmbH
Nordring 22-24
D-65719 Hofheim/Ts.
Siège social:
+49(0)6192 299-0
+49(0)6192 23398
info.de@kobold.com
www.kobold.com

1/03 - 2021

Description

Les sondes de température KOBOLD comprennent un raccord process en inox fileté, à bride ou à souder, une tête de raccordement, et un élément de mesure.

Un capteur pt100 selon la norme IEC751, classe A, B, 1/3 DIN ou 1/10 est monté dans l'élément de mesure. Sur demande, l'élément de mesure peut être interchangeable, permettant ainsi son changement sans interruption du process, la sonde servant alors de doigt de gant et assurant l'étanchéïté. Selon la demande client, le capteur peut être délivré en 2, 3 ou 4 fils.

En variante, les capteurs peuvent être prévus simple ou double, à l'exception du capteur 4 fils qui ne peut être que simple pour raison d'encombrement.

En option, les sondes à résistance peuvent être équipées avec un transmetteur en tête, avec un signal 4-20mA standard, ou avec protocole HART® ou Profibus®/Fieldbus®.

Transmetteur en tête

Les sondes à résistance avec transmetteur en tête sont utilisées dès qu'il est nécessaire de transmettre le signal sur une longue distance et sans perturbation.

Le transmetteur, encapsulé dans de la résine expoxy, est installé dans la tête de raccordement et génère un signal 4-20mA proportionnel linéairement à la température. Certains transmetteurs disposent du protocole de communication HART® ou Profibus®/Fieldbus®.

Applications

- Chauffage, climatisation
- Machines
- Industries pétro-chimiques
- Applications industrielles en général

Les sondes à résistance avec raccords filetés ou à brides sont utilisés pour des liquides gaz ou solides. L'étanchéïté liée à ces types de raccordement permet de répondre aux applications sous pression ou sous vide.

Spécifications Techniques

Principe de mesure:	sonde à résistance
Plage de mesure:	-70...+250 °C -70…+400 °C -70…+600 °C -198…+100 °C
Capteur:	Pt100 simple ou duplex (1 x Pt100 ou 2 x Pt100) IEC 751
Précision:	classe A, classe B, 1/3 DIN, 1/10 DIN
Température ambiante:	-40...+150 °C avec bornier céramique (sans transmetteur) -40...+85 °C (avec transmetteur) -20...+70 °C (avec afficheur LCD) -20...+80 °C (avec afficheur LED)
Tête de raccordement:	couvercle à visser avec chaîne, DIN type B avec 2 vis, BUZ, couvercle à levier BUZ-H, couvercle surélevé à levier et autres
Raccordement électrique:	M20 x 1.5 en standard (autres sur demande
Matériaux:	
Capteur:	inox 1.4404
Tête de raccordement:	aluminum, peint ou non, inox, PP (autres sur demande)
Bornier de raccord.:	céramique (sans transmetteur)
Raccord process:	
Filetage:	G ¼, G ½, G ¾, G 1 male, ¼" NPT, ½" NPT, ¾" NPT, 1" NPT male
Bride DIN:	DN 15, 20, 25, 32, 40, 50 PN 10, 16, 40
Bride ANSI:	½", ¾", 1", 1½", 2" classe 150, classe 300
Pression maxi:	30 bar
Raccordement capteur:	2, 3 ou 4 fils
Sortie:	valeur de résistance
Protection:	tête de raccordement IP 54 ... 68, selon presse-étoupe

Modèle	Elément de mesure interchangeable	Sonde / P_{max}
MWD-C, E, D	oui	oui / 30 bar
MWD-F, G, W[1)]	oui	non / P_{atm}
MWD-A, B, L	non	oui / 30 bar

[1)] Modèle F/G/W seulement avec doigt de gant TWL-0

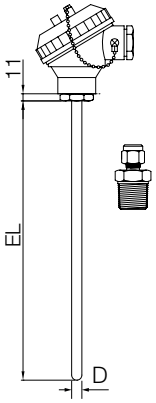

Modèle MWD-A plongeur lisse et raccord coulissant

Caractéristiques:

Capteur:	Pt 100 3 fils classe B, A, 1/3, 1/10, cryogénique ou autre
Raccordement électrique:	M20x1.5
Pression maxi :	30 bar (à 20 °C)
Sonde:	selon DIN 43772, rempli avec isolant minéral (MgO)
Matériau:	inox 1.4404 (316L)

Modèle	Diamètre de sonde (D)	Raccord process	Nb et type de capteur	Câblage capteur	Tête de raccordement	Transmetteur	Options
MWD-A	**4** = tube Ø4 **5** = tube Ø5 **6** = tube Ø6 **8** = tube Ø8 **9** = tube Ø9 **A** = tube Ø10 **C** = tube Ø12 **X** = spécial	**000** = sans **K15** = raccord coulissant fileté G½ M **C15** = raccord coulissant fileté ½" NPT M **XXX** = spécial	**A** = 1 x Pt 100 classe B (-70…+250 °C) **B** = 2 x Pt 100 classe B (-70…+250 °C) **C** = 1 x Pt 100 classe A (-70…+250 °C) **D** = 2 x Pt 100 classe A (-70…+250 °C) **E** = 1 x Pt 100 classe B (-70…+400 °C) **F** = 2 x Pt 100 classe B (-70…+400 °C) **G** = 1 x Pt 100 classe A (-70…+400 °C) **H** = 2 x Pt 100 classe A (-70…+400 °C) **I** = 1 x Pt 100 classe B (-70…+600 °C) **J** = 2 x Pt 100 classe B (-70…+600 °C) **K** = 1 x Pt 100 classe A (-70…+600 °C) **L** = 2 x Pt 100 classe A (-70…+600 °C) **M** = 1 x Pt 100 classe 1/3 DIN (-70…+250 °C) **N** = 1 x Pt 100 classe 1/10 DIN (-70…+250 °C) **O** = 1 x Pt 100 classe 1/3 DIN (-70…+400 °C) **P** = 1 x Pt 100 classe 1/10 DIN (-70…+400 °C) **Q** = 1 x Pt 100 classe cryogénique (-198…+100 °C) **X** = spécial	**2** = 2 fils **3** = 3 fils **4**[3] = 4 fils	**G** = aluminium, couvercle à visser et chaîne **I** = inox 1.4401, couvercle à visser et chaîne **P** = PP, couvercle à visser et chaîne **M**[1] = mini tête aluminium, couvercle à visser et chaîne **K** = inox 1.4401, couvercle à visser **B** = aluminium type DIN B **Z** = aluminium, avec levier **H** = aluminium, surélevée, avec levier **E**[1] = aluminium, avec afficheur LCD et transmetteur HART® **X** = spécial	**0** = sans, seulement avec bornier céramique **A**[2)4)] = transmetteur 4-20mA 2 fils type 5333D **B**[2)4)] = transmetteur 4-20mA 2 fils avec protocole HART® type 5337D **C**[2)4)] = transmetteur Profibus®/Fieldbus® type 5350A **D**[4)] = préparé pour montage ultérieur d'un transmetteur	**0** = sans **Y** = selon description

[1] Seulement avec transmetteur option 0 [2] SVP préciser l'échelle de mesure en clair à la commande
[3] Avec 1 seul capteur pt100 [4] Pour les options A, B, C et D choisir le câblage »3« fils

Note: *SVP préciser la longueur »EL« en clair à la commande*

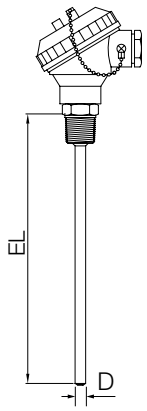

Modèle MWD-L raccord fileté

Caractéristiques:

Capteur:	Pt100 3 fils classe B, A, 1/3, 1/10, cryogénique ou autre
Raccordement électrique:	M20x1.5
Pression maxi :	30 bar (à 20 °C)
Sonde:	selon DIN 43772, rempli avec isolant minéral (MgO)
Matériau:	inox 1.4404 (316L)

Modèle	Diamètre de sonde (D)	Raccord process	Nb et type de capteur	Câblage capteur	Tête de raccordement	Transmetteur	Options
MWD-L	**3** = tube Ø3 **4** = tube Ø4 **5** = tube Ø5 **6** = tube Ø6 **8** = tube Ø8 **9** = tube Ø9 **A** = tube Ø10 **C** = tube Ø12 **X** = spécial	**G08** = G ¼-M **G15** = G ½-M **G20** = G ¾-M **G25** = G1-M **N08** = ¼" NPT-M **N15** = ½" NPT-M **N20** = ¾" NPT-M **N25** = 1" NPT-M **XXX** = spécial	**A** = 1 x Pt100 classe B (-70…+250 °C) **B** = 2 x Pt100 classe B (-70…+250 °C) **C** = 1 x Pt100 classe A (-70…+250 °C) **D** = 2 x Pt100 classe A (-70…+250 °C) **E** = 1 x Pt100 classe B (-70…+400 °C) **F** = 2 x Pt100 classe B (-70…+400 °C) **G** = 1 x Pt100 classe A (-70…+400 °C) **H** = 2 x Pt100 classe A (-70…+400 °C) **I** = 1 x Pt100 classe B (-70…+600 °C) **J** = 2 x Pt100 classe B (-70…+600 °C) **K** = 1 x Pt100 classe A (-70…+600 °C) **L** = 2 x Pt100 classe A (-70…+600 °C) **M** = 1 x Pt100 classe 1/3 DIN (-70…+250 °C) **N** = 1 x Pt100 classe 1/10 DIN (-70…+250 °C) **O** = 1 x Pt100 classe 1/3 DIN (-70…+400 °C) **P** = 1 x Pt100 classe 1/10 DIN (-70…+400 °C) **Q** = 1 x Pt100 classe cryogénique (-198…+100 °C) **X** = spécial	**2** = 2 fils **3** = 3 fils **4**[3] = 4 fils	**G** = aluminium, couvercle à visser et chaîne **I** = inox 1.4401, couvercle à visser et chaîne **P** = PP, couvercle à visser et chaîne **M**[1] = mini tête aluminium, couvercle à visser et chaîne **K** = inox 1.4401, couvercle à visser **B** = aluminium type DIN B **Z** = aluminium, avec levier **H** = aluminium, surélevée, avec levier **E**[1] = aluminium, avec afficheur LCD et transmetteur HART® **X** = spécial	**0** = sans, seulement avec bornier céramique **A**[2)4)] = transmetteur 4-20mA 2 fils type 5333D **B**[2)4)] = transmetteur 4-20mA 2 fils avec protocole HART® type 5337D **C**[2)4)] = transmetteur Profibus®/Fieldbus® type 5350A **D**[4)] = préparé pour montage ultérieur d'un transmetteur	**0** = sans **Y** = selon description

[1] Seulement avec transmetteur option 0 [2] SVP préciser l'échelle de mesure en clair à la commande
[3] Avec 1 seul capteur pt100 [4] Pour les options A, B, C et D choisir le câblage »3« fils

Note: *SVP préciser la longueur "EL" en clair à la commande*

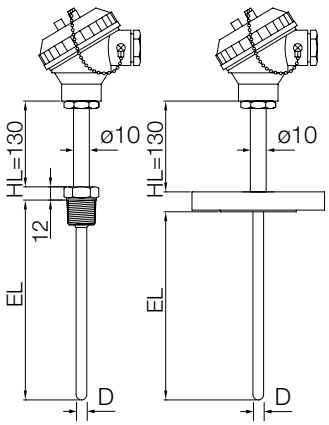

Modèle MWD-B raccord fileté ou à bride, avec extension

Caractéristiques:

Capteur:	Pt100 3 fils classe B, A, 1/3, 1/10, cryogénique ou autre
Longueur de l'extension:	130 mm
Raccordement électrique:	M20x1.5
Pression maxi :	30 bar (à 20 °C)
Sonde:	selon DIN 43772, rempli avec isolant minéral (MgO)
Matériau:	inox 1.4404 (316L)

Modèle	Diamètre de sonde (D)	Raccord process	Nb et type de capteur	Câblage capteur	Tête de raccordement	Transmetteur	Options
MWD-B	**4** = tube Ø4 **5** = tube Ø5 **6** = tube Ø6 **8** = tube Ø8 **9** = tube Ø9 **A** = tube Ø10 **C** = tube Ø12 **X** = spécial	**G08** = G ¼-M **G15** = G ½-M **G20** = G ¾-M **G25** = G 1-M **N08** = ¼" NPT-M **N15** = ½" NPT-M **N20** = ¾" NPT-M **N25** = 1" NPT-M **F15** = DN15 PN16 **F20** = DN20 PN16 **F25** = DN25 PN16 **F32** = DN32 PN16 **F40** = DN40 PN16 **F50** = DN50 PN16 **H15** = DN15 PN40 **H20** = DN20 PN40 **H25** = DN25 PN40 **H32** = DN32 PN40 **H40** = DN40 PN40 **H50** = DN50 PN40 **A15** = ½"CL150 RF **A20** = ¾" CL150 RF **A25** = 1" CL150 RF **A40** = 1 ½" CL150 RF **A50** = 2" CL150 RF **B15** = ½" CL300 RF **B20** = ¾" CL300 RF **B25** = 1" CL300 RF **B40** = 1 ½" CL300 RF **B50** = 2" CL300 RF **XXX** = spécial	**A** = 1 x Pt100 classe B (-70…+250°C) **B** = 2 x Pt100 classe B (-70…+250°C) **C** = 1 x Pt100 classe A (-70…+250°C) **D** = 2 x Pt100 classe A (-70…+250°C) **E** = 1 x Pt100 classe B (-70…+400°C) **F** = 2 x Pt100 classe B (-70…+400°C) **G** = 1 x Pt100 classe A (-70…+400°C) **H** = 2 x Pt100 classe A (-70…+400°C) **I** = 1 x Pt100 classe B (-70…+600°C) **J** = 2 x Pt100 classe B (-70…+600°C) **K** = 1 x Pt100 classe A (-70…+600°C) **L** = 2 x Pt100 classe A (-70…+600°C) **M** = 1 x Pt100 classe 1/3 DIN (-70…+250°C) **N** = 1 x Pt100 classe 1/10 DIN (-70…+250°C) **O** = 1 x Pt100 classe 1/3 DIN (-70…+400°C) **P** = 1 x Pt100 classe 1/10 DIN (-70…+400°C) **Q** = 1 x Pt100 classe cryogénique (-198…+100°C) **X** = spécial	**2** = 2 fils **3** = 3 fils **4**[3] = 4 fils	**G** = aluminium, couvercle à visser et chaîne **I** = inox 1.4401, couvercle à visser et chaîne **P** = PP, couvercle à visser et chaîne **M**[1] = mini tête aluminium, couvercle à visser et chaîne **K** = inox 1.4401, couvercle à visser **B** = aluminium type DIN B **Z** = aluminium, avec levier **H** = aluminium, surélevée, avec levier **E**[1] = aluminium, avec afficheur LCD et transmetteur HART® **X** = spécial	**0** = sans, seulement avec bornier céramique **A**[2)4)] = 5333D transmitter 4 - 20 mA 2 fils **B**[2)4)] = transmetteur 4 - 20mA 2 fils avec protocole HART® type 5337D **C**[2)4)] = transmetteur Profibus®/ Fieldbus® type 5350A **D**[4] = préparé pour montage ultérieur d'un transmetteur	**0** = sans **Y** = selon description

[1] Seulement avec transmetteur option 0 [2] SVP préciser l'échelle de mesure en clair à la commande
[3] Avec 1 seul capteur pt100 [4] Pour les options A, B, C et D choisir le câblage »3« fils

Note: *SVP préciser la longueur "EL" en clair à la commande*

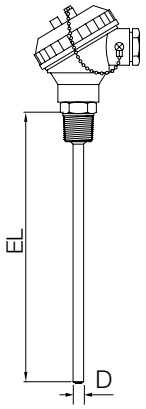

Modèle MWD-C raccord fileté et élément interchangeable

Caractéristiques:

Capteur:	Pt100 3 fils classe B, A, 1/3, 1/10, cryogénique ou autre
Raccordement électrique:	M20x1.5
Pression maxi :	30 bar (à 20 °C)
Sonde:	selon DIN 43772
Matériau:	inox 1.4404 (316L)
Elément de mesure:	rempli avec isolant minéral (MgO)

Modèle	Diamètre de sonde (D)	Raccord process	Nb et type de capteur	Câblage capteur	Tête de raccordement	Transmetteur	Options
MWD-C	**5** = tube Ø5 **6** = tube Ø6 **8** = tube Ø8 **9** = tube Ø9 **A** = tube Ø10 **C** = tube Ø12 **X** = spécial	**G08** = G ¼-M **G15** = G ½-M **G20** = G ¾-M **G25** = G1-M **N08** = ¼" NPT-M **N15** = ½" NPT-M **N20** = ¾" NPT-M **N25** = 1" NPT-M **XXX** = spécial	**A** = 1 x Pt100 classe B (-70…+250 °C) **B** = 2 x Pt100 classe B (-70…+250 °C) **C** = 1 x Pt100 classe A (-70…+250 °C) **D** = 2 x Pt100 classe A (-70…+250 °C) **E** = 1 x Pt100 classe B (-70…+400 °C) **F** = 2 x Pt100 classe B (-70…+400 °C) **G** = 1 x Pt100 classe A (-70…+400 °C) **H** = 2 x Pt100 classe A (-70…+400 °C) **I** = 1 x Pt100 classe B (-70…+600 °C) **J** = 2 x Pt100 classe B (-70…+600 °C) **K** = 1 x Pt100 classe A (-70…+600 °C) **L** = 2 x Pt100 classe A (-70…+600 °C) **M** = 1 x Pt100 classe 1/3 DIN (-70…+250 °C) **N** = 1 x Pt100 classe 1/10 DIN (-70…+250 °C) **O** = 1 x Pt100 classe 1/3 DIN (-70…+400 °C) **P** = 1 x Pt100 classe 1/10 DIN (-70…+400 °C) **Q** = 1 x Pt100 classe cryogénique (-198…+100 °C) **X** = spécial	**2** = 2 fils **3** = 3 fils **4**[3] = 4 fils	**G** = aluminium, couvercle à visser et chaîne **I** = inox 1.4401, couvercle à visser et chaîne **P** = PP, couvercle à visser et chaîne **M**[1] = mini tête aluminium, couvercle à visser et chaîne **K** = inox 1.4401, couvercle à visser **B** = aluminium type DIN B **Z** = aluminium, avec levier **H** = aluminium, surélevée, avec levier **E**[1] = aluminium, avec afficheur LCD et transmetteur HART® **X** = spécial	**0** = sans, seulement avec bornier céramique **A**[2)4)] = transmetteur 4 - 20mA 2 fils type 5333D **B**[2)4)] = transmetteur 4 - 20mA 2 fils avec protocole HART® type 5337D **C**[2)4)] = transmetteur Profibus®/ Fieldbus® type 5350A **D**[4] = préparé pour montage ultérieur d'un transmetteur	**0** = sans **Y** = selon description

[1] Seulement avec transmetteur option 0 [2] SVP préciser l'échelle de mesure en clair à la commande
[3] Avec 1 seul capteur pt100 [4] Pour les options A, B, C et D choisir le câblage »3« fils

Note: *SVP préciser la longueur "EL" en clair à la commande*

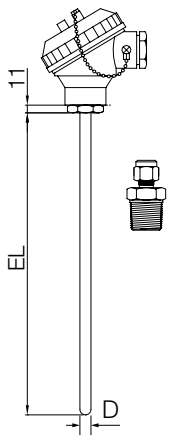

Modèle MWD-E plongeur lisse avec raccord coulissant et élément interchangeable

Caractéristiques:

Capteur:	Pt100 3 fils classe B, A, 1/3, 1/10, cryogénique ou autre
Raccordement électrique:	M20x1.5
Pression maxi :	30 bar (à 20 °C)
Sonde:	selon DIN 43772
Matériau:	inox 1.4404 (316L)
Elément de mesure:	rempli avec isolant minéral (MgO)

Modèle	Diamètre de sonde (D)	Raccord process	Nb et type de capteur	Câblage capteur	Tête de raccordement	Transmetteur	Options
MWD-E	**5** = tube Ø5 **6** = tube Ø6 **8** = tube Ø8 **9** = tube Ø9 **A** = tube Ø10 **C** = tube Ø12 **X** = spécial	**000** = sans **K15** = raccord coulissant fileté G½-M **C15** = raccord coulissant fileté ½" NPT-M **XXX** = spécial	**A** = 1 x Pt100 classe B (-70…+250 °C) **B** = 2 x Pt100 classe B (-70…+250 °C) **C** = 1 x Pt100 classe A (-70…+250 °C) **D** = 2 x Pt100 classe A (-70…+250 °C) **E** = 1 x Pt100 classe B (-70…+400 °C) **F** = 2 x Pt100 classe B (-70…+400 °C) **G** = 1 x Pt100 classe A (-70…+400 °C) **H** = 2 x Pt100 classe A (-70…+400 °C) **I** = 1 x Pt100 classe B (-70…+600 °C) **J** = 2 x Pt100 classe B (-70…+600 °C) **K** = 1 x Pt100 classe A (-70…+600 °C) **L** = 2 x Pt100 classe A (-70…+600 °C) **M** = 1 x Pt100 classe 1/3 DIN (-70…+250 °C) **N** = 1 x Pt100 classe 1/10 DIN (-70…+250 °C) **O** = 1 x Pt100 classe 1/3 DIN (-70…+400 °C) **P** = 1 x Pt100 classe 1/10 DIN (-70…+400 °C) **Q** = 1 x Pt100 classe cryogénique (-198…+100 °C) **X** = spécial	**2** = 2 fils **3** = 3 fils **4**[3] = 4 fils	**G** = aluminium, couvercle à visser et chaîne **I** = inox 1.4401, couvercle à visser et chaîne **P** = PP, couvercle à visser et chaîne **M**[1] = mini tête aluminium, couvercle à visser et chaîne **K** = inox 1.4401, couvercle à visser **B** = aluminium type DIN B **Z** = aluminium, avec levier **H** = aluminium, surélevée, avec levier **E**[1] = aluminium, avec afficheur LCD et transmetteur HART® **X** = spécial	**0** = sans, seulement avec bornier céramique **A**[2)4)] = transmetteur 4 - 20mA 2 fils type 5333D **B**[2)4)] = transmetteur 4 - 20mA 2 fils avec protocole HART® type 5337D **C**[2)4)] = transmetteur Profibus®/ Fieldbus® type 5350A **D**[4] = préparé pour montage ultérieur d'un transmetteur	**0** = sans **Y** = selon description

[1] Seulement avec transmetteur option 0 [2] SVP préciser l'échelle de mesure en clair à la commande
[3] Avec 1 seul capteur pt100 [4] Pour les options A, B, C et D choisir le câblage »3« fils

Note: *SVP préciser la longueur "EL" en clair à la commande*

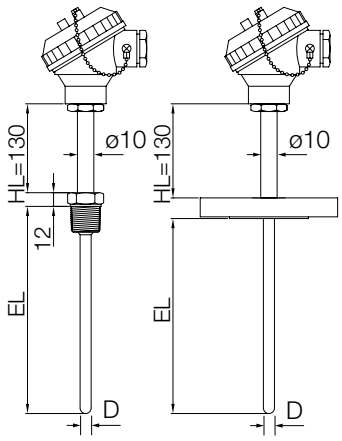

Modèle MWD-D raccord fileté ou à bride, avec extension et élément interchangeable
Caractéristiques:

Capteur:	Pt100 3 fils classe B, A, 1/3, 1/10, cryogénique ou autre
Longueur d'extension:	130 mm
Raccordement électrique:	M20x1.5
Pression maxi :	30 bar (à 20 °C)
Sonde:	selon DIN 43772
Matériau:	inox 1.4404 (316L)
Elément de mesure:	rempli avec isolant minéral (MgO)

Modèle	Diamètre de sonde (D)	Raccord process	Nb et type de capteur	Câblage capteur	Tête de raccordement	Transmetteur	Options
MWD-D	**6** = tube Ø6 **8** = tube Ø8 **9** = tube Ø9 **A** = tube Ø10 **C** = tube Ø12 **X** = spécial	**G08** = G ¼-M **G15** = G ½-M **G20** = G ¾-M **G25** = G 1-M **N08** = ¼" NPT-M **N15** = ½" NPT-M **N20** = ¾" NPT-M **N25** = 1" NPT-M **F15** = DN15 PN16 **F20** = DN20 PN16 **F25** = DN25 PN16 **F32** = DN32 PN16 **F40** = DN40 PN16 **F50** = DN50 PN16 **H15** = DN15 PN40 **H20** = DN20 PN40 **H25** = DN25 PN40 **H32** = DN32 PN40 **H40** = DN40 PN40 **H50** = DN50 PN40 **A15** = ½" CL150 RF **A20** = ¾" CL150 RF **A25** = 1" CL150 RF **A40** = 1 ½" CL150 RF **A50** = 2" CL150 RF **B15** = ½" CL300 RF **B20** = ¾" CL300 RF **B25** = 1" CL 300 RF **B40** = 1 ½" CL 300 RF **B50** = 2" CL 300RF **XXX**= spécial	**A** = 1 x Pt100 classe B (-70…+250 °C) **B** = 2 x Pt100 classe B (-70…+250 °C) **C** = 1 x Pt100 classe A (-70…+250 °C) **D** = 2 x Pt100 classe A (-70…+250 °C) **E** = 1 x Pt100 classe B (-70…+400 °C) **F** = 2 x Pt100 classe B (-70…+400 °C) **G** = 1 x Pt100 classe A (-70…+400 °C) **H** = 2 x Pt100 classe A (-70…+400 °C) **I** = 1 x Pt100 classe B (-70…+600 °C) **J** = 2 x Pt100 classe B (-70…+600 °C) **K** = 1 x Pt100 classe A (-70…+600 °C) **L** = 2 x Pt100 classe A (-70…+600 °C) **M** = 1 x Pt100 classe 1/3 DIN (-70…+250 °C) **N** = 1 x Pt100 classe 1/10 DIN (-70…+250 °C) **O** = 1 x Pt100 classe 1/3 DIN (-70…+400 °C) **P** = 1 x Pt100 classe 1/10 DIN (-70…+400 °C) **Q** = 1 x Pt100 classe cryogénique (-198…+100 °C) **X** = spécial	**2** = 2 fils **3** = 3 fils **4**[3] = 4 fils	**G** = aluminium, couvercle à visser et chaîne **I** = inox 1.4401, couvercle à visser et chaîne **P** = PP, couvercle à visser et chaîne **M**[1] = mini tête aluminium, couvercle à visser et chaîne **K** = inox 1.4401, couvercle à visser **B** = aluminium type DIN B **Z** = aluminium, avec levier **H** = aluminium, surélevée, avec levier **E**[1] = aluminium, avec afficheur LCD et transmetteur HART® **X** = spécial	**0** = sans, seulement avec bornier céramique **A**[2)4)] = transmetteur 4 - 20mA 2 fils type 5333D **B**[2)4)] = transmetteur 4 - 20mA 2 fils avec protocole HART® type 5337D **C**[2)4)] = transmetteur Profibus®/ Fieldbus® type 5350A **D**[4] = préparé pour montage ultérieur d'un transmetteur	**0** = sans **Y** = selon description

[1] Seulement avec transmetteur option 0 [2] SVP préciser l'échelle de mesure en clair à la commande
[3] Avec 1 seul capteur pt100 [4] Pour les options A, B, C et D choisir le câblage »3« fils

Note: *SVP préciser la longueur "EL" en clair à la commande*

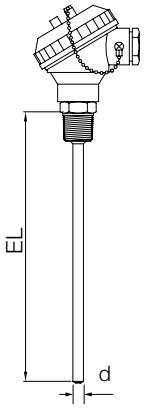

Modèle MWD-F raccord fileté, avec élément interchangeable[1] pour montage sur doigt de gant
Caractéristiques:

Capteur:	Pt100 3 fils classe B, A, 1/3, 1/10, cryogénique ou autre
Raccord process:	filetage
Raccordement électrique:	M20x1.5
Pression maxi:	P_{atm} seulement avec doigt de gant TWL-0
Elément de mesure:	selon DIN 43772, rempli avec isolant minéral (MgO)
Matériau:	inox 1.4404 (316L)

Note: *Pour les détails des doigts de gant, voir la fiche technique TWL-0.*
Sans doigt de gant (pression atmosphérique).

[1] Sans sonde

Modèle	Diamètre de l'élément de mesure (d)	Raccord process	Nb et type de capteur	Câblage capteur	Tête de raccordement	Transmetteur	Options
MWD-F	**3** = tube Ø3 **4** = tube Ø4 **5** = tube Ø5 **6** = tube Ø6 **8** = tube Ø8 **X** = spécial	**G08** = G ¼-M **G15** = G ½-M **G20** = G ¾-M **G25** = G 1-M **N08** = ¼" NPT-M **N15** = ½" NPT-M **N20** = ¾" NPT-M **N25** = 1" NPT-M **XXX** = spécial	**A** = 1 x Pt100 classe B (-70…+250 °C) **B** = 2 x Pt100 classe B (-70…+250 °C) **C** = 1 x Pt100 classe A (-70…+250 °C) **D** = 2 x Pt100 classe A (-70…+250 °C) **E** = 1 x Pt100 classe B (-70…+400 °C) **F** = 2 x Pt100 classe B (-70…+400 °C) **G** = 1 x Pt100 classe A (-70…+400 °C) **H** = 2 x Pt100 classe A (-70…+400 °C) **I** = 1 x Pt100 classe B (-70…+600 °C) **J** = 2 x Pt100 classe B (-70…+600 °C) **K** = 1 x Pt100 classe A (-70…+600 °C) **L** = 2 x Pt100 classe A (-70…+600 °C) **M** = 1 x Pt100 classe 1/3 DIN (-70…+250 °C) **N** = 1 x Pt100 classe 1/10 DIN (-70…+250 °C) **O** = 1 x Pt100 classe 1/3 DIN (-70…+400 °C) **P** = 1 x Pt100 classe 1/10 DIN (-70…+400 °C) **Q** = 1 x Pt100 classe cryogénique (-198…+100 °C) **X** = spécial	**2** = 2 fils **3** = 3 fils **4**[3] = 4 fils	**G** = aluminium, couvercle à visser et chaîne **I** = inox 1.4401, couvercle à visser et chaîne **P** = PP, couvercle à visser et chaîne **M**[1] = mini tête aluminium, couvercle à visser et chaîne **K** = inox 1.4401, couvercle à visser **B** = aluminium type DIN B **Z** = aluminium, avec levier **H** = aluminium, surélevée, avec levier **E**[1] = aluminium, avec afficheur LCD et transmetteur HART® **X** = spécial	**0** = sans, seulement avec bornier céramique **A**[2)4)] = transmetteur 4-20mA 2 fils type 5333D **B**[2)4)] = transmetteur 4-20mA 2 fils avec protocole HART® type 5337D **C**[2)4)] = transmetteur Profibus®/Fieldbus® type 5350A **D**[4)] = préparé pour montage ultérieur d'un transmetteur	**0** = sans **Y** = selon description

[1] Seulement avec transmetteur option 0 [2] SVP préciser l'échelle de mesure en clair à la commande [3] Avec 1 seul capteur pt100
[4] Pour les options A, B, C et D choisir le câblage »3« fils

Note: *SVP préciser la longueur "EL" en clair à la commande*

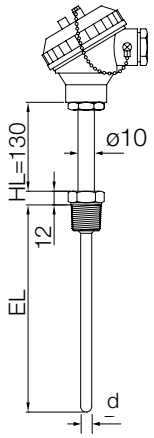

Modèle MWD-G avec extension et élément interchangeable[1] pour montage sur doigt de gant

Caractéristiques:

Capteur:	Pt100 3 fils classe B, A, 1/3, 1/10, cryogénique ou autre
Longueur d'extension:	130 mm
Raccordement électrique:	M20x1.5
Pression maxi:	P_{atm} seulement avec doigt de gant TWL-0
Elément de mesure:	selon DIN 43772, rempli avec isolant minéral (MgO)
Matériau:	inox 1.4404 (316L)

Note: *Pour les détails des doigts de gant, voir la fiche technique TWL-0.*
Sans doigt de gant (pression atmosphérique).

[1] Sans sonde

Modèle	Diamètre de l'élément de mesure (d)	Raccord process	Nb et type de capteur	Câblage capteur	Tête de raccordement	Transmetteur	Options
MWD-G	**3** = tube Ø3 **4** = tube Ø4 **5** = tube Ø5 **6** = tube Ø6 **8** = tube Ø8 **X** = spécial	**G08** = G¼-M **G15** = G½-M **G20** = G¾-M **G25** = G1-M **N08** = ¼" NPT-M **N15** = ½" NPT-M **N20** = ¾" NPT-M **N25** = 1" NPT-M **XXX** = spécial	**A** = 1 x Pt100 classe B (-70…+250°C) **B** = 2 x Pt100 classe B (-70…+250°C) **C** = 1 x Pt100 classe A (-70…+250°C) **D** = 2 x Pt100 classe A (-70…+250°C) **E** = 1 x Pt100 classe B (-70…+400°C) **F** = 2 x Pt100 classe B (-70…+400°C) **G** = 1 x Pt100 classe A (-70…+400°C) **H** = 2 x Pt100 classe A (-70…+400°C) **I** = 1 x Pt100 classe B (-70…+600°C) **J** = 2 x Pt100 classe B (-70…+600°C) **K** = 1 x Pt100 classe A (-70…+600°C) **L** = 2 x Pt100 classe A (-70…+600°C) **M** = 1 x Pt100 classe 1/3 DIN (-70…+250°C) **N** = 1 x Pt100 classe 1/10 DIN (-70…+250°C) **O** = 1 x Pt100 classe 1/3 DIN (-70…+400°C) **P** = 1 x Pt100 classe 1/10 DIN (-70…+400°C) **Q** = 1 x Pt100 classe cryogénique (-198…+100°C) **X** = spécial	**2** = 2 fils **3** = 3 fils **4**[3] = 4 fils	**G** = aluminium, couvercle à visser et chaîne **I** = inox 1.4401, couvercle à visser et chaîne **P** = PP, couvercle à visser et chaîne **M**[1] = mini tête aluminium, couvercle à visser et chaîne **K** = inox 1.4401, couvercle à visser **B** = Aluminium type DIN B **Z** = aluminium, avec levier **H** = aluminium, surélevée, avec levier **E**[1] = aluminium, avec afficheur LCD et transmetteur HART® **X** = spécial	**0** = sans, seulement avec bornier céramique **A**[2)4)] = transmetteur 4-20mA 2 fils type 5333D **B**[2)4)] = transmetteur 4-20mA 2 fils avec protocole HART® type 5337D **C**[2)4)] = transmetteur Profibus®/Fieldbus® type 5350A **D**[4)] = préparé pour montage ultérieur d'un transmetteur	**0** = sans **Y** = selon description

[1] Seulement avec transmetteur option 0 [2] SVP préciser l'échelle de mesure en clair à la commande
[3] Avec 1 seul capteur pt100 [4] Pour les options A, B, C et D choisir le câblage »3« fils

Note: *SVP préciser la longueur "EL" en clair à la commande*

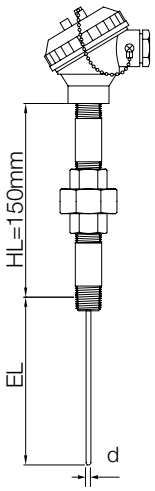

Modèle MWD-G avec extension avec union et élément interchangeable[1] pour montage sur doigt de gant

Caractéristiques:

Capteur:	Pt100 3 fils classe B, A, 1/3, 1/10, cryogénique ou autre
Longueur d'extension:	150 mm (incluant le raccord union)
Raccordement électrique:	M20x1.5
Pression maxi:	P_{atm} seulement avec doigt de gant TWL-0
Elément de mesure:	selon DIN 43772, rempli avec isolant minéral (MgO)
Matériau:	inox 1.4404 (316L)

Note: *Pour les détails des doigts de gant, voir la fiche technique TWL-0.*
Sans doigt de gant (pression atmosphérique).

[1] Sans sonde

Modèle	Diamètre de l'élément de mesure (d)	Raccord process	Nb et type de capteur	Câblage capteur	Tête de raccordement	Transmetteur	Options
MWD-W	**3** = tube Ø3 **4** = tube Ø4 **5** = tube Ø5 **6** = tube Ø6 **8** = tube Ø8 **X** = spécial	**N15** = ½" NPT-M **XXX**= spécial	**A** = 1 x Pt100 classe B (-70…+250°C) **B** = 2 x Pt100 classe B (-70…+250°C) **C** = 1 x Pt100 classe A (-70…+250°C) **D** = 2 x Pt100 classe A (-70…+250°C) **E** = 1 x Pt100 classe B (-70…+400°C) **F** = 2 x Pt100 classe B (-70…+400°C) **G** = 1 x Pt100 classe A (-70…+400°C) **H** = 2 x Pt100 classe A (-70…+400°C) **I** = 1 x Pt100 classe B (-70…+600°C) **J** = 2 x Pt100 classe B (-70…+600°C) **K** = 1 x Pt100 classe A (-70…+600°C) **L** = 2 x Pt100 classe A (-70…+600°C) **M** = 1 x Pt100 classe 1/3 DIN (-70…+250°C) **N** = 1 x Pt100 classe 1/10 DIN (-70…+250°C) **O** = 1 x Pt100 classe 1/3 DIN (-70…+400°C) **P** = 1 x Pt100 classe 1/10 DIN (-70…+400°C) **Q** = 1 x Pt100 classe cryogénique (-198…+100°C) **X** = spécial	**2** = 2 fils **3** = 3 fils **4**[3] = 4 fils	**G** = aluminium, couvercle à visser et chaîne **I** = inox 1.4401, couvercle à visser et chaîne **P** = PP, couvercle à visser et chaîne **M**[1] = mini tête aluminium, couvercle à visser et chaîne **K** = inox 1.4401, couvercle à visser **B** = aluminium type DIN B **Z** = aluminium, avec levier **H** = aluminium, surélevée, avec levier **E**[1] = aluminium, avec afficheur LCD et transmetteur HART® **X** = spécial	**0** = sans, seulement avec bornier céramique **A**[2)4)] = transmetteur 4 - 20mA 2 fils type 5333D **B**[2)4)] = transmetteur 4 - 20mA 2 fils avec protocole HART® type 5337D **C**[2)4)] = transmetteur Profibus®/ Fieldbus® type 5350A **D**[4] = préparé pour montage ultérieur d'un transmetteur	**0** = sans **Y** = selon description

[1] Seulement avec transmetteur option 0 [2] SVP préciser l'échelle de mesure en clair à la commande
[3] Avec 1 seul capteur pt100 [4] Pour les options A, B, C et D choisir le câblage »3« fils

Note: *SVP préciser la longueur "EL" en clair à la commande*

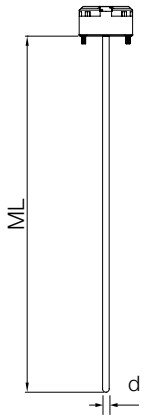

Modèle MWD-M élément de mesure

Caractéristiques:

Capteur:	Pt100 3 fils classe B, A, 1/3, 1/10, cryogénique ou autre
Tête de l'élément:	bornier céramique ou transmetteur
Pression maxi:	pression atmosphérique
Elément de mesure:	selon DIN 43772, rempli avec isolant minéral (MgO)
Matériau:	inox 1.4404 (316L)

Modèle	Diamètre de l'élément de mesure (d)	Raccord process	Nb et type de capteur	Câblage capteur	Têtes de raccorde-ment	Transmetteur	Options
MWD-M	**3** = tube Ø3 **4** = tube Ø4 **5** = tube Ø5 **6** = tube Ø6 **8** = tube Ø8 **X** = spécial	**000** = sans	**A** = 1 x Pt100 classe B (-70…+250°C) **B** = 2 x Pt100 classe B (-70…+250°C) **C** = 1 x Pt100 classe A (-70…+250°C) **D** = 2 x Pt100 classe A (-70…+250°C) **E** = 1 x Pt100 classe B (-70…+400°C) **F** = 2 x Pt100 classe B (-70…+400°C) **G** = 1 x Pt100 classe A (-70…+400°C) **H** = 2 x Pt100 classe A (-70…+400°C) **I** = 1 x Pt100 classe B (-70…+600°C) **J** = 2 x Pt100 classe B (-70…+600°C) **K** = 1 x Pt100 classe A (-70…+600°C) **L** = 2 x Pt100 classe A (-70…+600°C) **M** = 1 x Pt100 classe 1/3 DIN (-70…+250°C) **N** = 1 x Pt100 classe 1/10 DIN (-70…+250°C) **O** = 1 x Pt100 classe 1/3 DIN (-70…+400°C) **P** = 1 x Pt100 classe 1/10 DIN (-70…+400°C) **Q** = 1 x Pt100 classe cryogénique (-198…+100°C) **X** = spécial	**2** = 2 fils **3** = 3 fils **4**[1] = 4 fils	**0** = sans	**0** = sans, seulement avec bornier céramique **A**[2)3)] = transmetteur 4 - 20mA 2 fils type 5333D **B**[2)3)] = transmetteur 4 - 20mA 2 fils avec protocole HART® type 5337D **C**[2)3)] = transmetteur Profibus®/Fieldbus® type 5350A **D**[3)] = préparé pour montage ultérieur d'un transmetteur	**0** = sans **Y** = selon spécifications

[1)] Avec 1 seul capteur Pt100 [2)] SVP spécifier l'échelle de mesure en toutes lettres à la commande. Seulement possible avec les modèles 3 fils
[3)] Pour les options A, B, C et D choisir le câblage »3« fils

Note: *SVP préciser la longueur "ML" en clair à la commande*

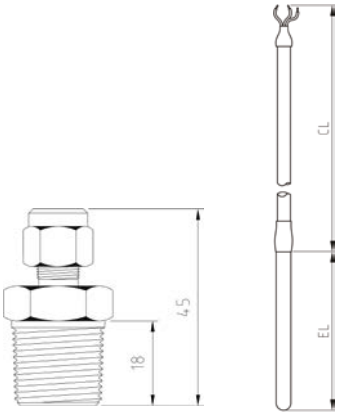

Modèle MWD-S

Caractéristiques:

Température max selon le type de câble

Capteur:	Pt100 3 fils classe B, A, 1/3, 1/10, cryogénique ou autre
Pression maxi:	30 bar (at 20 °C) seulement avec raccord métallique
Tube de protection:	selon DIN 43763
Matériau:	inox 1.4404 (SS316L)
Max. temp. câble:	PVC max. 80 °C silicone max. 200 °C PTFE max. 220 °C fibre de verre 350 °C

Modèle	Diamètre de sonde[2]	Raccord process	Nb et type de capteur	Câblage capteur	Câble[2]	Connecteur	Options
MWD-S	**3** = tube Ø3[1] **4** = tube Ø4[1] **5** = tube Ø5 **6** = tube Ø6 **8** = tube Ø8 **X** = spécial	**000** = sans **K15** = raccord coulissant G ½-M **C15** = raccord coulissant ½" NPT-M **XXX** = spécial	**A** = 1 x Pt100 classe B (-70…+250 °C) **B** = 2 x Pt100 classe B (-70…+250 °C) **C** = 1 x Pt100 classe A (-70…+250 °C) **D** = 2 x Pt100 classe A (-70…+250 °C) **E** = 1 x Pt100 classe B (-70…+400 °C) **F** = 2 x Pt100 classe B (-70…+400 °C) **G** = 1 x Pt100 classe A (-70…+400 °C) **H** = 2 x Pt100 classe A (-70…+400 °C) **M** = 1 x Pt100 classe 1/3 DIN (-70…+250 °C) **N** = 1 x Pt100 classe 1/10 DIN (-70…+250 °C) **O** = 1 x Pt100 classe 1/3 DIN (-70…+400 °C) **P** = 1 x Pt100 classe 1/10 DIN (-70…+400 °C) **Q** = 1 x Pt100 classe cryogénique (-200…+100 °C) **X** = spécial	**2** = 2 fils **3** = 3 fils **4** = 4 fils	**S** = silicone **T** = téflon **P** = PVC **F** = fibre de verre et tresse acier	**0** = sans **X** = avec connecteur spécial	**0** = sans **1** = with spring strain relief **Y** = selon spécifications

[1] Avec extrémité haute en diam 6 x 40 mm pour connexion câble

[2] SVP bien préciser la longueur de sonde «EL» et la longueur de câble «CL»

Modèle MWD-N

Caractéristiques:

Température max selon le type de câble

Capteur:	Pt100 3 fils classe B, A, 1/3, 1/10, cryogénique ou autre
Pression maxi:	30 bar (á 20 °C) seulement avec raccord métallique
Tube de protection:	selon DIN 43763
Raccord process:	taraudage
Matériau:	inox 1.4404 (SS316L)
Max. temp. câble:	PVC max. 80 °C, silicone max. 200 °C PTFE max. 220 °C, fibre de verre 350 °C

Modèle	Diamètre de sonde[1]	Raccord process	Nb et type de capteur	Câblage capteur	Câble[1]	Connecteur	Options
MWD-N	**3** = tube Ø3 **4** = tube Ø4 **5** = tube Ø5 **6** = tube Ø6 **8** = tube Ø8 **X** = spécial	**G08** = G ¼ M **G15** = G ½ M **G20** = G ¾ M **G25** = G 1 M **N08** = ¼" NPT-M **N15** = ½" NPT-M **N20** = ¾" NPT-M **N25** = 1" NPT-M **XXX** = spécial	**A** = 1 x Pt100 classe B (-70…+250 °C) **B** = 2 x Pt100 classe B (-70…+250 °C) **C** = 1 x Pt100 classe A (-70…+250 °C) **D** = 2 x Pt100 classe A (-70…+250 °C) **E** = 1 x Pt100 classe B (-70…+400 °C) **F** = 2 x Pt100 classe B (-70…+400 °C) **G** = 1 x Pt100 classe A (-70…+400 °C) **H** = 2 x Pt100 classe A (-70…+400 °C) **M** = 1 x Pt100 classe 1/3 DIN (-70…+250 °C) **N** = 1 x Pt100 classe 1/10 DIN (-70…+250 °C) **O** = 1 x Pt100 classe 1/3 DIN (-70…+400 °C) **P** = 1 x Pt100 classe 1/10 DIN (-70…+400 °C) **Q** = 1 x Pt100 classe cryogénique (-200…+100 °C) **X** = spécial	**2** = 2 fils **3** = 3 fils **4** = 4 fils	**S** = silicone **T** = téflon **P** = PVC **F** = fibre de verre et tresse acier	**0** = sans **X** = connecteur spécial	**0** = sans **1** = with spring starin relief **Y** = selon spécifications

[1] SVP bien préciser la longueur de sonde «EL» et la longueur de câble «CL»

Modèle MWD-I

Caractéristiques:

Température max selon le type de câble

Capteur:	Pt100 3 fils classe B, A, 1/3, 1/10, cryogénique ou autre
Pression maxi:	atmospheric pressure
Poignée:	PVC matériau max. 80°C
Tube de protection:	selon DIN 43763
Matériau:	inox 1.4404 (SS316L)
Max. temp. câble:	PVC max. 80°C silicone max. 200°C PTFE max. 220°C fibre de verre 350°C

Modèle	Diamètre de sonde[1]	Raccord process	Nb et type de capteur	Câblage capteur	Câble[1]	Connecteur	Options
MWD-I	**3** = tube Ø3 **4** = tube Ø4 **5** = tube Ø5 **6** = tube Ø6 **8** = tube Ø8 **X** = spécial	**000** = poignée PVC **XXX** = spécial	**A** = 1 x Pt100 classe B (-70…+250°C) **B** = 2 x Pt100 classe B (-70…+250°C) **C** = 1 x Pt100 classe A (-70…+250°C) **D** = 2 x Pt100 classe A (-70…+250°C) **E** = 1 x Pt100 classe B (-70…+400°C) **F** = 2 x Pt100 classe B (-70…+400°C) **G** = 1 x Pt100 classe A (-70…+400°C) **H** = 2 x Pt100 classe A (-70…+400°C) **M** = 1 x Pt100 classe 1/3 DIN (-70…+250°C) **N** = 1 x Pt100 classe 1/10 DIN (-70…+250°C) **O** = 1 x Pt100 classe 1/3 DIN (-70…+400°C) **P** = 1 x Pt100 classe 1/10 DIN (-70…+400°C) **Q** = 1 x Pt100 classe cryogénique (-200…+100°C) **X** = spécial	**2** = 2 fils **3** = 3 fils **4** = 4 fils	**S** = silicone **T** = téflon **P** = PVC **F** = fibre de verre et tresse acier	**0** = sans **X** = connecteur spécial	**0** = sans **Y** = selon spécifications

[1] SVP bien préciser la longueur de sonde «EL» et la longueur de câble «CL»

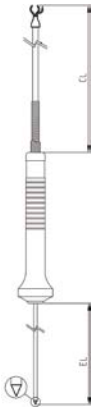

Modèle MWD-P

Caractéristiques:

Température max selon le type de câble

Capteur:	Pt100 3 fils classe B, A, 1/3, 1/10, cryogénique ou autre
Pression maxi:	atmospheric pressure
Poignée:	PVC matériau max. 80°C
Tube de protection:	selon DIN 43763
Matériau:	inox 1.4404 (SS316L)
Max. temp. câble:	PVC max. 80°C silicone max. 200°C PTFE max. 220°C fibre de verre 350°C

Modèle	Diamètre de sonde[1]	Raccord process	Nb et type de capteur	Câblage capteur	Câble[1]	Connecteur	Options
MWD-P	**3** = tube Ø3 **4** = tube Ø4 **5** = tube Ø5 **6** = tube Ø6 **8** = tube Ø8 **X** = spécial	**000** = PVC handle **XXX** = spécial	**A** = 1 x Pt100 classe B (-70…+250°C) **B** = 2 x Pt100 classe B (-70…+250°C) **C** = 1 x Pt100 classe A (-70…+250°C) **D** = 2 x Pt100 classe A (-70…+250°C) **E** = 1 x Pt100 classe B (-70…+400°C) **F** = 2 x Pt100 classe B (-70…+400°C) **G** = 1 x Pt100 classe A (-70…+400°C) **H** = 2 x Pt100 classe A (-70…+400°C) **M** = 1 x Pt100 classe 1/3 DIN (-70…+250°C) **N** = 1 x Pt100 classe 1/10 DIN (-70…+250°C) **O** = 1 x Pt100 classe 1/3 DIN (-70…+400°C) **P** = 1 x Pt100 classe 1/10 DIN (-70…+400°C) **Q** = 1 x Pt100 classe cryogénique (-200…+100°C) **X** = spécial	**2** = 2 fils **3** = 3 fils **4** = 4 fils	**S** = silicone **T** = téflon **P** = PVC **F** = fibre de verre et tresse acier	**0** = sans **X** = connecteur spécial	**0** = sans **Y** = selon spécifications

[1] SVP bien préciser la longueur de sonde «EL» et la longueur de câble «CL»

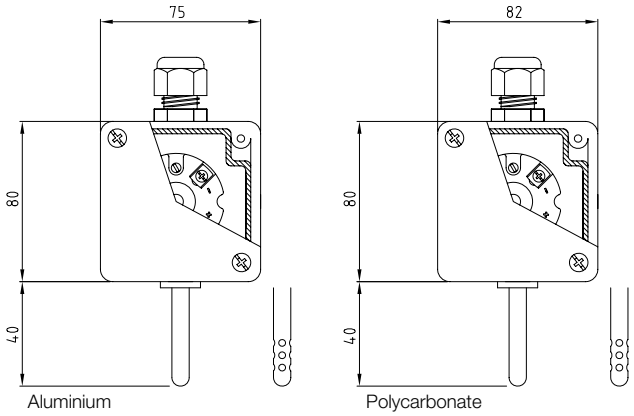

Modèle MWD-T

Caractéristiques:

Capteur:	Pt100 3 fils classe B, A, 1/3, 1/10
Pression maxi:	atmospheric pressure
Tête de raccordement:	boîtier alu ou polycarbonate
Protection:	installation en extérieur pour sonde sans trous installation en intérieur pour sonde avec trous
Tube de protection:	selon DIN 43763
Température max:	aluminium max. 80 °C polycarbonate max. 80 °C

Modèle	Diamètre de sonde	Raccord process	Nb et type de capteur	Câblage capteur	Boîtier de raccordement	Transmetteur	Options
MWD-T	**6** = tube Ø6 **H** = Ø6 avec trous **X** = spécial	**000** = sans	**A** = 1 x Pt100 classe B (-40…+80 °C) **B** = 2 x Pt100 classe B (-40…+80 °C) **C** = 1 x Pt100 classe A (-40…+80 °C) **D** = 2 x Pt100 classe A (-40…+80 °C) **X** = spécial	**2** = 2 fils **3** = 3 fils **4** = 4 fils	**A** = aluminium **P** = polycarbonate **X** = spécial	**0** = sans (bornier céramique) **A** = 5333D transmetteur 4…20 mA 2 fils **B** = 5337D transmetteur 4…20 mA 2 fils avec protocole HART® **C** = 5350A transmetteur 4…20 mA Profibus®/ Fieldbus® **D** = préparé pour montage ultérieur d'un transmetteur	**0** = sans **Y** = selon spécifications

Accessoires / Options

Modèle	Description
DOK-FR05	Certificat de calibration 3 points (plus de points en option)
DOK-FR03	Certificat d'inspection 3.1

Têtes de raccordement

Option G Matériau: aluminium
I Matériau: inox 1.4401
P Matériau: PP
Protection: IP65

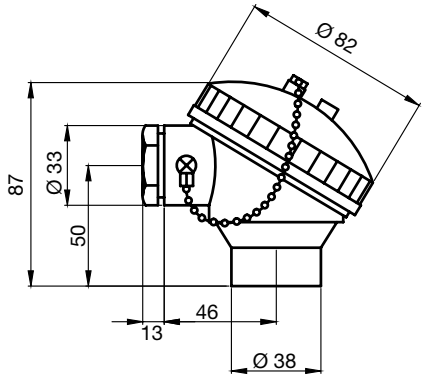

Option Z Matériau: aluminium
Protection: IP65

Note: *l'indice de protection dépend aussi du presse-étoupe. Degré de protection plus important sur demande.*

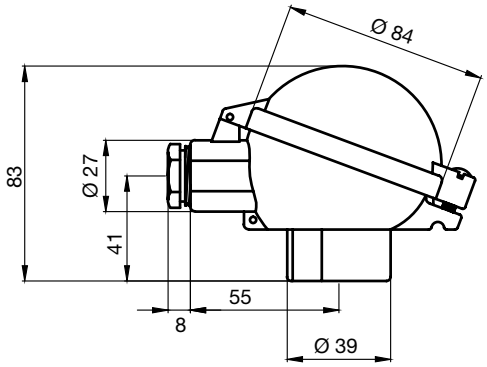

Option K Matériau: inox 1.4401
Protection: IP65

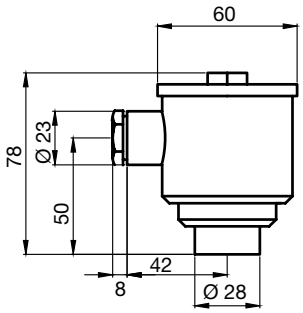

Option M Matériau: aluminium
Protection: IP65

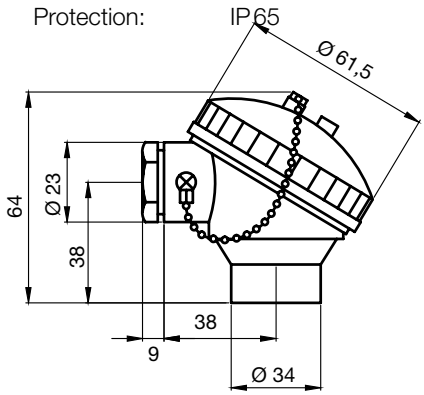

Têtes de raccordement (suite)

Option B Matériau: aluminium
Protection: IP 54

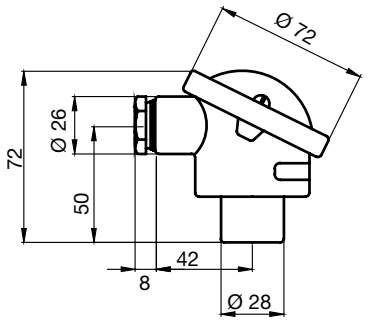

Option H Matériau: aluminium
Protection: IP 65

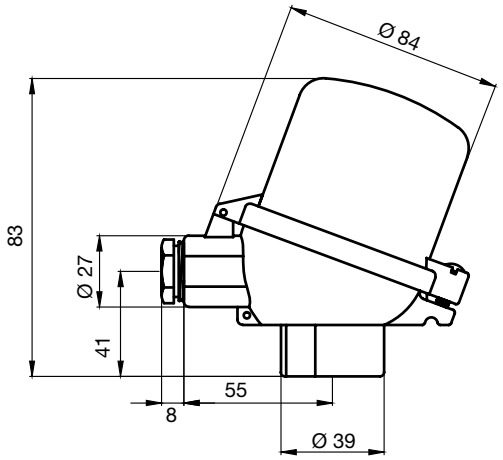

Option E

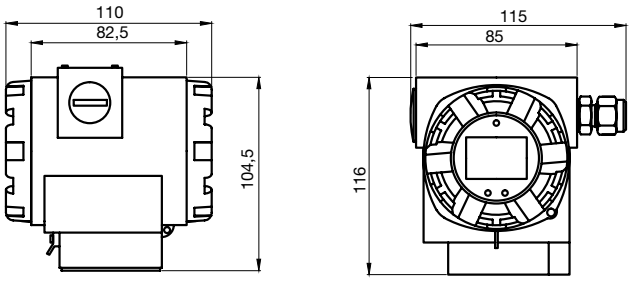

Principales caractéristiques

- Bonne précision de 0,02% de l'échelle pour un capteur pt100
- Détection des défauts capteur selon les recommandations NAMUR NE 89
- Afficheur LCD rétro-éclairé

Spécifications Techniques

Matériau:	aluminium
Alimentation:	7,5 ... 45 V_s
Sortie:	4 ... 20 mA
Charge:	maxi (V_{alim} 7,5 V)/0,022 A
Alarme signal:	échelle min: descente jusqu'à 3,8 mA signal échelle max: montée jusqu'à 20,5 mA
Isolation galvanique:	2000 V_{CA} (entrée/sortie)
Temps de réponse:	1 s
Stabilité à long terme:	RTDs ±0,1% de la mesure ou 0,1 °C
Retard contact:	≤5 s
Influence de la température ambiante:	négligeable
Influence de la charge:	négligeable
Influence de l'alimentation:	négligeable
Configuration du filtre:	0 ... 160 µA
Résolution:	0,3 µA
Passage de câble:	taraudage M20
Température ambiante:	-40 ... +85 °C (-40 ... 185 °F)
Température de stockage:	-40 ... +100 °C (-40 ... 212 °F)
Condensation:	acceptable
Protection:	IP 65
Résistance aux chocs et vibration:	4g / 2 à 150 Hz selon IEC 60068-26
Afficheur LCD avec rétro-éclairage:	taille d'afficheur 32,5 x 22,5 mm: valeur principale: 5 digits 7 segments hauteur 8mm échelle: -19999 ... 99999 affichage secondaire 8 digit 14 segments hauteur 5 mm pour le type de capteur et l'unité physique

Raccordement électrique

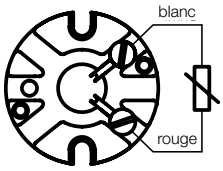

1 x Pt100, 2 fils

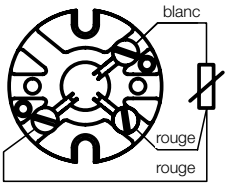

1 x Pt100, 3 fils

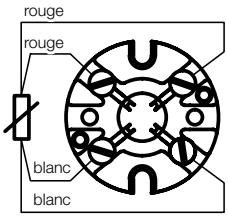

1 x Pt100, 4 fils

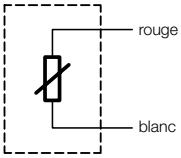

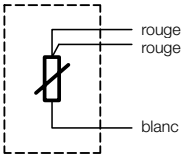

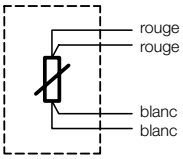

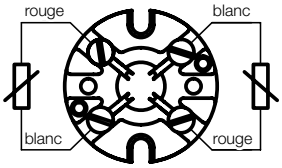

2 x Pt100, 2 fils

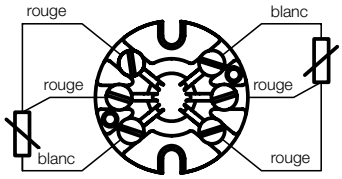
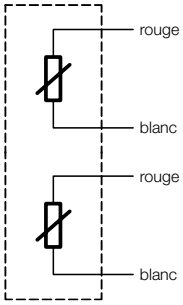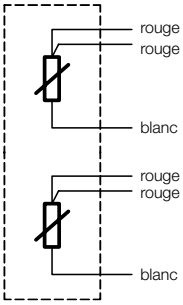
2 x Pt100, 3 fils