M-Zert
Zertifiziertes QM-System
DIN EN ISO 9001
Zertifikat-Nr. 01017

Baugruppen-Blockventil

für Schmierölumlaufanlagen

KOBOLD

messen • kontrollieren • analysieren

BVB

- Max. Durchfluss: 24 l/min pro Gruppe
- Temperatur: max. 100 °C
- Prozessanschluss Ventil: G ½ IG ½" NPT IG
- Material: Alu eloxiert
- Dichtung: NBR

S2

Weitere KOBOLD-Gesellschaften befinden sich in folgenden Ländern:

AUSTRALIEN, BELGIEN, BULGARIEN, CHINA, FRANKREICH, GROSSBRITANNIEN, INDIEN, INDONESIEN, ITALIEN, KANADA, MALAYSIA, MEXIKO, NIEDERLANDE, ÖSTERREICH, PERU, POLEN, REPUBLIK KOREA, SCHWEIZ, SPANIEN, THAILAND, TSCHECHIEN, TÜRKEI, TUNESIEN, UNGARN, USA, VIETNAM

KOBOLD Messring GmbH
Nordring 22-24
D-65719 Hofheim/Ts.
Zentrale:
+49(0)6192 299-0
Vertrieb DE:
+49(0)6192 299-500
+49(0)6192 23398
info.de@kobold.com
www.kobold.com

1/08-2023

Beschreibung

Für die zentrale Durchflussmessung und Durchflussüberwachung, z. B. bei Schmierölumlaufanlagen, bieten sich die KOBOLD Baugruppen-Blockventile an.
Die einzelnen Durchflussmessersegmente können entsprechend dem Schmierölbedarf in einer Gruppe bis maximal 8 Einzelsegmenten beliebig zu einem mehrfachen Durchflussmesser zusammengebaut werden, mit der Einschränkung, dass die gesamte Durchflussmenge je Gruppe auf 24 l/min begrenzt ist.

Aufbau

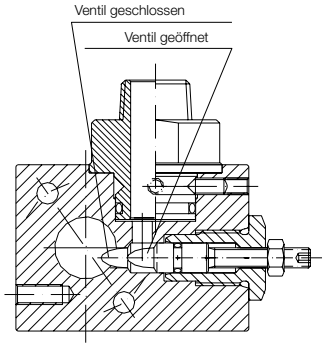

Anwendungen

- Schmierölumlaufanlagen

Bestelldaten (Bestellbeispiel: **BVB-1101**)

Bestellnummer G ½ Anschluss	Bestellnummer ½" NPT Anschluss	Ausführung
BVB-1101	**BVB-5101**	1-fach Blockventil
BVB-1102	**BVB-5102**	2-fach Blockventil
BVB-1103	**BVB-5103**	3-fach Blockventil
BVB-1104	**BVB-5104**	4-fach Blockventil
BVB-1105	**BVB-5105**	5-fach Blockventil
BVB-1106	**BVB-5106**	6-fach Blockventil
BVB-1107	**BVB-5107**	7-fach Blockventil
BVB-1108	**BVB-5108**	8-fach Blockventil

Die erforderlichen Strömungsmesser bitte separat bestellen.
Beispiel:

Position 1	**BVB - 1102**	1 Stück
Position 2	**VKG - 2104 R0 R 15 B**	2 Stück

Technische Daten

Gehäuse:	Aluminium, eloxiert
Prozessanschluss:	G ½ IG (BVB) ½" NPT IG (BVB) für Typ VKG/VKM bitte angeben
Max. Durchfluss:	24 l/min pro Baugruppe
Max. Temperatur:	100 °C
Max. Druck:	PN 64 (Bitte eventuelle Einschränkungen durch Strömungsmesser beachten)
K_v-Werte:	0,5 bar bei 9,5 l/min Wasser 1 bar bei 14 l/min Wasser 2 bar bei 20 l/min Wasser

Medienberührte Teile

Gehäuse:	Aluminium, eloxiert
Prozessanschluss:	abhängig vom montierten Durchflussmesser
O-Ring:	NBR
Spindelführung:	MS
Spindel:	1.4305

Abmessungen [mm]

3er Block mit Strömungsmesser VKG...

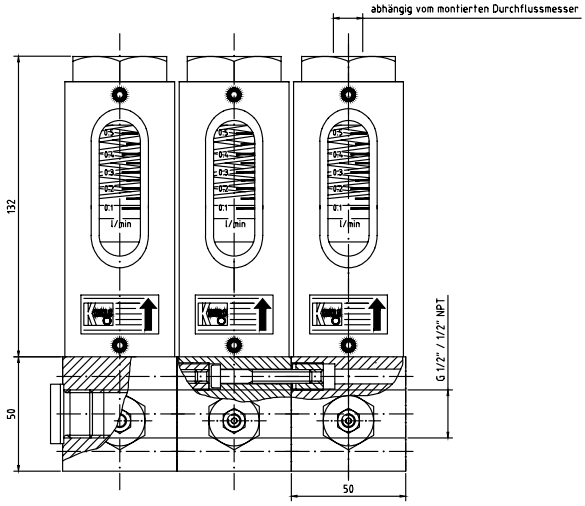
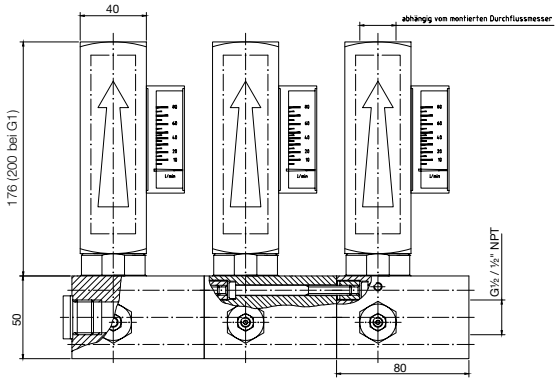
3er Block mit Strömungsmesser VKM...