M-Zert
Zertifiziertes QM-System
DIN EN ISO 9001
Zertifikat-Nr. 01017

Electrodos Conductivos Suspendidos

para líquidos conductivos

KOBOLD

misurare • monitorare • analizzare

NEH

- p_{max}: 6 bar; t_{max}: 150 °C
- Conexión: G ½, G 1½
- Material del electrodo: acero inoxidable, Hastelloy®, titanio
- Material del cable: tubo in gomma o PTFE

N1

KOBOLD è presente con propri uffici nei seguenti Stati:

ARGENTINIA, AUSTRALIA, AUSTRIA, BELGIO, BULGARIA, CANADA, CILE, CINA, COLUMBIA, COREA DEL SUD, EGITTO, FRANCIA, GERMANIA, INDIA, INDONESIA, ITALIA, MALESIA, MESSICO, PAESI BASSI, PERÙ, POLONIA, REGNO UNITO, REPUBBLICA CECA, ROMANIA, SINGAPORE, SPAGNA, SVIZZERA, STATI UNITI D'AMERICA, TAIWAN, THAILANDIA, TUNISIA, TURCHIA, UNGHERIA, VIETNAM

KOBOLD Messring GmbH
Nordring 22-24
D-65719 Hofheim/Ts.
Centralino:
+49(0)6192 299-0
+49(0)6192 23398
info.de@kobold.com
www.kobold.com

1/12 - 2017

Descrizione

I livellostati con soglie di rilevamento KOBOLD modello NEH vengono usati per monitorare livelli e controllare pompe di liquidi conduttivi. Lo strumento funziona sul principio della conducibilità. Tra la parete conduttiva del serbatoio o l'elettrodo di terra (l'elettrodo più lungo) e l'elettrodo del punto di commutazione, viene applicata una c.a. a bassa tensione. Se il liquido conduttivo tocca entrambi gli elettrodi, si stabilisce un passaggio di bassa corrente tra gli elettrodi e attraverso il fluido, fino al relè dell'elettrodo. Gli elettrodi sospesi sono particolarmente adatti per dove l'aspetto spazio deve essere privilegiato.

Il relè amplifica la corrente alternata e aziona una relè o un comando di pompa. Per la segnalazione di ciascun punto di commutazione è necessario un relè di elettrodo tipo NE-104. Per controllo di min/mass. devono essere collegati due elettrodi al relè. Il relè NE-403 funziona come due relè singoli (NE-104).

Dimensioni [mm]

NEH-L...

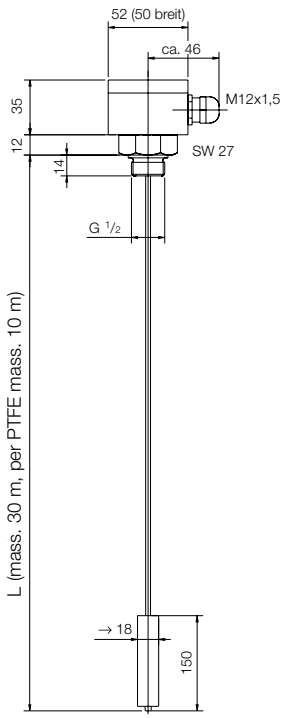

NEH-R...

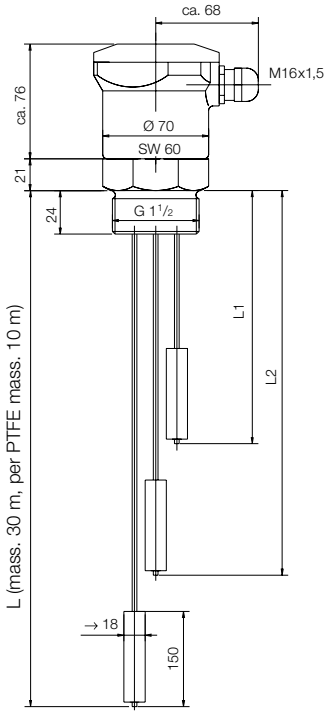

Dati Tecnici

Custodia:	polyamide o alluminio
Connessioni:	polipropilene, PTFE G ½ (elettrodo singolo) G 1 ½ (da 2 a 6 elettrodi)
Elettrodi:	acciaio inossidabile 1.4571, Hastelloy® o titanio
Isolamento cavo/ corpo dell'elettrodo:	tubo in gomma in accordo allo standard HAR H07RN-F* / PVC PTFE / PTFE
Diametro cavo:	6 mm (tubo in gomma in accordo allo standard HAR H07RN-F*) 2 mm (PTFE)
Lunghezza massima:	tubo in gomma in accordo allo standard HAR H07RN-F* 30 m, cavo PTFE 10 m
N. di elettrodi:	1 ... 6
Temperatura mass.:	60 °C (tubo di gomma secondo HAR H07RN-F standard*) 150 °C (cavo PTFE)
Pressione mass.:	6 bar
Conduttività minima:	20 µS/cm
Protezione:	IP 65

* Omologazione del tipo di cavo secondo EN 50525-2-21

Relè elettrodi

Per i dettagli tecnici vedere scheda di dati modello NE.

Dati d'ordinazione per i relè degli elettrodi

Descrizione del relè elettrodo	Alimentazione		
	Codice per 24 V_{AC}	Codice per 230 V_{AC}	Codice per 110 V_{AC}
1 segnale di soglia o 1 controllo min./mass	**NE-1042**	**NE-1040**	**NE-1041**
2 segnali di soglia o 2 controlli min./mass	**NE-3042**	**NE-3040**	**NE-3041**

Dati per d'ordinazione (Esempio: **NEH-R E N P 1**)

Modello	Descrizione	Custodia	Materiali elettrodi	Isolamento cavo/ corpo dell'elettrodo	Collegamento a vite	N. di elettrodi*
NEH-	Elettrodi conduttivi sospesi	**R** = polyamide **L** = alluminio **0** = senza (con ogni 2 m di cavo)	**E** = acciaio inossidabile	**N** = tubo in gomma /PVC	**P** = polipropilene	**1** = 1 elettrodo **2** = 2 elettrodi **3** = 3 elettrodi **4** = 4 elettrodi **5** = 5 elettrodi **6** = 6 elettrodi
			H = Hastelloy® C **T** = titanio **E** = acciaio inossidabile	**V** = PTFE/PTFE	**F** = PTFE	

* Si prega specificare la lughezza di eletrodi per iscritto.

Salvo errori e omissioni. Specifiche tecniche soggette a variazioni senza preavviso.

1/12-2017