Bedienungsanleitung

für

Schmutzfänger

Typ: MFR-IG/-EA/-DO

1. Inhaltsverzeichnis

1. Inhaltsverzeichnis....2
2. Hinweis....3
3. Kontrolle der Geräte....3
4. Bestimmungsgemäße Verwendung....4
5. Arbeitsweise....5
6. Sicherheitsmaßnahmen....6
7. Mechanischer Anschluss....7
   7.1 Montage/ Demontage....7
   7.2 Montage mit Gewindeanschluss....7
8. Wartung....9
   8.1 Reinigen des Siebeinsatzes....9
9. Technische Daten....10
10. Bestelldaten....10
11. Abmessungen....10
12. Entsorgung....11
13. EU-Konformitätserklärung....12

Herstellung und Vertrieb durch:

Kobold Messring GmbH
Nordring 22-24
D-65719 Hofheim
Tel.: +49 (0)6192-2990
Fax: +49(0)6192-23398
E-Mail: info.de@kobold.com
Internet: www.kobold.com

2. Hinweis

Diese Bedienungsanleitung vor dem Auspacken und vor der Inbetriebnahme lesen und genau beachten.
Die Bedienungsanleitungen auf unserer Website www.kobold.com entsprechen immer dem aktuellen Fertigungsstand unserer Produkte. Die online verfügbaren Bedienungsanleitungen könnten bedingt durch technische Änderungen nicht immer dem technischen Stand des von Ihnen erworbenen Produkts entsprechen. Sollten Sie eine dem technischen Stand Ihres Produktes entsprechende Bedienungsanleitung benötigen, können Sie diese mit Angabe des zugehörigen Belegdatums und der Seriennummer bei uns kostenlos per E-Mail (info.de@kobold.com) im PDF-Format anfordern. Wunschgemäß kann Ihnen die Bedienungsanleitung auch per Post in Papierform gegen Berechnung der Portogebühren zugesandt werden.

Bedienungsanleitung, Datenblatt, Zulassungen und weitere Informationen über den QR-Code auf dem Gerät oder über www.kobold.com

Die Geräte dürfen nur von Personen benutzt, gewartet und instandgesetzt werden, die mit der Bedienungsanleitung und den geltenden Vorschriften über Arbeitssicherheit und Unfallverhütung vertraut sind.

Beim Einsatz in Maschinen darf die Armatur erst dann in Betrieb genommen werden, wenn die Maschine der EG-Maschinenrichtlinie entspricht.

3. Kontrolle der Geräte

Die Geräte werden vor dem Versand kontrolliert und in einwandfreiem Zustand verschickt. Sollte ein Schaden am Gerät sichtbar sein, so empfehlen wir eine genaue Kontrolle der Lieferverpackung. Im Schadensfall informieren Sie bitte sofort den Paketdienst/Spedition, da die Transportfirma die Haftung für Transportschäden trägt.

Lieferumfang:
Zum Standard-Lieferumfang gehören:
- Filter Typ: MFR-IG/-EA/-DO

4. Bestimmungsgemäße Verwendung

Ein störungsfreier Betrieb des Geräts ist nur dann gewährleistet, wenn alle Punkte dieser Betriebsanleitung eingehalten werden. Für Schäden, die durch Nichtbeachtung dieser Anleitung entstehen, können wir keine Gewährleistung übernehmen.

5. Arbeitsweise

Der KOBOLD-Schmutzfänger findet als Geräteschutz- wie auch als Zentralfilter eine breite Anwendung. Zur Schmutzabscheidung wird dieser in industriellen Kühl- und Schmierkreisen eingesetzt – insbesondere dort, wo Rückstände aus Montage und Verschleiß wie z. B. Gewindeschneidspäne, Zunderreste, Abriebpartikel etc. im Medienstrom mitgeführt werden. Verunreinigungen dieser Art bilden unter anderem Ablagerungen an und in hochempfindlichen Mess- und Regeleinrichtungen – Lochfraß und Funktionsstörungen sind hier die Folge. Bei regelmäßiger Wartung und Reinigung der Magnetfilter-Einsätze werden Anlagenstörungen und Geräteausfälle wirkungsvoll verhindert.

6. Sicherheitsmaßnahmen

1. Installation und Wartung können aufgrund von Systemdruck, elektrischen Bauteilen und Einbauort der Vorrichtung gefährlich sein. Nur qualifiziertes Personal sollte die Vorrichtung in Betrieb nehmen und regelmäßige Wartungsarbeiten daran ausführen.
2. Den Filter innerhalb des angegebenen Bereichs von Betriebstemperatur und -druck betreiben. Bei Betrieb außerhalb des maximal zulässigen Temperatur- und Druckbereichs kann der Filter Schaden nehmen.
3. Der Filter ist nicht darauf ausgelegt, irgendeine äußere Last zu tragen. Niemals auf den Filter stehen oder etwas Schweres daraufstellen.
4. Der Filter sollte an einer Stelle installiert werden, an der genügend Platz für die regelmäßige Inspektion und Wartung zur Verfügung steht.
5. Den Filter nicht in der Nähe einer Wärmequelle oder heißen Oberfläche aufbewahren oder installieren. Der Filter könnte verformt oder zerstört werden oder Feuer fangen.
6. Eine übermäßige Krafteinwirkung auf den Filter in eingebautem Zustand vermeiden.
7. Die maßgeblichen Arbeitssicherheitsvorschriften sind strikt einzuhalten.
8. Den Filter nicht zerlegen, wenn er unter Druck steht. Der Filter ist nicht mit einer Vorrichtung für Zugang unter Druck ausgestattet. Der Benutzer sollte ihn mit einer anderen Methode über das Leitungssystem prüfen.
9. Die Oberfläche des Filters bei hoher Temperatur nicht berühren.
10. Für ausreichende Belüftung, Temperaturregelung, Brandschutz, Evakuierung und Brandschutzmanagement sorgen.
11. Diese Anweisungen für späteren Gebrauch aufbewahren.
12. Lesen Sie dieses Handbuch sowie alle in der Benutzerdokumentation enthaltenen Unterlagen.
13. Jede von den üblichen Installationsanleitungen abweichende Vorgehensweise sollte Kobold zwecks Empfehlung und Genehmigung gemeldet werden.
14. Die Nichteinhaltung der in diesen Unterlagen enthaltenen Anweisungen könnte Sachschäden, Personenschäden oder Tod durch Brand und/oder Explosion oder sonstige Gefahren zur Folge haben, die mit Vorrichtungen dieser Art einhergehen können.

7. Mechanischer Anschluss

Vor dem Einbau:

- Entfernen Sie alle Transportsicherungen und vergewissern Sie sich, dass sich keine Verpackungsteile mehr im Gerät befinden.
- Vergewissern Sie sich, ob die erlaubten max. Betriebsdrücke und Betriebstemperaturen des Gerätes nicht überschritten werden (siehe Technische Daten).
- Wenn möglich, sollte bereits jetzt, nach der mechanischen Installation, geprüft werden, ob die Verbindung Anschlussverschraubung/Rohr dicht ist (siehe dazu Kapitel Inbetriebnahme).

7.1 Montage/ Demontage

Beachten Sie die jeweilige Durchflussrichtung, die auf dem Gehäuse angegeben ist. Das Einschraubteil sollte nach unten zeigen, damit beim Reinigen die Verschmutzungen aus dem Gehäuse fallen und nicht in die Rohrleitungen gelangen können.
Wir empfehlen vor und hinter dem Schmutzfänger eine Absperrarmatur einzubauen, um das Sieb ohne Entleerung der Anlage reinigen zu können.
Entfernen Sie ggf. alle Transportsicherungen und Verpackungsreste (z.B. Kappen oder Stopfen). Stellen Sie sicher, dass sich keine Verpackungsteile oder andere Gegenstände mehr in der Armatur befinden
Reinigen Sie vor dem Einbau das Rohrleitungssystem.
Vermeiden Sie Verspannungen durch nicht fluchtende Rohrleitungen.

7.2 Montage mit Gewindeanschluss

Testen Sie vor dem Aufbringen von Dichtmaterialen, ob sich die Rohrleitung leicht in/auf das Armaturengehäuse schrauben lässt.
Bringen Sie geeignetes Dichtmaterial an den Rohrleitungsenden an. Beachten Sie bei PTFE-Dichtband oder Hanfdichtungen die Einschraubrichtung. Verwenden Sie kein Dichtmaterial, das für Ihren Einsatzzweck nicht geeignet ist.
Schrauben Sie die Rohrleitung in die Gewindeenden der Armatur.
Beaufschlagen Sie die Rohrleitung erst nach der vom Hersteller des Dichtmaterials angegebenen Aushärtezeit mit Druck.
Prüfen Sie alle Verbindungen auf Dichtigkeit.

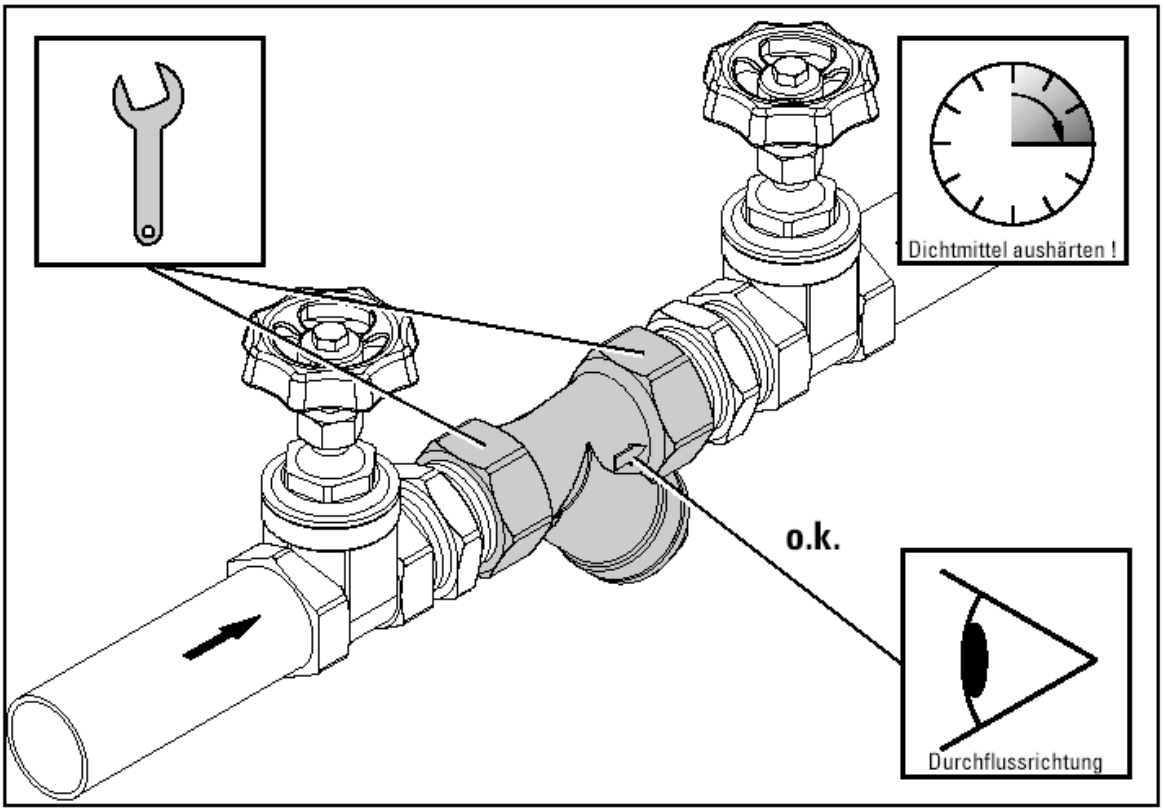

Schmutzfänger, Montage Gewindeanschluss

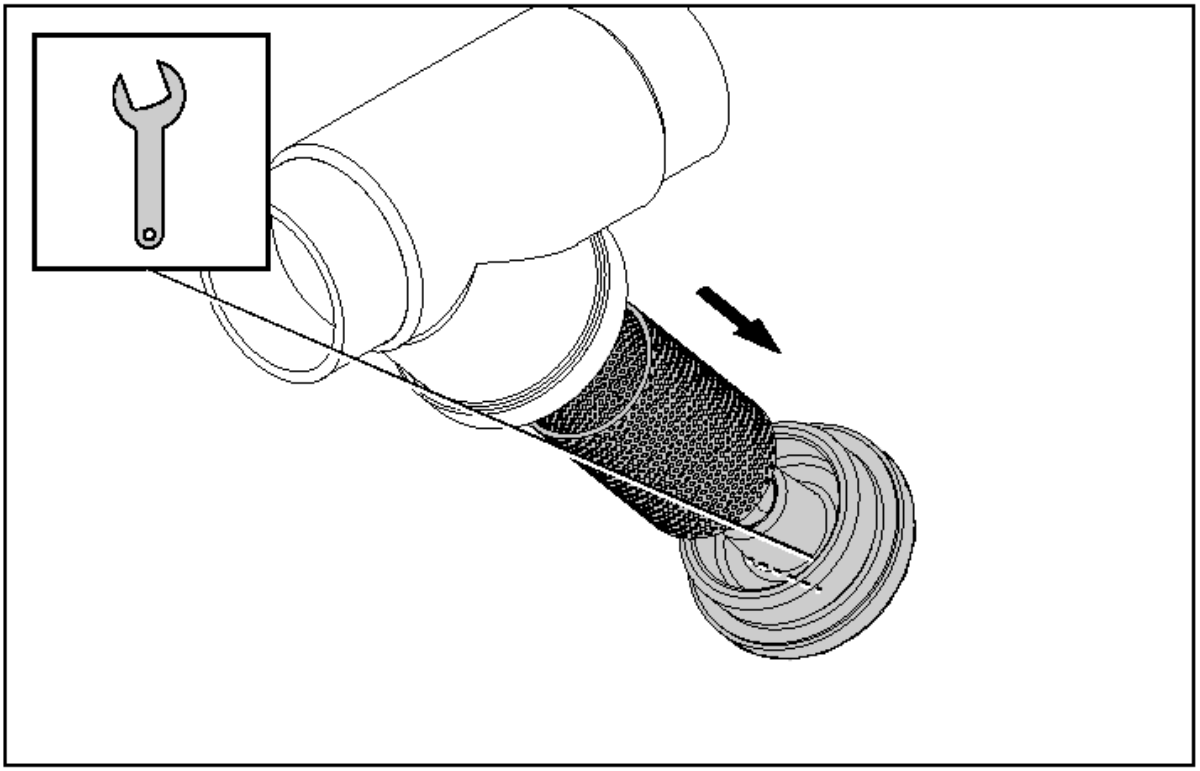

Schmutzfänger, Deckel demontieren

8. Wartung

In regelmäßigen Abständen, abhängig von Durchflussmedium und Einsatzbedingungen, sollten folgende Wartungsarbeiten durchgeführt werden:

- Reinigen des Siebeinsatzes

8.1 Reinigen des Siebeinsatzes

Sperren Sie das Durchflussmedium ab, und entspannen Sie den Restdruck.
Stellen Sie geeignete Auffangbehälter bereit, um auslaufendes Medium auffangen zu können.
Lösen Sie vorsichtig den Deckel des Schmutzfängers. Fangen Sie das ggf. hierbei auslaufende Medium auf. Nehmen Sie den Deckel ab, und ziehen Sie den Siebeinsatz aus dem Gehäuse.
Reinigen Sie das Gehäuse und den Siebeinsatz oder tauschen diesen gegen einen neuen aus.
Schieben Sie den Siebeinsatz wieder in das Schmutzfängergehäuse.
Schrauben Sie den Deckel in das Gehäuse ein. Achten Sie darauf, dass der Dichtring korrekt im Deckel sitzt und dass sich keine Verschmutzungen auf dem Dichtring oder der Dichtfläche befinden.
Ziehen Sie den Deckel mit einem geeigneten Maulschlüssel fest an.
Prüfen Sie alle Verbindungen auf Dichtigkeit.

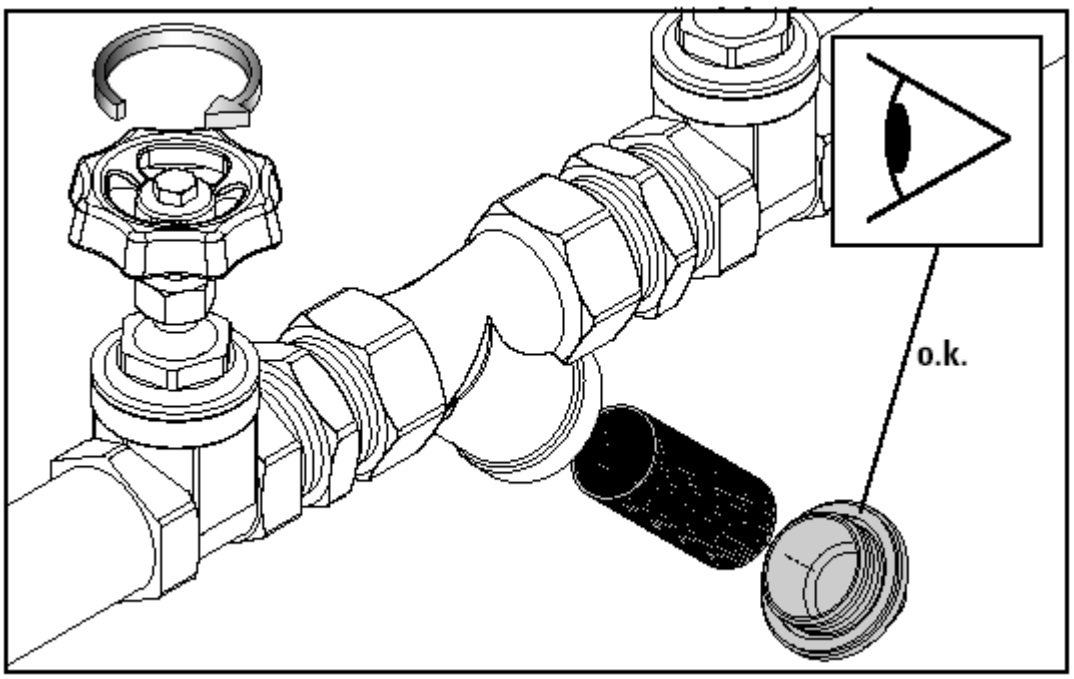

Schmutzfänger, Reinigen des Siebeinsatzes

9. Technische Daten

Siehe Datenblatt - über den QR-Code auf dem Gerät oder über www.kobold.com

10. Bestelldaten

Siehe Datenblatt - über den QR-Code auf dem Gerät oder über www.kobold.com

11. Abmessungen

Siehe Datenblatt - über den QR-Code auf dem Gerät oder über www.kobold.com

12. Entsorgung

Hinweis!

- Umweltschäden durch von Medien kontaminierte Teile vermeiden
- Gerät und Verpackung umweltgerecht entsorgen
- Geltende nationale und internationale Entsorgungsvorschriften und Umweltbestimmungen einhalten.

Batterien

Schadstoffhaltige Batterien sind mit einem Zeichen, bestehend aus einer durchgestrichenen Mülltonne und dem chemischen Symbol (Cd, Hg, Li oder Pb) des für die Einstufung als schadstoffhaltig ausschlaggebenden Schwermetalls versehen:

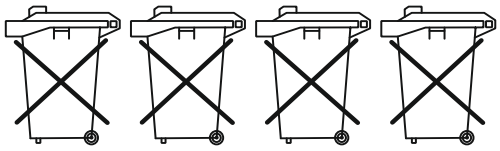

Cd[1] Hg[2] Pb[3] Li[4]

1. „Cd" steht für Cadmium.
2. „Hg" steht für Quecksilber.
3. „Pb" steht für Blei.
4. „Li" steht für Lithium

Elektro- und Elektronikgeräte

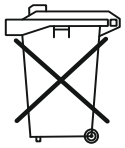

13. EU-Konformitätserklärung

Wir, Kobold Messring GmbH, Nordring 22-24, 65719 Hofheim, Deutschland, erklären hiermit in alleiniger Verantwortung, dass das Produkt

Schmutzfänger **Typ: MFR – IG/--EA/-DO...**

folgende EU-Richtlinien erfüllt:

2011/65/EU	**RoHS** (Kategorie 9)
2015/863/EU	Delegierte Richtlinie (RoHS III)

Hofheim, den 19. Jan. 2024

H. Volz
Geschäftsführer

J. Burke
Compliance Manager