M-Zert
Zertifiziertes QM-System
DIN EN ISO 9001
Zertifikat-Nr. 01017

Indicateur de circulation à rotor

raccord taraudé · pour liquides

KOBOLD

Mesure
•
Contrôle
•
Analyse

DAR-1

- p_{max}: 40 bar; t_{max}: 260 °C
- Raccords:
  G ¼ ... G 2,
  ¼" NPT ... 2" NPT
- Matériaux:
  fonte grise, acier coulé,
  acier inox

S6

Des sociétés KOBOLD se trouvent dans les pays suivants:

ALLEMAGNE, AUSTRALIE, AUTRICHE, BELGIQUE, BULGARIE, CANADA, CHINE, ESPAGNE, ETATS-UNIS, FRANCE, HONGRIE, INDE, INDONESIE, ITALIE, MALAYSIE, MEXIQUE, PAYS-BAS, PEROU, POLOGNE, RÉPUBLIQUE DE CORÉE, RÉPUBLIQUE TCHEQUE, ROYAUME-UNI, RUSSIE, SUISSE, THAILANDE, TUNISIE, TURQUIE, VIET NAM

KOBOLD Messring GmbH
Nordring 22-24
D-65719 Hofheim/Ts.
Siège social:
+49(0)6192 299-0
+49(0)6192 23398
info.de@kobold.com
www.kobold.com

1/09 - 2021

Matériaux / Position de montage

	DAR-11	DAR-13	DAR-12
Rotor	plastique (jusque 120 °C); Option 'R' PTFE jusque 260 °C (diam. nom. 2": standard PTFE)		
Corps*	fonte grise GG 25 (EN-GJL-250) 0.6025	acier coulé GS-C 25 1.0619	acier inox 1.4408
Brides-couvercle	fonte grise GG 25 (EN-GJL-250) 0.6025	acier coulé GS-C 25 1.0619	acier inox 1.4408
Verres regard	verre sodocalcique DIN 8902 (jusque 150 °C) option: verre borosilicate DIN 7080 (jusqu'à 260 °C)		
Vis	acier zingué		acier inox
Joints	graphite (PTFE ou autres sur demande)		
Montage	au choix		
Pression de service	16 bar (option 25 bar ou 40 bar pour DAR-12... et DAR-13...)		
Vitesse d'écoulement	maxi 2,5 m/s		

* Jusque 1": entrée à moitié obturée; 1 ¼" jusque 2": Tube d'écoulement

Code de commande (Exemple: **DAR-1101H R08**)

	DAR-11	DAR-13	DAR-12	Raccords		Option
	Verre trempé, joints graphite, rotor plastique					
Diamètre nominal	Fonte grise	Acier coulé	Acier inox	Taraudage G	Taraudage NPT*	Ajouter les suffixes de l'option à l'article
¼"	DAR-1101H..	DAR-1301H..	DAR-1201H..	R08	N08	**Option 'B'** = verre borosilicate, joint graphite **Option 'R'** = rotor en PTFE **Option 'P'** = 25 bar pour DAR-12.. et DAR-13.. **Option 'Q'** = 40 bar pour DAR-12.. et DAR-13..
⅜"	DAR-1102H..	DAR-1302H..	DAR-1202H..	R10	N10	
½"	DAR-1103H..	DAR-1303H..	DAR-1203H..	R15	N15	
¾"	DAR-1104H..	DAR-1304H..	DAR-1204H..	R20	N20	
1"	DAR-1105H..	DAR-1305H..	DAR-1205H..	R25	N25	
1 ¼"	DAR-1106H..	DAR-1306H..	DAR-1206H..	R32	N32	
1 ½"	DAR-1107H..	DAR-1307H..	DAR-1207H..	R40	N40	
2"	DAR-1108H..	DAR-1308H..	DAR-1208H..	R50	N50	

* Pas pour l'appareil en fonte grise DAR-11

Dimensions [mm]

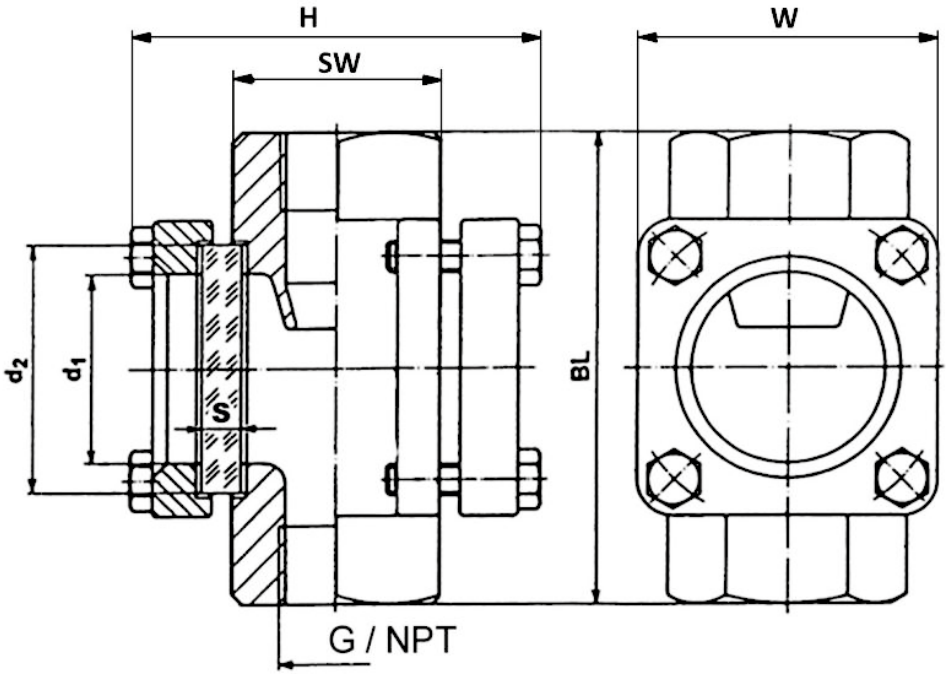

Dimensions (Matière fonte grise) pour PN 16

G	BL [mm]	H [mm]	SW [mm]	W [mm]	d1 [mm]	d2 [mm]	Epaisseur du verre (S) à PN 16 [mm]	Poids environ DAR-11... [kg]
G ¼ G ⅜ G ½	100	110	36	70	32	45	10	2,2
G ¾ G1	120	120	46	85	45	63	10	3,5
G 1 ¼ G 1 ½	160	155	75	110	65	80	12	7,0
G 2	180	170	80	120	80	100	15	8,6

Dimensions (Matière acier coulé ou acier inox) pour PN 16 (PN 25 / PN 40 sur demande)

G	BL [mm]	H [mm]	SW [mm]	W [mm]	d1 [mm]	d2 [mm]	Epaisseur du verre (S) à PN 16 [mm]	Poids environ DAR-12... DAR-13... [kg]
G ¼ G ⅜ G ½	100	110	36	70	32	45	10	2,2
G ¾ G1	120	120	46	85	45	63	10	3,5
G 1 ¼ G 1 ½	160	155	75	110	65	80	12	7,0
G 2	230	180	Ø 90	120	80	100	15	10,2

M-Zert
Zertifiziertes QM-System
DIN EN ISO 9001
Zertifikat-Nr. 01017

Indicateur de circulation à rotor

raccord à brides · pour liquides

KOBOLD

Mesure
•
Contrôle
•
Analyse

DAR-2

- p_{max}: 40 bar; t_{max}: 260 °C
- Raccord: DN 15 ... DN 200
  brides ANSI sur demande
- Matériaux:
  fonte grise, acier coulé,
  acier inox

S6

Des sociétés KOBOLD se trouvent dans les pays suivants:

ALLEMAGNE, AUSTRALIE, AUTRICHE, BELGIQUE, BULGARIE, CANADA, CHINE, ESPAGNE, ETATS-UNIS, FRANCE, HONGRIE, INDE, INDONESIE, ITALIE, MALAYSIE, MEXIQUE, PAYS-BAS, PEROU, POLOGNE, RÉPUBLIQUE DE CORÉE, RÉPUBLIQUE TCHEQUE, ROYAUME-UNI, RUSSIE, SUISSE, THAILANDE, TUNISIE, TURQUIE, VIET NAM

KOBOLD Messring GmbH
Nordring 22-24
D-65719 Hofheim/Ts.
Siège social:
+49(0)6192 299-0
+49(0)6192 23398
info.de@kobold.com
www.kobold.com

1/09 - 2021

Matériaux / Montage

	DAR-21	DAR-23	DAR-22
Rotor	jusque DN 40: Plastique (jusque 120 °C); Option 'R' PTFE jusque 260 °C / à partir de DN 50: PTFE		
Corps	fonte grise GG 25 (EN-GJL-250) 0.6025	acier coulé GS-C 25 1.0619	acier inox 1.4408
Brides-couvercle	fonte grise GG 25/ S235JRG2	acier coulé GS-C 25/ S235JRG2	acier inox 1.4408/1.4301
Verres regard	verre sodocalcique DIN 8902 (jusque 150 °C); Option: verre borosilicate DIN 7080 (jusque 280 °C)		
Vis	acier zingué		acier inox
Joints	graphite (PTFE ou autres sur demande)		
Montage	au choix		
Pression de service	16 bar (Option 25 bar ou 40 bar pour DAR-22... et DAR-23...)		
Vitesse d'écoulement	maxi 2,5 m/s		

Code de commande (Exemple: **DAR-2201H F15**)

	DAR-21	DAR-23	DAR-22	Raccord		Option
	Verre trempé, joints graphite, rotor plastique					
Diamètre nominal	Fonte grise	Acier coulé	Acier inox	Brides EN 1092-1	Brides ANSI (sur demande)	Ajouter les suxes de l'option à l'article
15	DAR-2101H..	DAR-2301H..	DAR-2201H..	F15	A15	**Option 'B'** = verre borosilicate, joint graphite **Option 'R'** = rotor en PTFE **Option 'P'** = 25 bar pour DAR-22.. et DAR-23.. **Option 'Q'** = 40 bar pour DAR-22.. et DAR-23..
20	DAR-2102H..	DAR-2302H..	DAR-2202H..	F20	A20	
25	DAR-2103H..	DAR-2303H..	DAR-2203H..	F25	A25	
32	DAR-2104H..	DAR-2304H..	DAR-2204H..	F32	A32	
40	DAR-2105H..	DAR-2305H..	DAR-2205H..	F40	A40	
50	DAR-2106H..	DAR-2306H..	DAR-2206H..	F50	A50	
65	DAR-2107H..	DAR-2307H..	DAR-2207H..	F65	A65	
80	DAR-2108H..	DAR-2308H..	DAR-2208H..	F80	A80	
100	DAR-2109H..	DAR-2309H..	DAR-2209H..	F1H	A1H	
125	DAR-2110H..	DAR-2310H..	DAR-2210H..	F1Z	A1Z	
150*	DAR-2111H..	DAR-2311H..	DAR-2211H..	F1F	A1F	
200*	DAR-2112H..	DAR-2312H..	DAR-2212H..	F2H	A2H	

* Avec verre sodocalcique uniquement PN 10, PN 16 avec option 'B' possible

Dimensions pour exécution PN 16

DN	H [mm]	W [mm]	D [mm]	BL [mm]	d1 [mm]	d2 [mm]	Epaisseur du verre (S) à PN 16 [mm]	Poids environ [kg]	
								DAR-21..	DAR-22.. DAR-23..
15	95	70	95	130	32	45	10	3,6	3,6
20	95	70	105	150	32	45	10	4,0	4,0
25	115	85	115	160	48	63	10	6,0	6,3
32	115	85	140	180	48	63	10	7,0	7,4
40	135	110	150	200	65	80	12	10,0	10,6
50	160	120	165	230	80	100	15	13,2	14,4
65	185	Ø 175	185	290	80	100	15	22,1	24
80	210	Ø 190	200	310	100	125	20	29,9	31,6
100	250	Ø 210	220	350	125	150	25	38,4	41,7
125	265	Ø 235	250	400	150	175	25	47,0	47,6
150	290	Ø 260	285	480	175	200	25*	59,0	67,6
200	360	Ø 285	340	600	175	200	25*	98,0	118,0
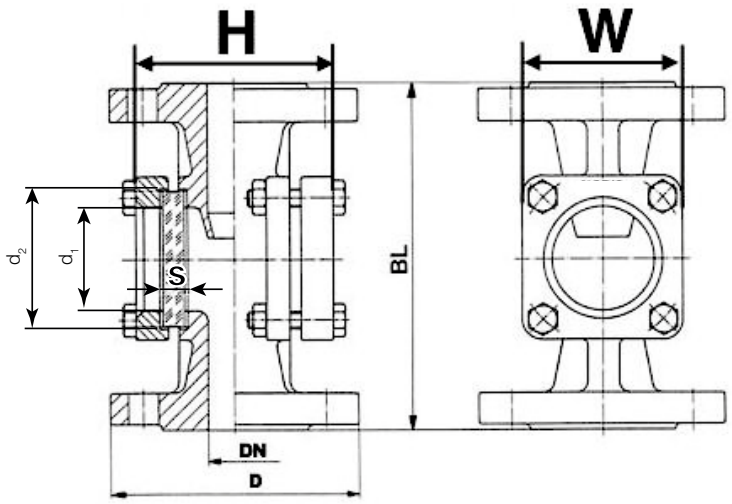
* Avec verre sodocalcique uniquement PN 10, PN 16 avec option 'B' possible