Bedienungsanleitung

für

Membran-Füllstandsmelder

Typ: NMF

1. Inhaltsverzeichnis

1. Inhaltsverzeichnis....2
2. Hinweis....3
3. Kontrolle der Geräte....3
4. Bestimmungsgemäße Verwendung....4
5. Arbeitsweise....5
6. Mechanischer Anschluss....6
   6.1 Einbau bei sehr grobkörnigem und scharfkantigem Schüttgut....6
7. Elektrischer Anschluss....7
   7.1 Anschlussplan....7
8. Technische Daten/Ausführung....8
9. Bestelldaten....8
10. Abmessungen....8
11. Entsorgung....9
12. EU-Konformitätserklärung....10

Herstellung und Vertrieb durch:

Kobold Messring GmbH
Nordring 22-24
D-65719 Hofheim
Tel.: +49 (0)6192-2990
Fax: +49(0)6192-23398
E-Mail: info.de@kobold.com
Internet: www.kobold.com

2. Hinweis

Diese Bedienungsanleitung vor dem Auspacken und vor der Inbetriebnahme lesen und genau beachten.
Die Bedienungsanleitungen auf unserer Website www.kobold.com entsprechen immer dem aktuellen Fertigungsstand unserer Produkte. Die online verfügbaren Bedienungsanleitungen könnten bedingt durch technische Änderungen nicht immer dem technischen Stand des von Ihnen erworbenen Produkts entsprechen. Sollten Sie eine dem technischen Stand Ihres Produktes entsprechende Bedienungsanleitung benötigen, können Sie diese mit Angabe des zugehörigen Belegdatums und der Seriennummer bei uns kostenlos per E-Mail (info.de@kobold.com) im PDF-Format anfordern. Wunschgemäß kann Ihnen die Bedienungsanleitung auch per Post in Papierform gegen Berechnung der Portogebühren zugesandt werden.

Bedienungsanleitung, Datenblatt, Zulassungen und weitere Informationen über den QR-Code auf dem Gerät oder über www.kobold.com

Die Geräte dürfen nur von Personen benutzt, gewartet und instandgesetzt werden, die mit der Bedienungsanleitung und den geltenden Vorschriften über Arbeitssicherheit und Unfallverhütung vertraut sind.

Beim Einsatz in Maschinen darf das Messgerät erst dann in Betrieb genommen werden, wenn die Maschine der EG-Maschinenrichtlinie entspricht.

3. Kontrolle der Geräte

Die Geräte werden vor dem Versand kontrolliert und in einwandfreiem Zustand verschickt. Sollte ein Schaden am Gerät sichtbar sein, so empfehlen wir eine genaue Kontrolle der Lieferverpackung. Im Schadensfall informieren Sie bitte sofort den Paketdienst/Spedition, da die Transportfirma die Haftung für Transportschäden trägt.

Lieferumfang:
Zum Standard-Lieferumfang gehören:
- Membran-Füllstandsmelder Typ: NMF

4. Bestimmungsgemäße Verwendung

Ein störungsfreier Betrieb des Geräts ist nur dann gewährleistet, wenn alle Punkte dieser Betriebsanleitung eingehalten werden. Für Schäden, die durch Nichtbeachtung dieser Anleitung entstehen, können wir keine Gewährleistung übernehmen.

5. Arbeitsweise

KOBOLD Membran-Füllstandsmelder vom Typ NMF dienen zur preiswerten Überwachung des Füllstandes von Schüttgut in Vorratsbehältern. Sie werden dabei als Voll-, Leer- und Bedarfsmelder für staub- und pulverförmige, granulierte und körnige Schüttgüter verwendet. Die Membran-Füllstandsmelder eignen sich für Schüttgüter von 0,3 bis 2,5 t/m^3 und Korngrößen bis 30 mm. Die Geräte funktionieren einwandfrei, wenn es sich um einigermaßen leicht fließende Schüttgüter mit nicht zu kleinem Schüttwinkel handelt. Nur derartige Materialien üben auf den in der Silowand montierten Melder einen entsprechenden Betätigungsdruck aus.

Das Gehäuse aus Gussaluminium oder glasfaserverstärktem Kunststoff trägt die durch einen aufgeschraubten Ring gehaltene Membran. Das Schüttgut drückt durch sein Eigengewicht die durch eine Feder vorgespannte Membran bis zur Abstützung durch. Ein an der Membran befestigter Stößel überträgt den Druck unmittelbar auf einen Mikroschalter mit Wechselkontakt. Sinkt das Schüttgut ab, so wird die Membran entlastet und der Kontakt zurückgeschaltet. Die Empfindlichkeit ist über eine Feder einstellbar. Dadurch lässt sich der Melder optimal dem Charakter des Füllgutes und den Einbaubedingungen anpassen.

6. Mechanischer Anschluss

6.1 Einbau bei sehr grobkörnigem und scharfkantigem Schüttgut

Bei sehr großen Körnungen und scharfkantigem Material mit hoher Dichte wird der Einbau von Abweisvorrichtungen empfohlen.

Die nebenstehende Skizze soll als Vorschlag einer solchen **Schutzeinrichtung** dienen. Über dem Füllstandsmelder montiert, schützt die Abweisvorrichtung Melder und Membran vor Beschädigung durch herabfallendes Schüttgut. der Vorhang (eventuell aus Gummi oder Kunststoff) schützt die Membran gegen zu großen Abrieb, indem er sich beim Heranwachsen des Füllgutes auf die Membran legt. Auf alle Fälle ist darauf zu achten, dass der Melder nicht im Einfüllstrom des Materials liegt, da sonst nach kürzester Zeit der Melder samt Membran zerstört wäre.

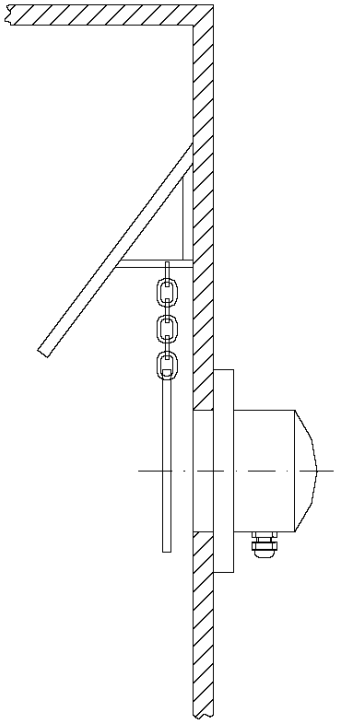

7. Elektrischer Anschluss

7.1 Anschlussplan

Achtung! Vergewissern Sie sich, dass die Spannungswerte Ihrer Anlage mit den Spannungswerten des Messgerätes übereinstimmen.

- Stellen Sie sicher, dass die elektrischen Versorgungsleitungen stromlos sind.
- Schließen Sie die Versorgungsspannung entsprechend dem Anschlussplan an.

Achtung! Eine falsche Belegung der Steckeranschlüsse kann zum Zerstören der Geräte-Elektronik führen.

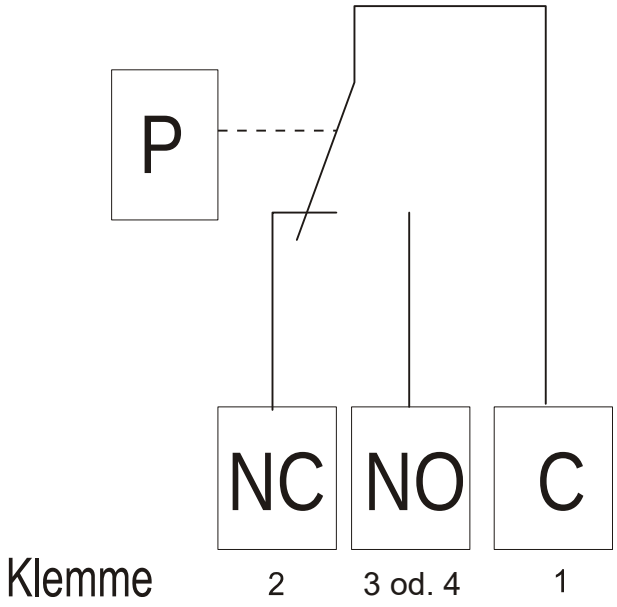

8. Technische Daten/Ausführung

Siehe Datenblatt - über den QR-Code auf dem Gerät oder über www.kobold.com

9. Bestelldaten

Siehe Datenblatt - über den QR-Code auf dem Gerät oder über www.kobold.com

10. Abmessungen

Siehe Datenblatt - über den QR-Code auf dem Gerät oder über www.kobold.com

11. Entsorgung

Hinweis!

- Umweltschäden durch von Medien kontaminierte Teile vermeiden
- Gerät und Verpackung umweltgerecht entsorgen
- Geltende nationale und internationale Entsorgungsvorschriften und Umweltbestimmungen einhalten.

Batterien

Schadstoffhaltige Batterien sind mit einem Zeichen, bestehend aus einer durchgestrichenen Mülltonne und dem chemischen Symbol (Cd, Hg, Li oder Pb) des für die Einstufung als schadstoffhaltig ausschlaggebenden Schwermetalls versehen:

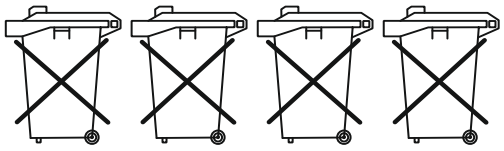

Cd[1] Hg[2] Pb[3] Li[4]

1. „Cd" steht für Cadmium.
2. „Hg" steht für Quecksilber.
3. „Pb" steht für Blei.
4. „Li" steht für Lithium

Elektro- und Elektronikgeräte

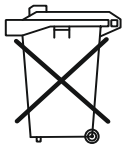

12. EU-Konformitätserklärung

Wir, Kobold Messring GmbH, Nordring 22-24, 65719 Hofheim, Deutschland, erklären hiermit in alleiniger Verantwortung, dass das Produkt

Membran-Füllstandsmelder Typ: NMF -...

folgende EU-Richtlinien erfüllt:

2014/35/EU	Niederspannungsrichtlinie
2011/65/EU	**RoHS** (Kategorie 9)
2015/863/EU	Delegierte Richtlinie (RoHS III)

und mit den unten angeführten Normen übereinstimmt:

EN 61010-1:2010 Sicherheitsbestimmungen für elektrische Mess-, Steuer-, Regel- und Laborgeräte - Teil 1: Allgemeine Anforderungen

EN 60529:2013 Schutzarten durch Gehäuse (IP-Code)

EN 50581:2012 Technische Dokumentation zur Bewertung von Elektro- und Elektronikgeräten im Hinblick auf die Beschränkung gefährlicher Stoffe

Hofheim, den 21. Sept 2023

H. Volz	J. Burke
Geschäftsführer	Compliance Manager