M-Zert
Zertifiziertes QM-System
DIN EN ISO 9001
Zertifikat-Nr. 01017

Flussostato a paletta e soffietto

per aria

KOBOLD

misurare • monitorare • analizzare

LPS-P

- Campo di commutazione:
  1 ... 8 m/s (commutazione in stacco)
  2,5 ... 9,2 m/s (commutazione in inserimento)
- t_{max}: 85 °C
- Connessioni:
  piastra di connessione (102 x 77 mm)
- Materiali:
  ottone (leva),
  acciaio inossidabile (paletta)

S3

KOBOLD è presente con propri uffici nei seguenti Stati:

ARGENTINIA, AUSTRALIA, AUSTRIA, BELGIO, BULGARIA, CANADA, CILE, CINA, COLUMBIA, COREA DEL SUD, EGITTO, FRANCIA, GERMANIA, INDIA, INDONESIA, ITALIA, MALESIA, MESSICO, PAESI BASSI, PERÙ, POLONIA, REGNO UNITO, REPUBBLICA CECA, ROMANIA, SINGAPORE, SPAGNA, SVIZZERA, STATI UNITI D'AMERICA, TAIWAN, THAILANDIA, TUNISIA, TURCHIA, UNGHERIA, VIETNAM

KOBOLD Messring GmbH
Nordring 22-24
D-65719 Hofheim/Ts.
Centralino:
+49(0)6192 299-0
+49(0)6192 23398
info.de@kobold.com
www.kobold.com

Descrizione

Il flusso di aria monitorato agisce sulla paletta e attraverso un meccanismo aziona il microinterruttore a tenuta di polvere che segnala se il valore minimo o massimo di volume d'aria impostato fluisce regolarmente. Il segnalatore di flusso KOBOLD e adatto per applicazioni universali in quanto il punto di intervento / segnalazione può essere regolato finemente su un ampio campo di portate.

Applicazioni

- Condotti d'aria in sistemi di condizionamento
- Canali di scarico aria e gas di scarico
- In convogliatori pneumatici
- Su filtri
- Su cicloni
- Su impianti di raffreddamento ed essiccazione
- Monitoraggio delle prestazioni di ventilatori / soffianti

Impostazione

Il dispositivo viene impostato in fabbrica a 1 m/s. Il valore di stacco può essere impostato più in alto ruotando la vite di campo. La paletta dovrebbe essere tagliata alla marcatura se necessario (velocità dell'aria >5 m/s). In questo modo il valore di stacco minimo viene aumentato a 2,5 m/s e il valore minimo di attacco a 4 m/s.

Dimensioni [mm]

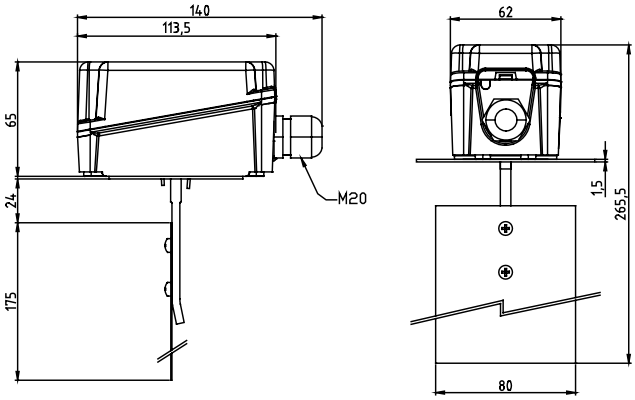

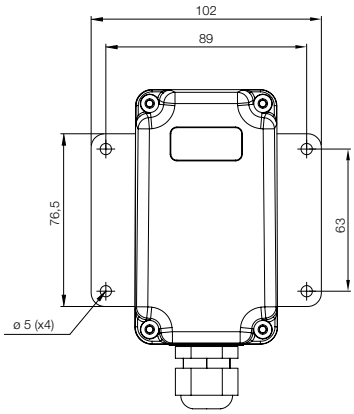

Dati tecnici

Valore di stacco:	min. 1,0 m/s mass. 8,0 m/s
Valore di attacco:	min. 2,5 m/s mass. 9,2 m/s
Intervallo differenziale:	≥1 m/s
Posizione di installazione:	verticale, in condotti d'aria orizzontali
Tratto di tubazione in pipe ingresso e uscita:	a 5 x DN
Temperatura:	mass. 85 °C (fluido e ambiente)
Tipo di protezione:	IP 65 (dall'esterno del condotto)

Materiali

Paletta:	0,2 mm acc. inoss. 1.4301
Leva:	ottone Ms 58
Cassa:	ABS, rinforzata con fibra di vetro,
	piastra di montaggio zincata
Piastra di connessione:	acciaio zincato
Guarnizione piatta:	Flexoid

Dati elettrici

Microinterruttore a tenuta di polvere contatto di scambio a polo singolo

Tensione di commutazione:	mass. 24 - 250 V_{AC}
Corrente di commutazione:	mass. 8 A (per carico induttivo) mass. 15 A (per carico resistivo)
Temperatura dell'aria:	mass. 85 °C

Collegamenti elettrici

ROSSO-BIANCO apre quando la velocità diminuisce

ROSSO-BLU chiude quando la velocità aumenta

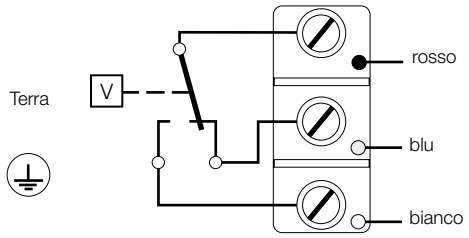

Dati per l'ordinazione (Esempio: **LPS-1100P**)

Descrizione	Codice d'ordine
Indicatore di portata d'aria	LPS-1100P

Salvo errori e omissioni. Specifiche tecniche soggette a variazioni senza preavviso.

1/10-2016