Livellostati

NV

- p_{max}: 16 bar; t_{max}: 110 °C
- Materiali:
  ottone o acciaio inossidabile
- Connessioni:
  G ¾, M 27 x 1,5

KOBOLD Messring GmbH
Nordring 22-24
D-65719 Hofheim/Ts.
Centralino:
+49(0)6192 299-0
+49(0)6192 23398
info.de@kobold.com
www.kobold.com

Descrizione

Il livellostato KOBOLD modello NV è uno strumento compatto a prezzo concorrenziale adatto per monitorare livelli. Un galleggiante di forma cilindrica in acciaio inossidabile è ancorato ad una estremità di un braccio a bilancia, e si muove in alto e in basso seguendo il livello del liquido.

Il moto del galleggiante viene trasferito ad un magnete permanente montato all'altra estremità del braccio a bilancia. Tale magnete commuta un contatto reed che è installato in un tubo scorrevole all'esterno del fluido. Il commutatore viene impostato in fabbrica come contatto N/O, vale a dire che il contatto chiude quando il livello sale.

La funzione del contatto può essere invertita muovendo il tubo. Gli strumenti vengono forniti con manicotti standard per installazione laterale. Per la tenuta dell'attacco usare nastro in PTFE.

Dimensioni

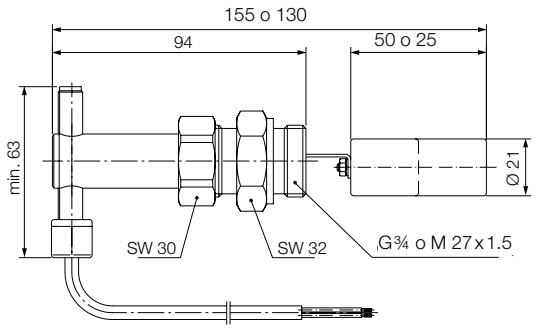

Re-impostazione del contatto

Per re-impostare la funzione del contatto è necessario allentare il coperchio alla sommità della custodia e spostare il contatto.

Sull'elemento contatto sono marcate delle frecce blu (bianco) o rosso per facilitare la re-impostazione. Il bordo frontale della piastra di chiusura serve come marcatura per l'allineamento.

- **Contatto N/O:**
  Regolare l'unità contatto vicino alla freccia rossa. Il contatto chiude quando il livello sale.
- **Contatto N/C:**
  Regolare l'unità contatto vicino alla freccia blu (bianco). Il contatto apre quando il livello sale.

Dati Tecnici

Cassa:	NV-11..: ottone, Ms 58 NV-12..: acciaio inossidabile, 1.4301
Connessioni:	NV-11..: ottone, Ms 58 NV-12..: acciaio inossidabile, 1.4301
Galleggiante:	acciaio inossidabile, 1.4301
Molla richiamo:	acciaio inossidabile, 1.4310
Braccio a bilancia:	acciaio inossidabile, 1.4310
Manicotto:	NV-11..: ottone, Ms 58 NV-12..: acciaio inossidabile, 1.4301
Tubo di contatto:	polyamide
Tenute:	NV-11..: NBR NV-12..: FPM
Temp. massima:	110 °C
Press. massima:	16 bar
Posizione di installazione:	orizzontale

Contatto reed bistabile

R	Contatto N/O / N/C standard mass. 2 A, mass. 230 $V_{AC/DC}$, mass. 40 W, 40 VA
U	Contatto di scambio standard mass. 0,5 A, mass. 150 $V_{AC/DC}$, mass. 20 W, 20 VA
C	Contatto N/O / N/C 2 A, 20 V_{AC}, 0,18 A, 230 V_{AC}, mass. 40 W
D	Contatto di scambio 0,13 A, 150 V_{AC}, 0,5 A, 40 V_{AC}, mass. 20 W

Connessioni elettriche:	cavo PVC
Resistenza contatto:	mass. 80 mΩ
Punto di chiusura:	mass. 6 mm (sopra la linea centrale)
Punto di apertura:	mass. 3 mm (sotto la linea centrale)
Isteresi di commutaz.:	ca. 8 mm
Densità:	>0,8 kg/dm³ ... 25 mm galleggiante >0,7 kg/dm³ ... 50 mm galleggiante
Protezione:	IP 65

Applicazioni

- Caldaie per riscaldamento
- Lavaggio autoveicoli
- Macchine pulitrici

Dati per l'ordinazione (Esempio: **NV-1101R1**)

Modello	Materiale	Connessioni/Lunghezza del galleggiante	Contatto	Tipo di cavo / lunghezza
NV-	**11** = ottone **12** = acciaio inossidabile	**01** = G¾; 25 mm **02** = M27x1,5; 25 mm **03** = G¾; 50 mm **04** = M27x1,5; 50 mm	**R** = N/O contatto (standard CE) **C** = N/O contatto (cCSAus) **U** = Contatto di scambio (standard CE) **D** = Contatto di scambio (cCSAus)	**Cavo PVC** **1** = 1,5 m (standard) **2** = 2,0 m[1)] **4** = 3,0 m[1)] **6** = 4,0 m[1)] **8** = 5,0 m[1)] **P** = Cavo PVC, lunghezza speciale[2)] **S** = cavo silicone[2)3)] **G** = cavo PUR giallo[2)3)]

[1)] disponibile solo per contatto N/O "R" e "C" [2)] Lunghezza come descritto [3)] disponibile solo per contatto N/O "R"

Salvo errori e omissioni. Specifiche tecniche soggette a variazioni senza preavviso.
1/10-2021