Manomètres à capsule

Diamètre nominal DN 63 et 80
Position du raccord: radiale ou axiale vers arrière

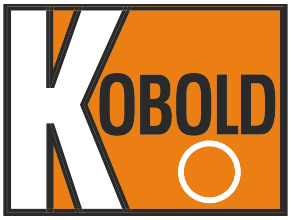

Mesure
•
Contrôle
•
Analyse

Caractéristiques

- Fiabilité et durée de vie élevées
- Surpression jusqu'à 10 fois l'échelle
- Réglage du zéro
- Classe de précision: 1,6
- Boîtier en acier ou en acier inox
- Mouvement en alliage de cuivre

Description

Les manomètres à capsule servent à mesurer de petites surpressions positives/négatives dans les substances gazeuses à mesurer.
Le système à capsule se compose de deux demi-capsules soudées l'une sur l'autre.
Lors de la mise en pression, la capsule effectue une course définie.
Cette course est convertie en mouvement de rotation de l'aiguille via un mécanisme de mesure.

En fonction des conditions de montage nécessaires, les appareils peuvent être livrés avec une bague emboîtable, une bague avant triangulaire ou un étrier de fixation.
Les boîtiers sont livrables en acier ou en acier inox.

Plages de mesure

0...16 mbar à 0...600 mbar

Applications

Technique médicale, mesures d'état de filtres, contrôle de brûleur, mesures des gaz d'échappement, production de gaz, climatisation, mesures du vide, laboratoires

KOBOLD Messring GmbH
Nordring 22-24
D-65719 Hofheim/Ts.
☎ (06192) 299-0
Fax (06192) 23398
E-mail: info.de@kobold.com
Internet: www.kobold.com

Caractéristiques techniques

Type MAN	KD 11...	KD 13...	KE 12...	KE 14...	Options
Diamètre nominal	63		80		
Forme de construction					
Classe de précision	1,6 suivant DIN 16005				
Plages de mesure	0...25 mbar à 0...600 mbar surpression négative ou positive ainsi que surpression négative et positive		0...16 mbar à 0...600 mbar		
Plage d'utilisation	charge permanente : jusqu'à la pleine échelle charge variable : jusqu'à 0,9 fois la pleine échelle surcharge de courte durée : surchargeable jusqu'à 1,3 fois				surchargeable jusqu'à 10 fois la pleine échelle
Boîtier	acier, laqué noir				acier inox 1.4301
Bague	sans				acier, noir
Vitre	plexiglas				
Cadran	aluminium blanc, échelle et inscriptions noires suivant DIN 16109				double échelle
Aiguille	aluminium noir, suivant DIN 16099				aiguille de marquage
Mouvement	alliage CuZn, avec réglage du zéro				
Elément de mesure	alliage de cuivre				
Raccord	alliage de cuivre				
- Position	radiale en bas	centré sur la face arrière	radiale en bas	centré sur la face arrière	
- Filetage	G 1/4 A		G 1/2 A		Autres filetages sur demande
Températures - Fluid - Ambiante	 Tmin. -20 °C, Tmax. +80 °C Tmin. -20 °C, Tmax. +60 °C				
Comportement thermique	0,3 % /10 K en cas d'écart par rapport à la température normale de +20 °C				
Degré de protection	IP 43 suivant DIN 40050				
Buse d'étranglement					Ø 0,3 ; Ø 0,4 ; Ø 0,8
Poids approx.	0,3 kg	0,3 kg	0,5 kg	0,5 kg	

Schémas d'encombrement

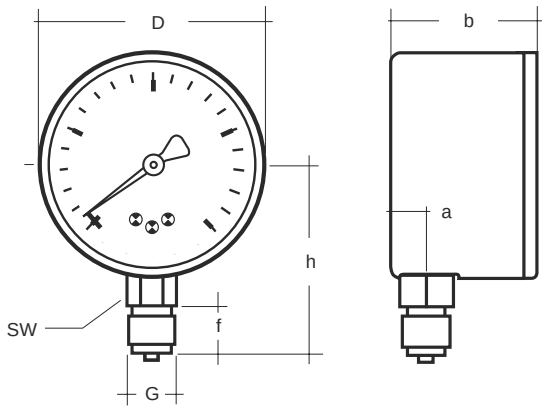

Série KD 11...

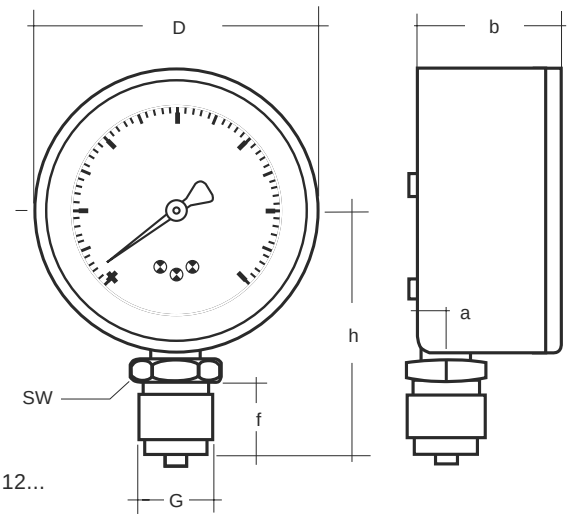

Série KE 12...

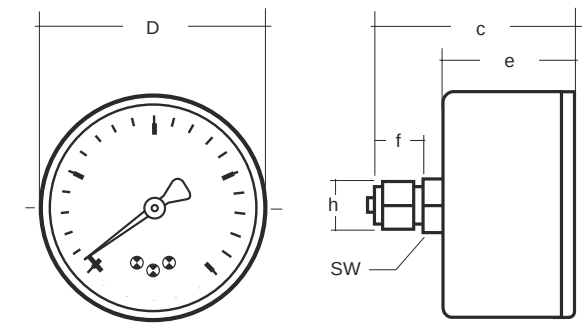

Série KD 13...

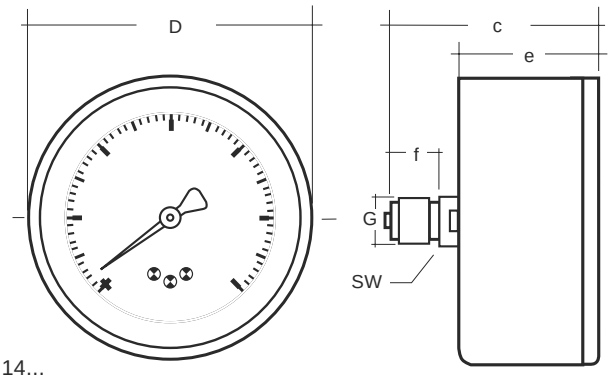

Série KE 14...

DN	Cotes (mm)								
	a ± 0,5	b ± 1	c ± 1	D ± 1	e ± 1	f ± 0,5	G	h ± 1	SW
63	9,5	40	55,5	62	37	13	G 1/4 A	52	14
80	8,0	39	58	79	39	20	G 1/2 A	67,5	22

Manomètres à capsule

Diamètre nominal DN 100 et 160
Position du raccord: radiale ou excentrée sur la face arrière

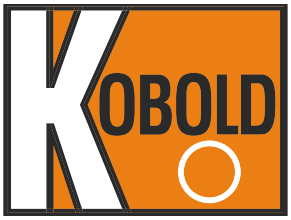

Mesure
•
Contrôle
•
Analyse

Caractéristiques

- Fiabilité et durée de vie élevées
- Surpression jusqu'à 10 fois l'échelle
- Réglage du zéro
- Classe de précision: 1,6
- Boîtier en acier inox
- Mouvement en alliage de cuivre

Description

Les manomètres à capsule servent à mesurer de petites surpressions positives/négatives dans les substances gazeuses à mesurer.
Le système à capsule se compose de deux demi-capsules soudées l'une sur l'autre.
Lors de la mise en pression, la capsule effectue une course définie.
Cette course est convertie en mouvement de rotation de l'aiguille via un mécanisme de mesure.

En fonction des conditions de montage nécessaires, les appareils peuvent être livrés avec une bague emboîtable, une bague avant triangulaire ou un étrier de fixation.

Plages de mesure

0...6 mbar à 0...600 mbar

Applications

Technique médicale, mesures d'état de filtres, contrôle de brûleur, mesures des gaz d'échappement, production de gaz, climatisation, mesures du vide, laboratoires

KOBOLD Messring GmbH
Nordring 22-24
D-65719 Hofheim/Ts.
☎ (06192) 299-0
Fax (06192) 23398
E-mail: info.de@kobold.com
Internet: www.kobold.com

Caractéristiques techniques

Type MAN	KF 22...	KF 24...	KG 22...	Options
Diamètre nominal	100		160	
Forme de construction	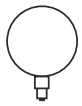	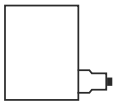	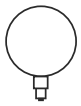	
Classe de précision	1,6 suivant DIN 16005			
Plages de mesure	0...10 mbar à 0...600 mbar surpression négative ou positive ainsi que surpression négative et positive		0...6 mbar à 0...600 mbar	
Plage d'utilisation	charge permanente : jusqu'à la pleine échelle charge variable : jusqu'à 0,9 fois la pleine échelle surcharge de courte durée : surchargeable jusqu'à 1,3 fois			surchargeable jusqu'à 10 fois la pleine échelle
Boîtier	acier inox 1.4301			
Bague	acier inox 1.4301, bague à baïonnette			
Vitre	verre plat pour instruments			verre de sécurité
Cadran	aluminium blanc, échelle et inscriptions noires suivant DIN 16109			double échelle
Aiguille	aluminium noir, suivant DIN 16099			aiguille de marquage
Mouvement	alliage CuZn avec réglage du zéro			
Elément de mesure	alliage de cuivre			
Raccord	alliage de cuivre			
- Position	radiale	excentré sur la face arrière	radiale	
- Filetage	G 1/2 A			Autres filetages sur demande
Températures - Fluide - Ambiante	 T min. -20 °C, T max. +80 °C T min. -20 °C, T max. +60 °C			
Comportement thermique	0,3 % /10 K en cas d'écart par rapport à la température normale de +20 °C			
Degré de protection	IP 54 suivant EN 60529 / IEC 529			
Buse d'étranglement				Ø 0,3 ; Ø 0,4 ; Ø 0,8
Poids approx.	0,6 kg	0,6 kg	1,1 kg	

Schémas d'encombrement

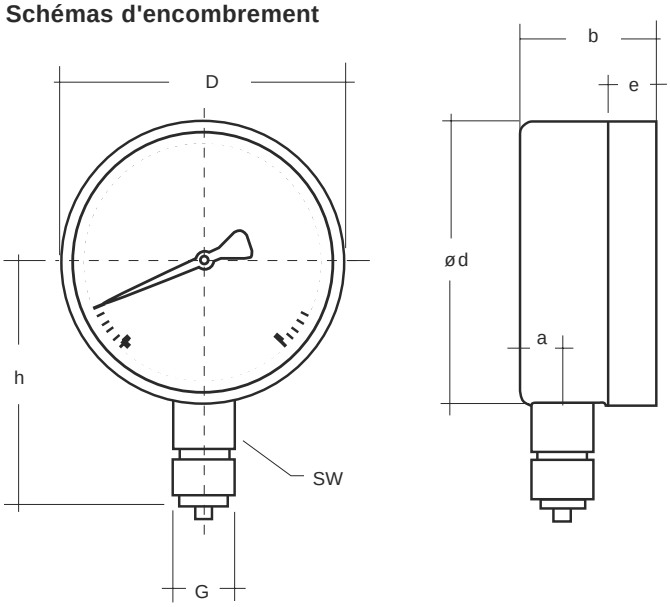

Série KF 22..., KG 22...

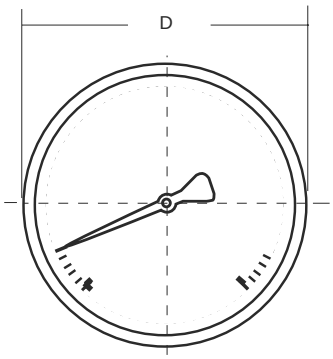

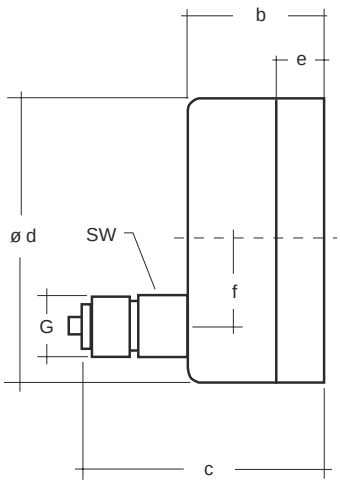

Série KF 24...

DN	Cotes (mm)									
	a ± 0,5	b±1	c± 1	D ±1	d ±1	e±0,5	f ±0,5	G	h ± 1	SW
100	15,5	49,5	83	101	99	17,5	30	G 1/2A	87	22
160	15,5	49,5	-	161	159	17,5	-	G 1/2A	118	22

Manomètres version chimie à capsule

Diamètre nominal DN 63, 100, 160
Position du raccord: radiale ou axiale

Mesure • Contrôle • Analyse

Caractéristiques

- Utilisation pour faibles pressions
- Résistant à la corrosion
- Réglage du zéro
- Plage d'utilisation jusqu'à la déviation maximale

Description

Les manomètres à capsule servent à mesurer de petites surpressions positives/négatives dans les substances gazeuses à mesurer.
L'élément de mesure à capsule se compose de deux demi-membranes soudées l'une sur l'autre.
Lors de la mise en pression de l'intérieur, la capsule se dilate en effectuant une course définie.
Cette dilatation est convertie en mouvement de rotation de l'aiguille via un mécanisme de mesure.

Les manomètres à capsule en version chimie sont fabriqués à l'aide d'aciers de haute qualité et conviennent donc pour une utilisation avec des gaz agressifs ou corrosifs.

En fonction des conditions de montage nécessaires, les appareils peuvent être livrés avec une collerette de fixation à l'arrière, une bague emboîtable, une bague avant triangulaire ou une collerette de fixation à l'avant.

Plages de mesure

0...25 mbar à 0...600 mbar

Applications

Technique médicale, climatisation, contrôles d'étanchéité, mesures d'état de filtres, mesures des gaz d'échappement, production de gaz, mesure de la contenance de réservoirs, laboratoires

KOBOLD Messring GmbH
Nordring 22-24
D-65719 Hofheim/Ts.
☎ (06192) 299-0
Fax (06192) 23398
E-mail: info.de@kobold.com
Internet: www.kobold.com

Type MAN	KD 25...	KD 27...	KF 26...	KF 28...	KG 26...	Options
Diamètre nominal	63		100		160	
Forme de construction						
Classe de précision	1,6 suivant DIN 16005					
Plages de mesure	0...25 mbar à 0...600 mbar surpression négative ou positive ainsi que surpression négative et positive					
Plage d'utilisation	charge permanente : jusqu'à la pleine échelle charge variable : jusqu'à 0,9 fois la pleine échelle surcharge de courte durée : surchargeable jusqu'à 1,3 fois					
Boîtier	acier inox 1.4301					collerette de fixation à l'arrière
Bague	acier inox 1.4301 bague emboîtable		acier inox 1.4301 bague à baïonnette			collerette de fixation à l'arrière, bague avant triangulaire et étrier
Vitre	verre de sécurité multicouche					
Cadran	aluminium blanc, échelle et inscriptions noires					double échelle
Aiguille	aluminium noir suivant DIN 16009					
Mouvement	acier inox avec réglage du zéro					
Elément de mesure	acier inox 1.4571					
Raccord	acier inox 1.4571					
- Position	radiale	centré sur la face arrière	radiale	centré sur la face arrière	radiale	
- Filetage	G 1/4 A		G 1/2 A			Autres filetages sur demande
Températures - Fluide - Ambiante	 T min. -20 °C, T max. +80 °C T min. -25 °C, T max. +60 °C					
Comportement thermique	0,3 % / 10 K en cas d'écart par rapport à la température normale de +20 °C					
Degré de protection	IP 43 suivant DIN 40050		IP 45 suivant DIN 40050			
Buse d'étranglement						Ø 0,4 ; Ø 0,8
Poids approx.	0,250 kg		0,600 kg		1,000 kg	

Schémas d'encombrement

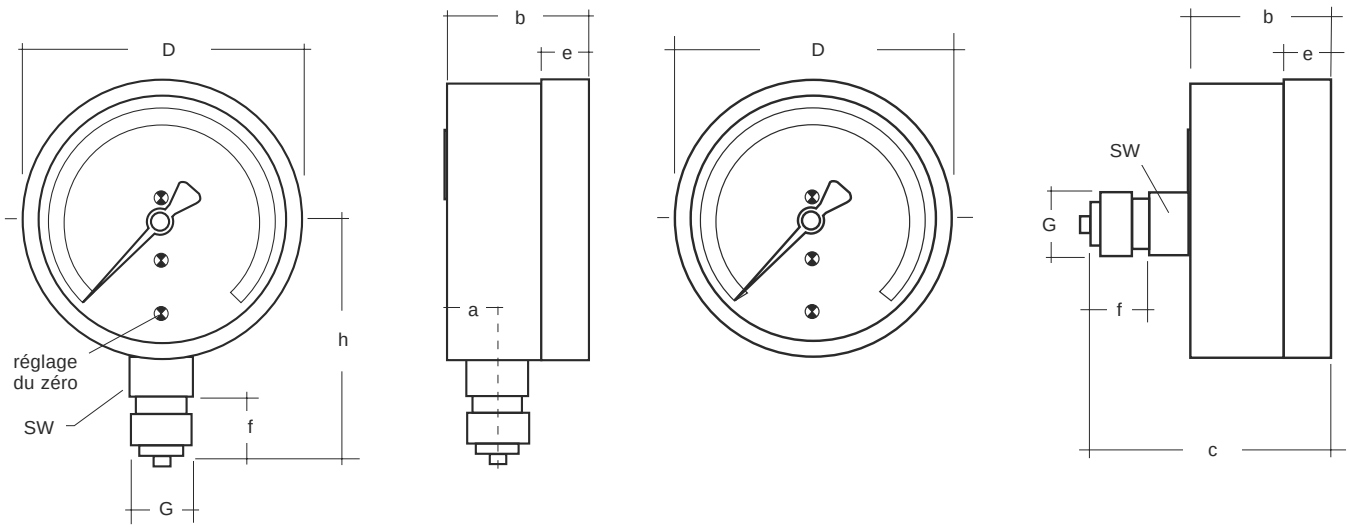

Série : MAN KD 25..., KF 26, KG 26

Série : MAN KD 27..., KF 28

Série	Cotes (mm)									
	DN	a ± 0,5	b ± 1	c ± 1	D ± 1	e ± 0,5	f ± 0,5	G	h ± 1	SW
KD 25	63	10	37	-	63	12	13	G 1/4 A	53	14
KD 27	63	-	34	53	63	12	13	G 1/4 A	-	14
KF 26	100	17	51	-	101	20	20	G 1	87	22
KF 28	100	-	51	85,5	101	20	20	G 1/2 A	-	22
KG 26	160	21	60	-	160	20	20	G 1/2 A	118	22