Bedienungsanleitung

für

Kleinstmengen-Flügelrad-Durchflussmesser

Typ: DTK

1. Inhaltsverzeichnis

1. Inhaltsverzeichnis....2
2. Hinweis....3
3. Kontrolle der Geräte....3
4. Bestimmungsgemäße Verwendung....4
5. Arbeitsweise....4
6. Mechanischer Anschluss....5
7. Elektrischer Anschluss....6
   7.1 Allgemeines....6
   7.2 Steckeranschluss....6
   7.3 Kabelanschluss DTK-..C....6
   7.4 Kompaktelektronik: (..C30R, ..C30M, ..C34P, ..C34N)....6
8. Technische Daten....7
9. Bestelldaten....7
10. Abmessungen....7
11. Entsorgung....8
12. EU-Konformitätserklärung....9

Herstellung und Vertrieb durch:

Kobold Messring GmbH
Nordring 22-24
D-65719 Hofheim
Tel.: +49 (0)6192-2990
Fax: +49(0)6192-23398
E-Mail: info.de@kobold.com
Internet: www.kobold.com

2. Hinweis

Diese Bedienungsanleitung vor dem Auspacken und vor der Inbetriebnahme lesen und genau beachten.
Die Bedienungsanleitungen auf unserer Website www.kobold.com entsprechen immer dem aktuellen Fertigungsstand unserer Produkte. Die online verfügbaren Bedienungsanleitungen könnten bedingt durch technische Änderungen nicht immer dem technischen Stand des von Ihnen erworbenen Produkts entsprechen. Sollten Sie eine dem technischen Stand Ihres Produktes entsprechende Bedienungsanleitung benötigen, können Sie diese mit Angabe des zugehörigen Belegdatums und der Seriennummer bei uns kostenlos per E-Mail (info.de@kobold.com) im PDF-Format anfordern. Wunschgemäß kann Ihnen die Bedienungsanleitung auch per Post in Papierform gegen Berechnung der Portogebühren zugesandt werden.

Bedienungsanleitung, Datenblatt, Zulassungen und weitere Informationen über den QR-Code auf dem Gerät oder über www.kobold.com

Die Geräte dürfen nur von Personen benutzt, gewartet und instandgesetzt werden, die mit der Bedienungsanleitung und den geltenden Vorschriften über Arbeitssicherheit und Unfallverhütung vertraut sind.
Beim Einsatz in Maschinen darf der Durchflussmesser erst dann in Betrieb genommen werden, wenn die Maschine der EG-Maschinenrichtlinie entspricht.

nach Druckgeräterichtlinie 2014/68/EU

Keine CE-Kennzeichnung, siehe Artikel 4, Absatz 3, "Gute Ingenieurpraxis", Richtlinie 2014/68/EU
Diagramm 8, Rohrleitungen, Gruppe 1 gefährliche Fluide

3. Kontrolle der Geräte

Die Geräte werden vor dem Versand kontrolliert und in einwandfreiem Zustand verschickt. Sollte ein Schaden am Gerät sichtbar sein, so empfehlen wir eine genaue Kontrolle der Lieferverpackung. Im Schadensfall informieren Sie bitte sofort den Paketdienst/Spedition, da die Transportfirma die Haftung für Transportschäden trägt.

Lieferumfang:
Zum Standard-Lieferumfang gehören:
- Kleinstmengen-Flügelrad- Durchflussmesser Typ: DTK

4. Bestimmungsgemäße Verwendung

Ein störungsfreier Betrieb des Geräts ist nur dann gewährleistet, wenn alle Punkte dieser Betriebsanleitung eingehalten werden. Für Schäden, die durch Nichtbeachtung dieser Anleitung entstehen, können wir keine Gewährleistung übernehmen.

5. Arbeitsweise

Die KOBOLD-Durchflussmessgeräte Typ DTK werden zum Messen und Überwachen von niedrigviskosen Flüssigkeiten verwendet. Dank der kompakten Bauweise kann die Miniturbine auch bei Maschinen mit geringen Platzverhältnissen eingesetzt werden.

Das Medium fließt durch ein speziell geformtes Strömungsgehäuse und bringt dabei ein Flügelrad zum Rotieren. Zwei Magnete am Flügelrad erzeugen in einem Hallsensor elektrische Impulse. Die von der Elektronik ausgegebene Frequenz ist direkt proportional der Strömungsgeschwindigkeit. Eine nachgeschaltete Elektronik kann diese Signale zum Messen, Überwachen und Dosieren benutzen.

6. Mechanischer Anschluss

Vor dem Einbau:

- Entfernen Sie alle Transportsicherungen und vergewissern Sie sich, dass sich keine Verpackungsteile mehr im Gerät befinden.
- Vergewissern Sie sich, ob die erlaubten max. Betriebsdrücke und Betriebstemperaturen des Gerätes nicht überschritten werden (siehe Technische Daten).
- Wenn möglich, sollte bereits jetzt, nach der mechanischen Installation, geprüft werden, ob die Verbindung Anschlussverschraubung/Rohr dicht ist.

Warnung! Bei Messbereichsüberschreitungen von mehr als 20%, ist mit Lagerbeschädigungen und erheblichen Messfehlern zu rechnen.

7. Elektrischer Anschluss

7.1 Allgemeines

- Stellen Sie sicher, dass die elektrischen Versorgungsleitungen stromlos sind.
- Schließen Sie die Versorgungsspannung und das Ausgangssignal **an die unten angegebenen PINs des Steckers oder Kabelfarbe an.**

Achtung! Eine falsche Belegung der Steckeranschlüsse kann zum Zerstören der Geräte-Elektronik führen. Vergewissern Sie sich, dass die Spannungswerte Ihrer Anlage mit den Spannungswerten des Messgerätes übereinstimmen.

7.2 Steckeranschluss

DTK-...0400
NPN open collector

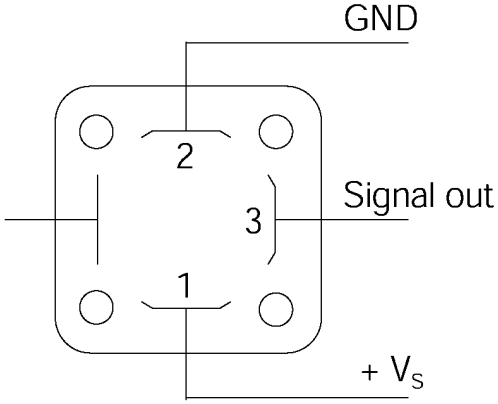

DTK-...F3; DTK-...L3
PNP open collector

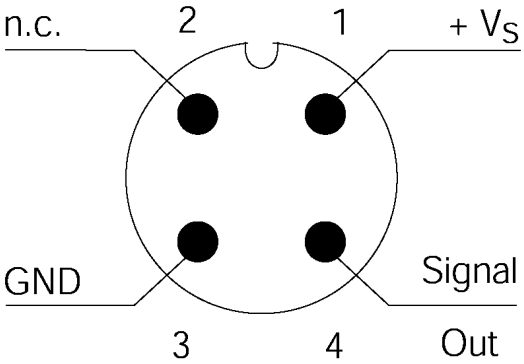

7.3 Kabelanschluss

DTK-...0P00; DTK-...0S00

weiß:	+ Vs
braun:	GND
grün:	Signal

DTK-..C..

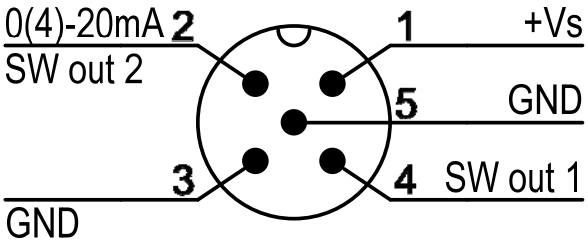

7.4 Kompaktelektronik: (..C30R, ..C30M, ..C34P, ..C34N)

siehe Bedienungsanleitungs-Ergänzung für Kompaktelektronik

8. Technische Daten

Siehe Datenblatt - über den QR-Code auf dem Gerät oder über www.kobold.com

9. Bestelldaten

Siehe Datenblatt - über den QR-Code auf dem Gerät oder über www.kobold.com

10. Abmessungen

Siehe Datenblatt - über den QR-Code auf dem Gerät oder über www.kobold.com

11. Entsorgung

Hinweis!

- Umweltschäden durch von Medien kontaminierte Teile vermeiden
- Gerät und Verpackung umweltgerecht entsorgen
- Geltende nationale und internationale Entsorgungsvorschriften und Umweltbestimmungen einhalten.

Batterien

Schadstoffhaltige Batterien sind mit einem Zeichen, bestehend aus einer durchgestrichenen Mülltonne und dem chemischen Symbol (Cd, Hg, Li oder Pb) des für die Einstufung als schadstoffhaltig ausschlaggebenden Schwermetalls versehen:

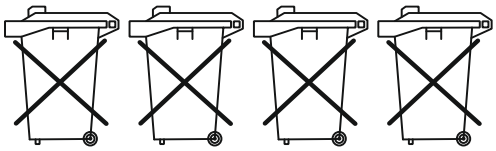

Cd[1] Hg[2] Pb[3] Li[4]

1. „Cd" steht für Cadmium.
2. „Hg" steht für Quecksilber.
3. „Pb" steht für Blei.
4. „Li" steht für Lithium

Elektro- und Elektronikgeräte

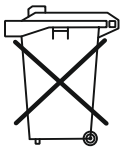

12. EU-Konformitätserklärung

Wir, Kobold Messring GmbH, Nordring 22-24, 65719 Hofheim, Deutschland, erklären hiermit in alleiniger Verantwortung, dass das Produkt

Kleinstmengen–Flügelrad-Durchflussmesser Typ: DTK -...

folgende EU-Richtlinien erfüllt:

2011/65/EU **RoHS** (Kategorie 9)
2015/863/EU Delegierte Richtlinie (RoHS III)

und mit den unten angeführten Normen übereinstimmt:

EN IEC 63000:2018 Technische Dokumentation zur Beurteilung von Elektro- und Elektronikgeräten hinsichtlich der Beschränkung gefährlicher Stoffe

Zusätzlich für Geräte mit Kompaktelektronik ..C…:

2014/30/EU Elektromagnetische Verträglichkeit

EN IEC 61326-1:2021 Elektrische Mess-, Steuer-, Regel- und Laborgeräte - EMV-Anforderungen - Teil 1: Allgemeine Anforderungen, Industrieller Bereich

Zusätzlich für Geräte mit Frequenzausgang ..F… und Analogausgang ..L…:

2014/30/EU Elektromagnetische Verträglichkeit

EN IEC 61326-1:2021 Elektrische Mess-, Steuer-, Regel- und Laborgeräte - EMV-Anforderungen - Teil 1: Allgemeine Anforderungen, Industrieller Bereich, Messung der Störfestigkeit gegenüber HF-Feld bis 1 GHz

Hofheim, 19. Okt. 2023

H. Volz
General Manager

J. Burke
Compliance Manager