Misuratore di livello con membrana

per liquidi

- Campo di misura: da 0-600 a 0-6000 mm C.A.
- Precisione ±1.6% del f. s.
- Pressione: massima 1.3 x f.s.
- Temperatura: massima 80°C
- Connessioni: G 1/2 filettate maschio
- Materiali: acciaio inossidabile
- Insensibile agli urti e vibrazioni

KOBOLD Messring GmbH
Nordring 22-24
D-65719 Hofheim/Ts.
((06192) 2 99-0
Fax (06192) 2 33 98
E-mail: info.de@kobold.com
Internet: www.kobold.com

Modello: NPF

Descrizione

Grazie al loro disegno e ai materiali impiegati, i misuratori di livello con membrana KOBOLD modello NPF soddisfano le gravose esigenze dell'industria chimica e petrolchimica.

Questi dispositivi vengono usati per misure di livello di liquidi a bassa viscosità e non adesivi, in serbatoi aperti e non pressurizzati. Deve essere preso in considerazione il peso specifico del liquido.

La membrana anulare fissa è pressoché insensibile alle vibrazioni.

I manometri di pressione a membrana hanno una forza di azionamento relativamente alta.

La costruzione in acciaio inossidabile rende gli strumenti resistenti alle condizioni ambientali aggressive.

Applicazione

- Industria chimica
- Industria petrolchimica
- Ingegnerizzazione di impianti
- Fabbricazione di macchinari

Dati per l'ordinazione (Esempio: NPF-F116)

Campo di misura (peso specifico 1 g/cm³)	Codice d'ordine
0 a 600 mm	**NPF-F116**
0 a 1000 mm	**NPF-F126**
0 a 1600 mm	**NPF-F136**
0 a 2500 mm	**NPF-F146**
0 a 4000 mm	**NPF-B156**
0 a 6000 mm	**NPF-B015**

Dati Tecnici

Cassa:	Ø 100 mm, acciaio inossidabile 1.4301
Flangia:	Ø 140 mm, acciaio inossidabile (100 mm per campo di misura 0–600 mm)
Attacchi di processo:	G 1/2 maschio tubo curvo in acciaio inossidabile 1.4571
Anello:	acc. inossidabile 1.4301
Finestra:	vetro di sicurezza
Fronte del quadrante:	alluminio bianco
Indice:	alluminio nero
Meccanismo di misura:	acciaio inossidabile
Elemento di misura:	Duratherm 600
Sovrapressione ammessa:	breve periodo 1.3 x del valore di campo alto
Temperatura fluido:	mass. 80°C
Precisione:	±1.6 % del f. s.
Temperatura ambiente:	mass. 80°C
Peso specifico fluido:	1.0 g/cm³ (altri su richiesta)
Opzione:	foro di sfiato
Protezione:	IP 54

Dimensioni

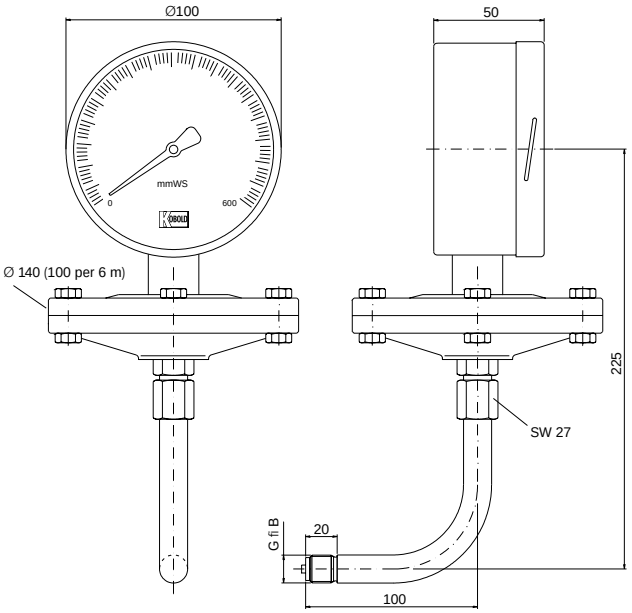

Si declina ogni responsabilità per eventuali errori; soggetto a variazioni senza preavviso.